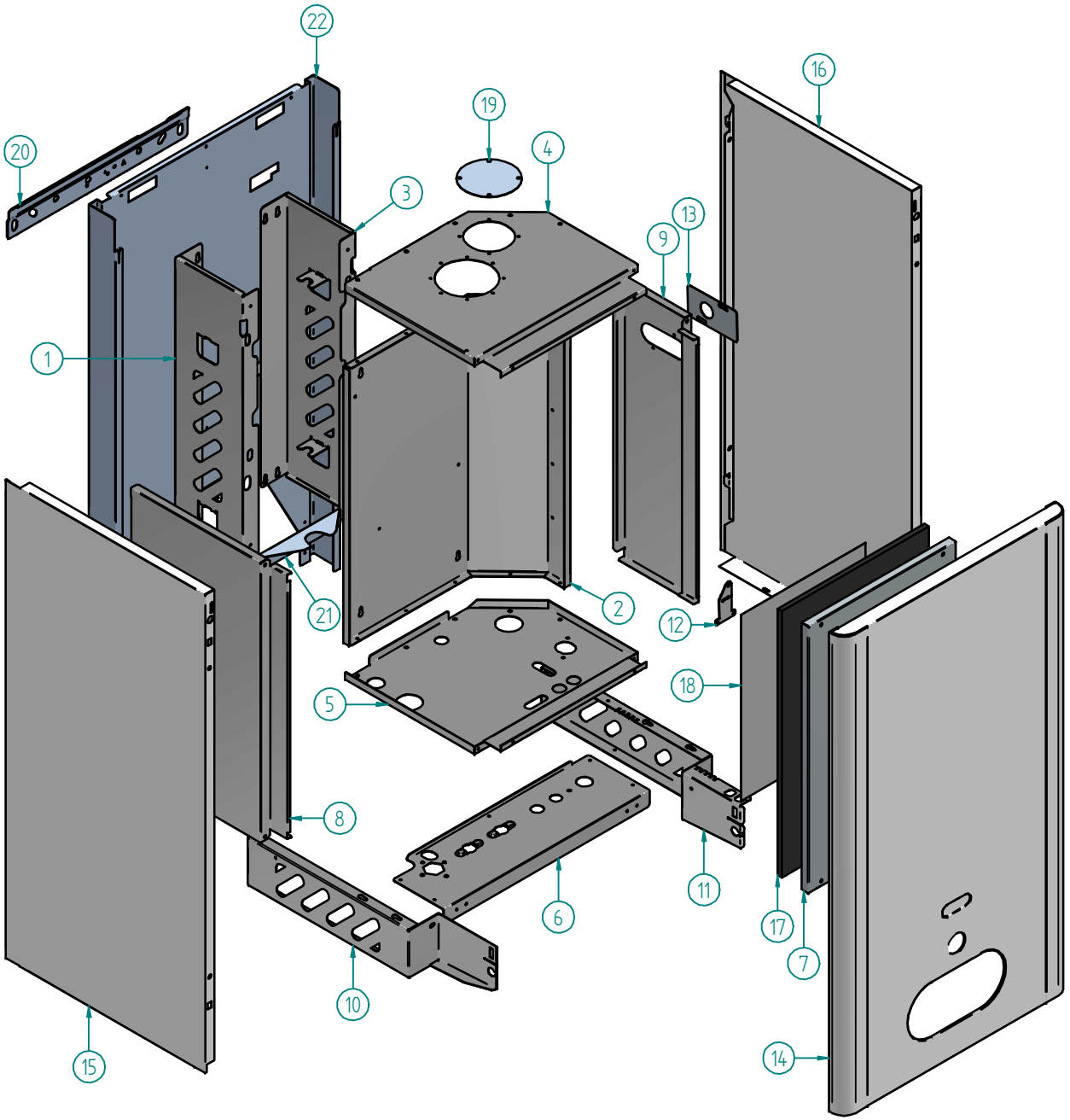

N°	Codice	Descrizione	Qt.
1	15-01110	LONGHERONE SINISTRO FONDO CAMERA STAGNA	1
2	15-01111	INVOLUCRO CAMERA STAGNA	1
3	15-01112	LONGHERONE DESTRO FONDO CAMERA STAGNA	1
4	15-01113	TESTATA SUPERIORE CAMERA STAGNA	1
5	15-01114	TESTATA INFERIORE CAMERA STAGNA	1
6	15-01115	DIMA RACCORDI	1
7	15-01116	COFANO CAMERA STAGNA	1
8	15-01117	LATERALE SINISTRO CAMERA STAGNA	1
9	15-01118	LATERALE DESTRO CAMERA STAGNA	1
10	15-01132	STAFFA SINISTRA QUADRO	1
11	15-01133	STAFFA DESTRA QUADRO	1
12	15-01209	PIASTRINO TRASFORMATORE SCAMBIATORE RADIANT	1
13	15-01287	PIASTRINO CHIUSURA LATERALE DESTRO	1
14	35-00094	FRONTALE MANTELLO	1
15	35-00095	FIANCO SINISTRO MANTELLO	1
16	35-00096	FIANCO DESTRO MANTELLO	1
17	35-00105	COIBENTAZIONE COFANO CAMERA STAGNA	1
18	43290LA	FRONTALE ALLUMINIO	1
19	62011LP	TAPPO Ø100	1
20	74093LP	STAFFA MURO RKA	1
21	74233LP	STAFFA GANCIO VASO ESPANSIONE	1
22	79107LP	TELAIO	1

Disegnatore	Rev.	data revisione	Autore revisione	Descrizione revisione
cristian.pazzaglini				
Modificato				
cristian.pazzaglini				

Data di creazione	Scala	Materiale	Sp.	Peso (Kg)
12/10/2015	1:7.			5936.319

Note

Descrizione completa

R2KA 28/20 DUAL-TECH ERP MET

IT - CS R2

DATI TECNICI E MISURE NON SONO IMPEGNATIVE. LA DITTA SI RISERVA IL DIRITTO DI EVENTUALI VARIAZIONI SENZA L' OBBLIGO DI PREAVVISO. SI DECLINA OGNI RESPONSABILITA' PER EVENTUALI INESATTEZZE CONTENUTE NEL PRESENTE OPUSCOLO SE DOVUTE AD ERRORI DI STAMPA O DI TRASCRIZIONE. TUTTI I DIRITTI SONO RISERVATI. NESSUNA PARTE DI QUESTO DOCUMENTO PUO' ESSERE RIPRODOTTA, MEMORIZZATA IN SISTEMI DI ARCHIVIO O TRASMESSA IN QUALSIASI FORMA O MEZZO ELETTRONICO, MECCANICO, FOTOCOPIA O ALTRO SENZA LA PREVENTIVA AUTORIZZAZIONE DELLA DITTA.

RADIANT BRUCIATORI s.p.a.
61025 Loc. Montelabbate (PS) - Via Pantanelli, 164
Tel. 0721/90791 (n. 4 linee r.a.) - Fax. 0721/9079299

Codice	Revisione
A011A472A231	00

C:\Drawing_File\A011A472A231.dft / C:\Drawing_File\A011A472A231.asm

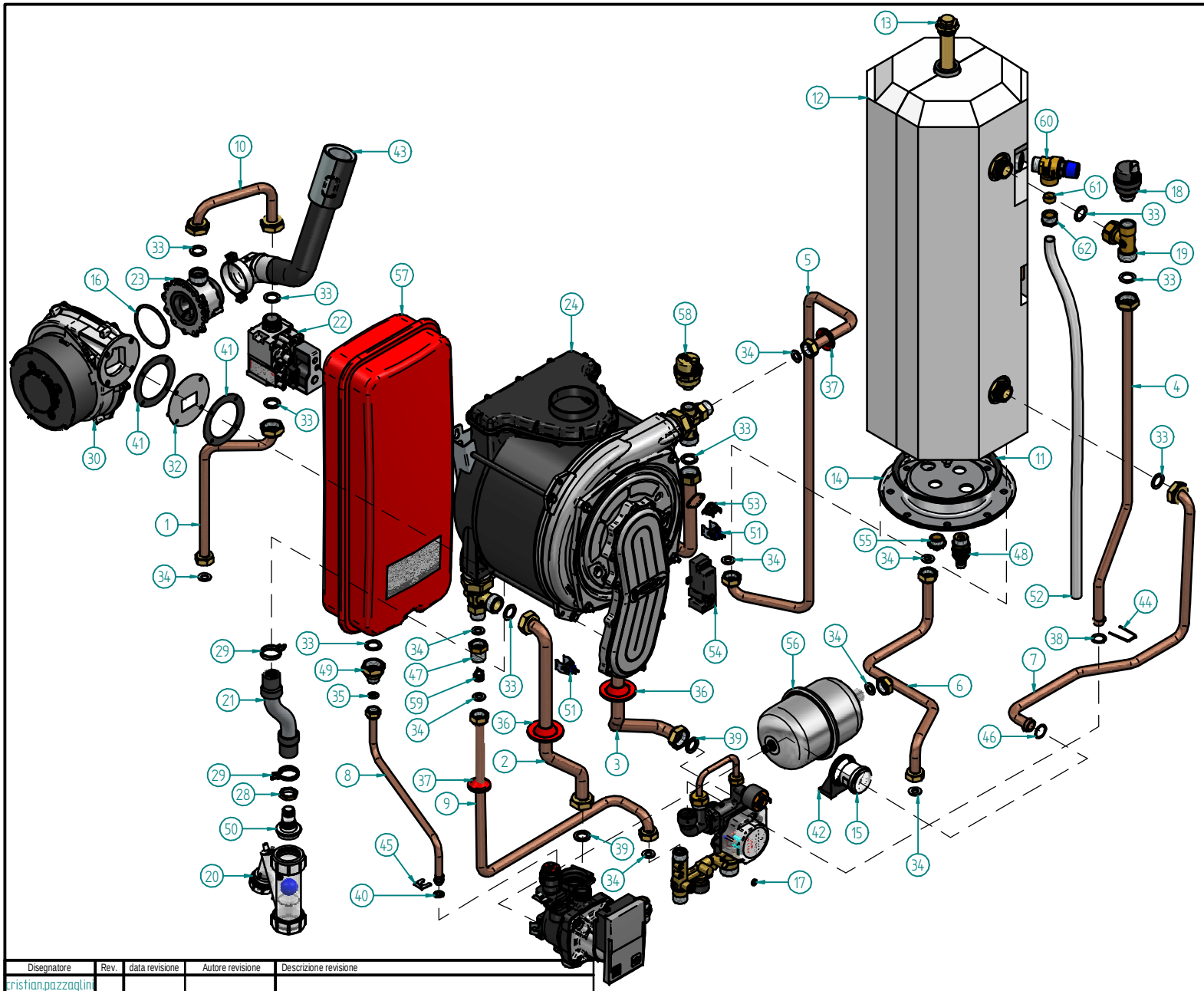

N°	Codice	Descrizione	Qt.
1	12-01397	TUBO Ø14 ENTRATA GAS	1
2	12-01398	TUBO Ø18 RITORNO	1
3	12-01399	TUBO Ø18 MANDATA	1
4	12-01400	TUBO Ø14 BRUCIATORE / ENT. FREDDA BOILER	1
5	12-01401	TUBO Ø14 BRUCIATORE / E. FREDDA BOILER	1
6	12-01402	TUBO Ø14 USCITA SANITARIO CALDO	1
7	12-01403	TUBO Ø14 USCITA BOILER / CIRCOLATORE	1
8	12-01404	TUBO Ø10 VASO ESPANSIONE	1
9	12-01405	TUBO Ø14 SANITARIO FREDDO	1
10	12-01439	TUBO Ø14 USCITA GAS	1
11	20034LA	GUARNIZIONE x FLANGIA BOILER	1
12	20051LA	BOILER LT 14 INOX	1
13	20071LA	ANODO SENZA ISPEZIONE x BOILER lt.14	1
14	20075LA	FLANGIA BOILER	1
15	25-00363	IDROMETRO ATTACCO RAPIDO	1
16	25-00386	OR VENTURI POLIDORO 62x3	1
17	25-00404	OR 5,00x2 EPDM	1
18	25-00431	VALVOLA SFOGO ARIA 1/2" CST	1
19	26258LA	RACCORDO "T" - CALOTTA 3/4"centrale-3/4"M-1/2"F	1
20	27044LA	SIFONE RACCOGLICONDENSA	1
21	30-00129	TUBO SCARICO CONDENSA	1
22	30-00134	VALVOLA GAS 848 SIGMA	1
23	30-00166	VENTURI ALTA MODULAZIONE HM 28Kw	1
24	30-00181	SCAMBIATORE RADIANT SK2 R2KA28	1
25	31139LA	CAVO ALIMENTAZIONE SCHUKO	1
26	31265LA	CAVO TERMOSTATO SICUREZZA c/GOMMINO	1
27	31364LA	CAVO SONDA SANITARIO/RISC.	1
28	34001LA	CONTRODADO 1/2" E24	1
29	38525LA	FASCETTA BIFILARE A MOLLA 24.4 -26	2
30	40-00180	ELETTROVENTILATORE PX128/203 PER	1
31	40-00256	CAVO VALV. GAS SIT TRASF./ELETTROVENT.	1
32	40053LP	FLANGIA BRUCIATORE RAPIDA	1
33	43001LA	GUARNIZIONE 3/4"	9
34	43002LA	GUARNIZIONE 1/2"	9
35	43003LA	GUARNIZIONE 3/8"	1
36	43009LA	GUARNIZIONE IN SILICONE ROSSO TUBO Ø18	2
37	43117LA	GUARNIZIONE PASSATUBO Ø 14 P000083-0152	2
38	43150LA	OR MULTIPLEX EPDM ORM 14X30	1
39	43159LA	GUARNIZIONE 3/4" MULTIPLEX Ø24x16x2	2
40	43258LA	OR 3037 EPDM Øi.9,19 Ø2,62	1
41	43278LA	GUARNIZIONE FLANGIA CONDENSAZIONE Ø82	2
42	45-00042	SUPPORTO IDROMETRO	1
43	50-00149	MARMITTA USCITA FUMI	1
44	54022LA	FORCELLA DI FISSAGGIO	1
45	54035LP	FORCELLA FISSAGGIO TUBO VASO ESP.	1
46	55-00218	OR EPDM 17.13 x Ø2.62 BY-PASS	1
47	55-00382	NIPLES 1/2" M/F	1
48	67003LA	RUBINETTO DI SCARICO RSC/G 1/2"	1
49	68121NA	RIDUZIONE 3/4" M / 3/8" F	1
50	68244LA	RACCORDO ATTACCO SIFONE	1
51	73516LA	SENSORE A CLIP BLU PER TUBI Ø17 Ø18	2
52	84199LA	TUBO POLIBUT.15x1,8	1
53	86006LA	TERMOSTATO SICUREZZA 95C°	1
54	88023LA	TRASFORMATORE AC 230VAC 50-60HZ	1
55	89195NA	TAPPO OT 1/2" M	1
56	95004LA	VASO ESPANSIONE L1	1
57	95006LA	VASO ESPANSIONE 10L	1
58	96012LA	VALVOLA JOLLY SFOGO ARIA 3/8"	1
59	96018LA	VALVOLA DI RITEGNO CO14	1
60	96019LA	VALVOLA SICUREZZA 1/2"M 8ATM	1
61	96028LA	BICONO D.15 VALVOLA SICUREZZA	1
62	96029LA	NIPPLES MF 1/2" PER BICONO VALVOLA	1

Disegnatore	Rev.	data revisione	Autore revisione	Descrizione revisione
cristian.pazzaglini				
Modificato				
cristian.pazzaglini				

Data di creazione	Scala	Materiale	Sp.	Peso (Kg)
12/10/2015	1:6			5936.492

Note

Descrizione completa

R2KA 28/20 DUAL-TECH ERP MET

IT - CS R2

DATI TECNICI E PESI/E NON SONO IMPEGNATIVI. LA DITTA SI RISERVA IL DIRITTO DI EVENTUALI VARIAZIONI SENZA L' OBBLIGO DI PREAVVISO SI DECLINA OGNI RESPONSABILITA' PER EVENTUALI INESATTEZZE CONTENUTE NEL PRESENTE OPUSCOLO SE DOVUTE AD ERRORI DI STAMPA O DI TRASCRIZIONE. TUTTI I DIRITTI SONO RISERVATI. NESSUNA PARTE DI QUESTO DOCUMENTO PUO' ESSERE RIPRODOTTA, MEMORIZZATA IN SISTEMI DI ARCHIVIO O TRASMESSA IN QUALSIASI FORMA O MEZZO ELETTRONICO, MECCANICO, FOTOCOPIA O ALTRO SENZA LA PREVENTIVA AUTORIZZAZIONE SCRITTA DELLA DITTA.

RADIANT BRUCIATORI s.p.a.
61025 Loc. Montelabbate (PS) - Via Pantanelli, 164
Tel. 0721/90791 (n. 4 linee r.a.) - Fax. 0721/9079299

Codice	Revisione
A011A472A231	00

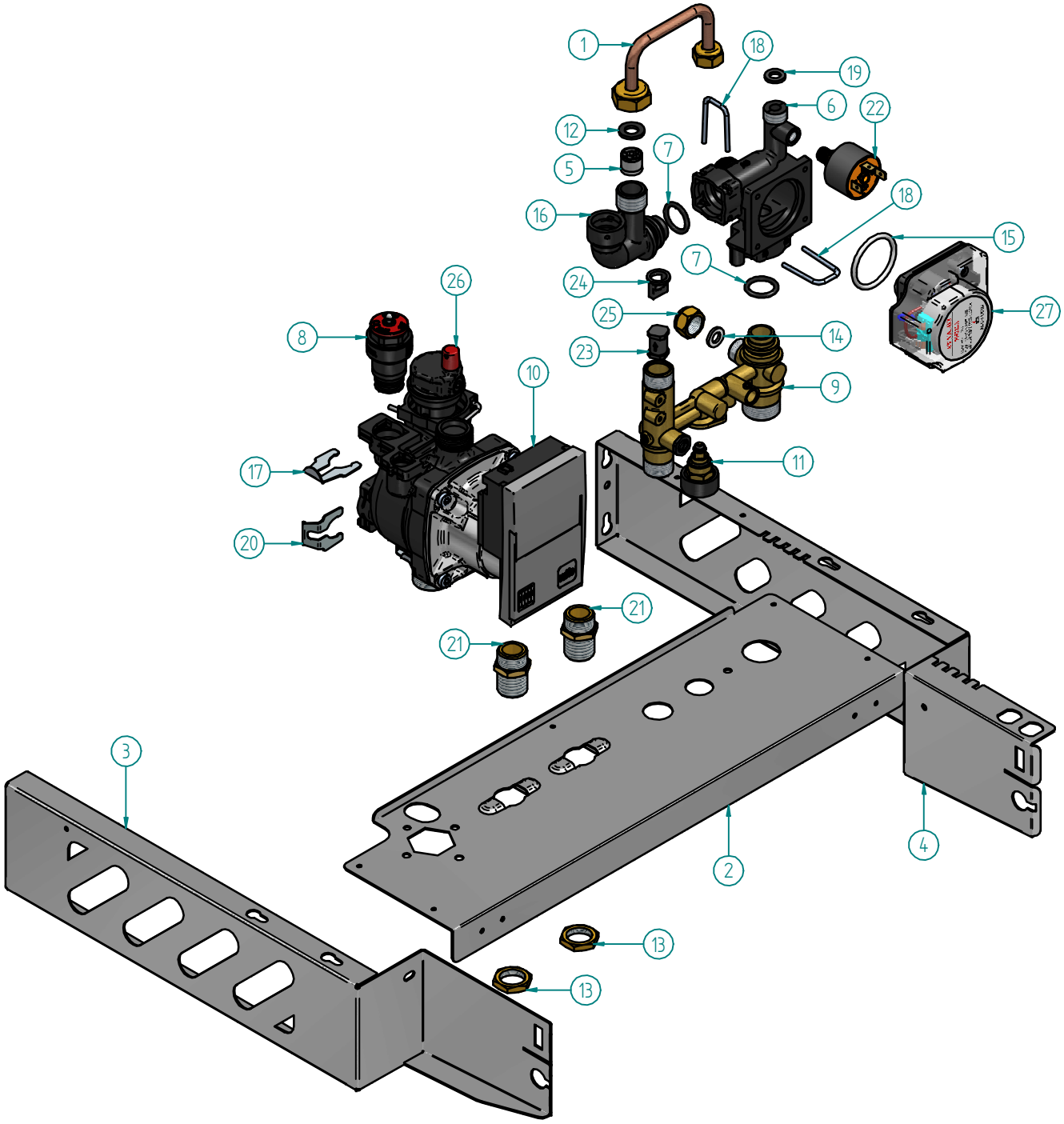

N°	Codice	Descrizione	Qt.
1	12-01611	TUBO Ø8 RICIRCOLO	1
2	15-01115	DIMA RACCORDI	1
3	15-01132	STAFFA SINISTRA QUADRO	1
4	15-01133	STAFFA DESTRA QUADRO	1
5	25-00256	BY-PASS Ø15 AP.0,3	1
6	25-00257	CORPO IN PLASTICA VALVOLA 3 VIE	1
7	25-00269	OR DI TENUTA UPSO15-50	2
8	25-00333	VALVOLA SICUREZZA 3bar 1/2" CON PORTAGOMMA	1
9	25-00385	RACCORDO SANITARIO FREDDO / ANDATA ITALIA	1
10	25-00414	CIRCOLATORE YONOS PARA MSL12/6B cPWM	1
11	25-00491	RUBINETTO GRUPPO RIEMPIMENTO	1
12	25-00498	GUARNIZIONE 1/2" Ø18.5x10x2	1
13	34001LA	CONTRODADO 1/2" E24	2
14	43003LA	GUARNIZIONE 3/8"	1
15	43145LA	OR VALVOLA TRE VIE IMIT	1
16	45-00048	RACCORDO RICIRCOLO	1
17	55-00149	FORCELLA DI FISSAGGIO Ø18	1
18	55-00215	MOLLA FISSAGGIO GRUPPO IDRAULICO	2
19	55-00229	GUARNIZIONE 3/8" Ø15x8x2	1
20	55-00239	FORCELLA D.18 BY-PASS	1
21	56009LA	NIPLES 1/2"-1/2" E.24x34	2
22	59015LA	PRESSOSTATO ACQUA	1
23	61004LP	PISTONE FLUSSOSTATO COMPLETO	1
24	61005LA	BATTUTA PISTONE FLUSSOSTATO	1
25	89133LA	TAPPO CIECO 3/8"	1
26	96030LA	VALVOLA SFOGO ARIA SHUL	1
27	96032LA	VALVOLA 3 VIE ATTUATORE ATVA 03	1

Disegnatore	Rev.	data revisione	Autore revisione	Descrizione revisione
cristian.pazzaglini				
Modificato				
cristian.pazzaglini				

Data di creazione	Scala	Materiale	Sp.	Peso (Kg)
29/05/2015	13			988.338

Note

Descrizione completa

GRUPPO IDRAULICO
R2KA 24/20 - 28/20 - 34/20 ERP

DATI TECNICI E MISURE NON SONO IMPEGNATIVE. LA DITTA SI RISERVA IL DIRITTO DI EVENTUALI VARIAZIONI SENZA L' OBBLIGO DI PREAVVISO. SI DECLINA OGNI RESPONSABILITA' PER EVENTUALI INESATTEZZE CONTENUTE NEL PRESENTE OPUSCOLO SE DOVUTE AD ERRORI DI STAMPA O DI TRASCRIZIONE. TUTTI I DIRITTI SONO RISERVATI. NESSUNA PARTE DI QUESTO DOCUMENTO PUO' ESSERE RIPRODOTTA, MEMORIZZATA IN SISTEMI DI ARCHIVIO O TRASMESSA IN QUALSIASI FORMA O MEZZO ELETTRONICO, MECCANICO, FOTOCOPIA O ALTRO SENZA LA PREVENTIVA AUTORIZZAZIONE DELLA DITTA

RADIANT BRUCIATORI s.p.a.
61025 Loc. Montelabbate (PS) - Via Pantanelli, 164
Tel. 0721/90791 (n. 4 linee r.a.) - Fax. 0721/9079299

Codice	Revisione
26-00286	00

\\SERVER5\Ruledesigner\Root\COMPONENTI_STICA\26-\00286\26-00286.dft / \\SERVER5\Ruledesigner\Root\COMPONENTISTIC A\26-\00286\26-00286.nsm

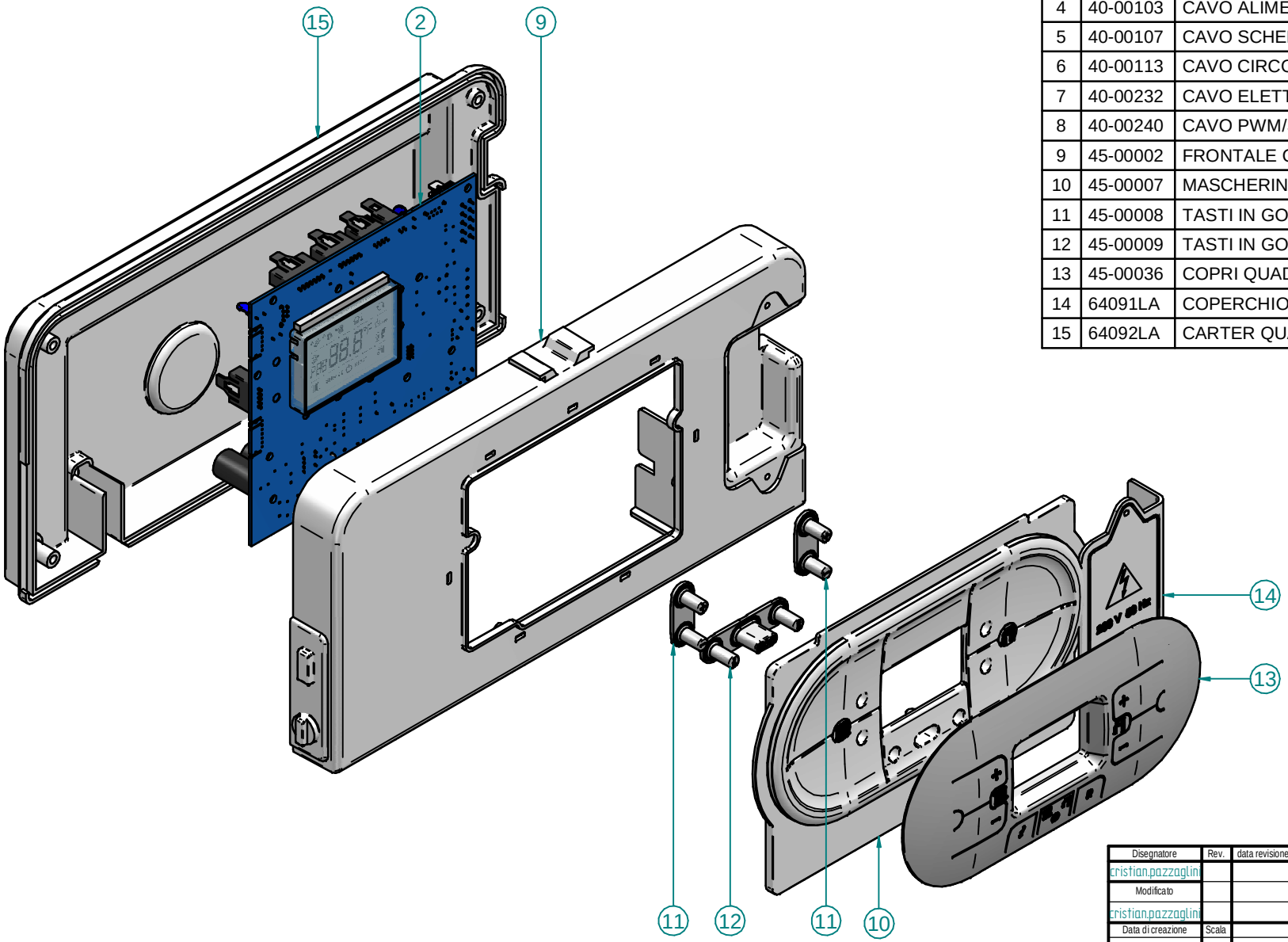

N°	Codice	Descrizione	Qt.
1	31244LA	CAVO MICRO-FLUSSOSTATO CON TERMI NALE 3111-03	1
2	40-00077	SCHEDA ELETTRONICA QUADRO R2	1
3	40-00097	CAVO PRESSOSTATO ACQUA	1
4	40-00103	CAVO ALIMENTAZIONE	1
5	40-00107	CAVO SCHEDA MODULAZIONE TELAIO	1
6	40-00113	CAVO CIRCOLATORE/VALV.DEVIATR.	1
7	40-00232	CAVO ELETTROVENTILATORE/T.FUMI	1
8	40-00240	CAVO PWM/SONDA RITORNO BASAM.	1
9	45-00002	FRONTALE QUADRO	1
10	45-00007	MASCHERINA QUADRO R2	1
11	45-00008	TASTI IN GOMMA SERIE 2	2
12	45-00009	TASTI IN GOMMA SERIE 3	1
13	45-00036	COPRI QUADRO PER R2	1
14	64091LA	COPERCHIO MORSETTIERA OBLO'	1
15	64092LA	CARTER QUADRO OBLO'	1

Disegnatore	Rev.	data revisione	Autore revisione	Descrizione revisione
cristian.pazzaglini				
Modificato				
cristian.pazzaglini				

Data di creazione	Scala	Materiale	Sp.	Peso (Kg)
25/06/2015	1:2			371.808

Note

Descrizione completa

QUADRO COMPLETO ASSEMBLATO c/PWM
R2KA 24-28-34/20 - GRIGIO

DATI TECNICI E MISURE NON SONO IMPEGNATIVE. LA DITTA SI RISERVA IL DIRITTO DI EVENTUALI VARIAZIONI SENZA L' OBBLIGO DI PREAVVISO. SI DECLINA OGNI RESPONSABILITA' PER EVENTUALI INESATTEZZE CONTENUTE NEL PRESENTE OPUSCOLO SE DOVUTE AD ERRORI DI STAMPA O DI TRASCRIZIONE. TUTTI I DIRITTI SONO RISERVATI. NESSUNA PARTE DI QUESTO DOCUMENTO PUO' ESSERE RIPRODOTTA, MEMORIZZATA IN SISTEMI DI ARCHIVIO O TRASMESSA IN QUALSIASI FORMA O MEZZO ELETTRONICO, MECCANICO, FOTOCOPIA O ALTRI SENZA LA PREVENTIVA AUTORIZZAZIONE DELLA DITTA

RADIANT BRUCIATORI s.p.a.
61025 Loc. Montelabbate (PS) - Via Pantanelli, 164
Tel. 0721/90791 (n. 4 linee r.a.) - Fax. 0721/9079299

Codice	Revisione
41-00131	00

C:\Drawing_file\41-00131.dft / C:\Drawing_file\41-00131.psm

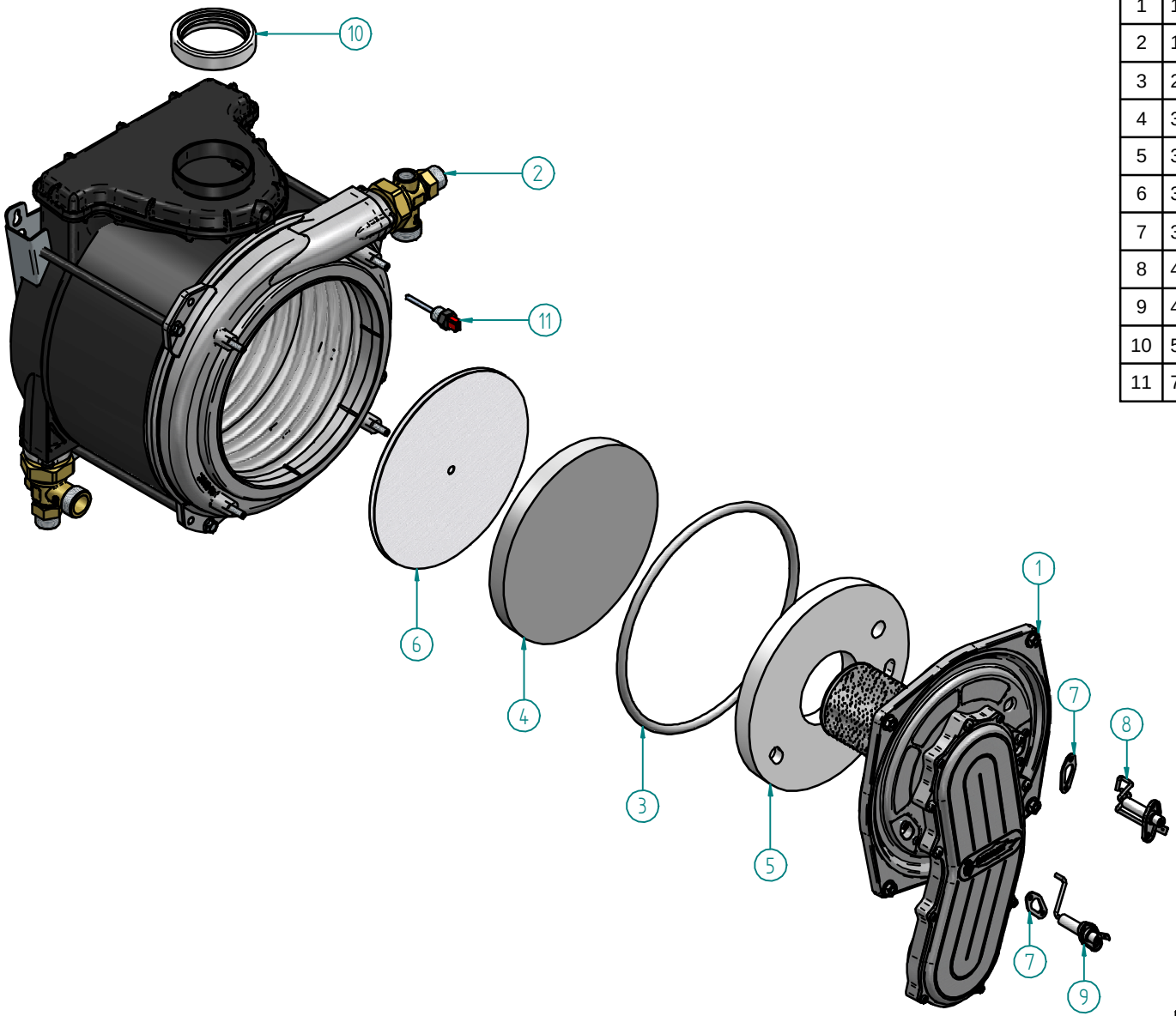

N°	Codice	Descrizione	Qt.
1	13-00206	PORTA FREDDA BRUCIATORE 10+2 28Kw	1
2	13-00223	FONDO CB 28Kw BITERMICO	1
3	25-00312	OR PORTINA	1
4	30-00104	FIBRACERAMICA INFERIORE SP 18	1
5	30-00105	FIBRA CERAMICA TONDA Sp. 18	1
6	30-00131	MATERASSINO CERAMICO DENSITA 96Kg/m3 sp.6mm	1
7	35026LA	GUARNIZIONE PER ELETTRODI ISO/INOX	2
8	40-00127	ELETTRODO ACCENSIONE ISO USA CON CAVO	1
9	40-00128	ELETTRODO RIVELAZIONE ISO USA CON CAVO	1
10	55-00137	GUARNIZIONE 74x61 sp 17 EPDM	1
11	73517LA	TERMOFUSIBILE ROSSO ISTMQ 102 °C	1

Disegnatore	Rev.	data revisione	Autore revisione	Descrizione revisione
francesco.bonetti				
Modificato				
cristian.pazzaglini				

Data di creazione	Scala	Materiale	Sp.	Peso (Kg)
05/02/2015	1:4			9.834

Note

Descrizione completa

SCAMBIATORE RADIANT SK2 R2KA28 INTEGRATO

DATI TECNICI E MISURE NON SONO IMPEGNATIVE. LA DITTA SI RISERVA IL DIRITTO DI EVENTUALI VARIAZIONI SENZA L' OBBLIGO DI PREAVVISO. SI DECLINA OGNI RESPONSABILITA' PER EVENTUALI INESATTEZZE CONTENUTE NEL PRESENTE OPUSCOLO SE DOVUTE AD ERRORI DI STAMPA O DI TRASCRIZIONE. TUTTI I DIRITTI SONO RISERVATI. NESSUNA PARTE DI QUESTO DOCUMENTO PUO' ESSERE RIPRODOTTA, MEMORIZZATA IN SISTEMI DI ARCHIVIO O TRASMESSA IN QUALSIASI FORMA O MEZZO ELETTRONICO, MECCANICO, FOTOCOPIA O ALTRO SENZA LA PREVENTIVA AUTORIZZAZIONE DELLA DITTA

RADIANT BRUCIATORI s.p.a.
61025 Loc. Montelabbate (PS) - Via Pantanelli, 164
Tel. 0721/90791 (n. 4 linee r.a.) - Fax. 0721/9079299

Codice	Revisione
30-00181	00