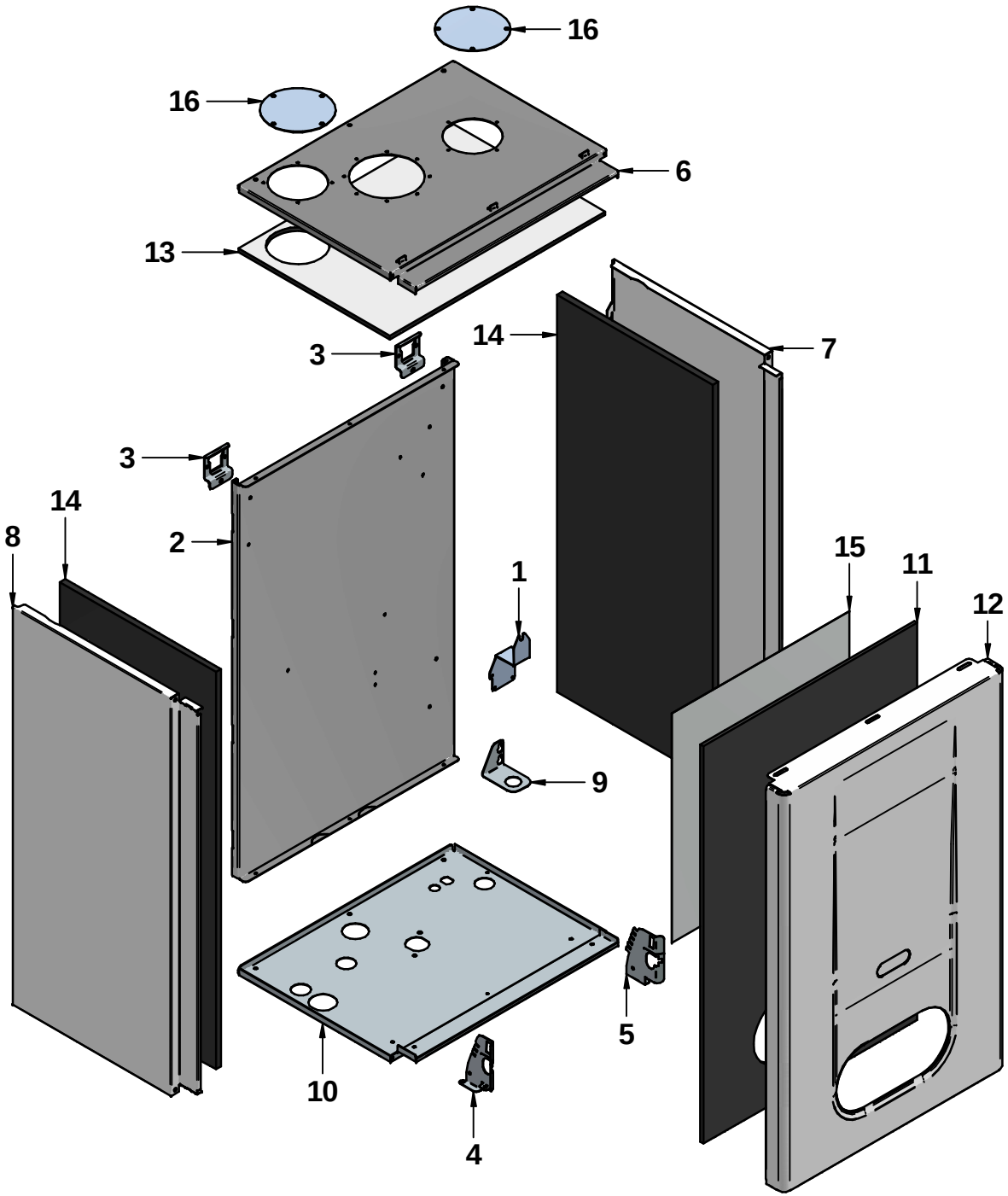

N°	Codice	Descrizione	Qt.
1	15-00996	PIASTRINO TRASFORMATORE SCAMBIATORE RADIANT	1
2	15-01038	TELAIO	1
3	15-01040	GANCIO DESTRO / SINISTRO TELAIO	2
4	15-01043	STAFFA SINISTRA QUADRO	1
5	15-01044	STAFFA DESTRA QUADRO	1
6	15-01073	TESTATA SUPERIORE COMBITECH 34	1
7	15-01075	LATERALE DESTRO MANTELLO	1
8	15-01076	LATERALE SINISTRO MANTELLO	1
9	15-01081	PIASTRINO SIFONE SCARICO CONDENSA	1
10	15-01297	TESTATA INFERIORE	1
11	35-00082	COIBENTAZIONE FRONTALE MANTELLO	1
12	35-00092	FRONTALE MANTELLO	1
13	35-00097	COIBENTAZIONE TESTATA SUPERIORE	1
14	35-00098	COIBENTAZIONE LATERALI MANTELLO	2
15	43284LA	FRONTALE ALLUMINIO M24	1
16	62011LP	TAPPO Ø100	2

Disegnatore	Rev.	data revisione	Autore revisione	Descrizione revisione
francesco.bonetti				
Modificato				
cristian.pazzaglini				

Data di creazione	Scala	Materiale	Sp.	Peso (Kg)
24/11/2015	1:6			7396.124

Note

Descrizione completa
SFK 34 "FLOW-TECH" MET
IT - CS R2 GRIGIO

RADIANT
tecnologia nel calore dal 1959

Codice: A015A582A501
Revisione: 00

DATI TECNICI E MISURE NON SONO IMPEGNATIVE, LA DITTA SI RISERVA IL DIRITTO DI EVENTUALI VARIAZIONE SENZA L' OBBLIGO DI PREAVVISO. SI DECLINA OGNI RESPONSABILITÀ PER EVENTUALI INESATTEZZE CONTENUTE NEL PRESENTE OPUSCOLO SE DOVUTE AD ERRORI DI STAMPA O DI TRASCRIZIONE. TUTTI I DIRITTI SONO RISERVATI. NESSUNA PARTE DI QUESTO DOCUMENTO PUÒ ESSERE RIPRODOTTA, MEMORIZZATA IN SISTEMI D' ARCHIVIO O TRASMESSA IN QUALSIASI FORMA O MEZZO ELETTRONICO, MECCANICO O FOTOCOPIA O ALTRI SENZA LA PREVENTIVA AUTORIZZAZIONE DELLA DITTA

\\SERVER5\Ruledesigner\Root\PRODOTTO_FINITO\A\0\15\A\15\8\2\A15\0\1\A015A582A501.dft / \\SERVER5\Ruledesigner\Root\PRODOTTO_FINITO\A\0\15\A\15\8\2\A\15\0\1\A015A582A501.asm

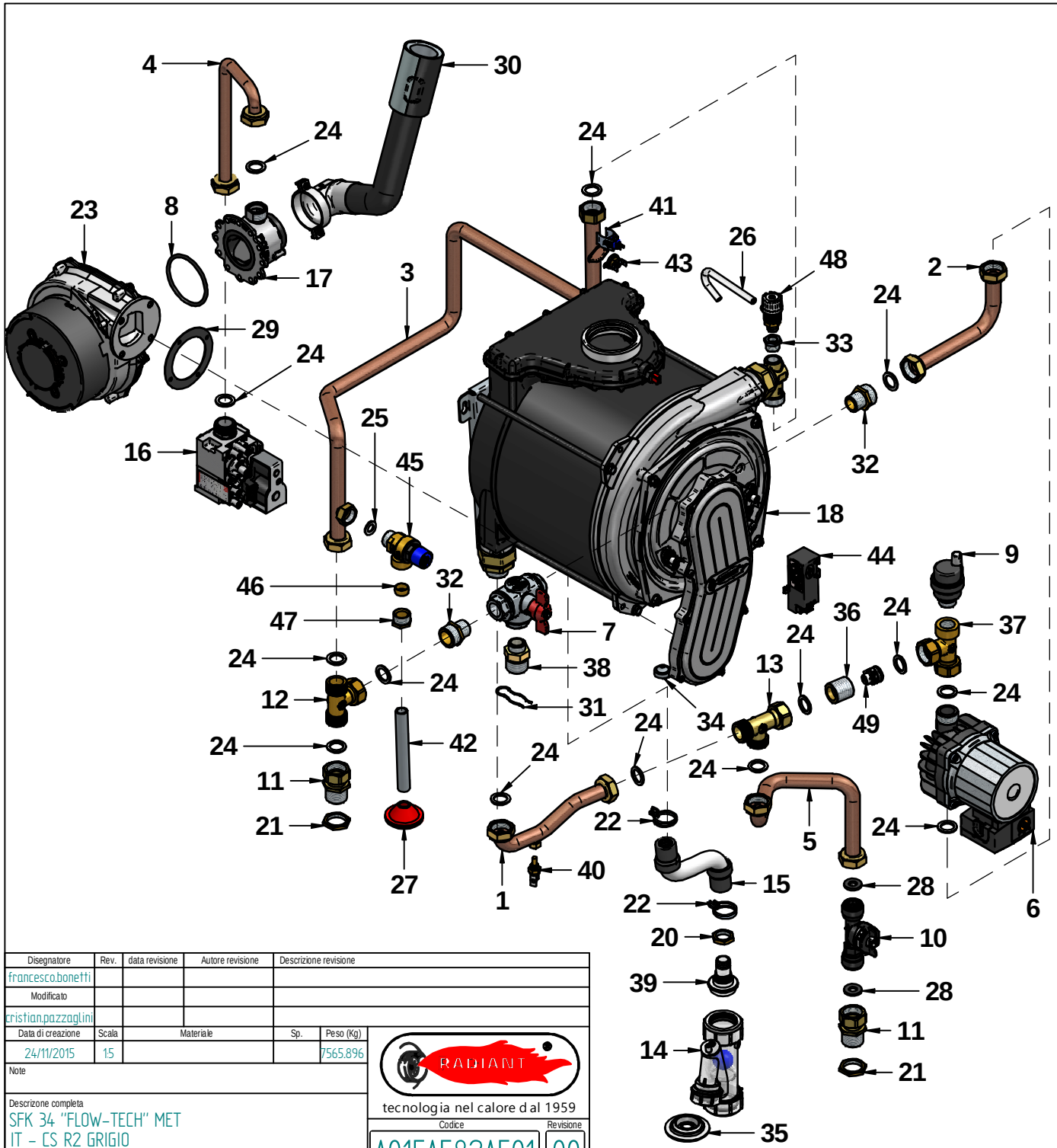

N°	Codice	Descrizione	Qt.
1	12-01737	TUBO Ø18 RITORNO	1
2	12-01738	TUBO Ø18 RICIRCOLO	1
3	12-01740	TUBO Ø18 MANDATA	1
4	12-01741	TUBO Ø14 GAS	1
5	12-01772	TUBO Ø18 SAN.FREDDO FLUSSOSTATO/RACC.T	1
6	24064LA	CIRCOLATORE ZRS12/6-3-KU-CLF6	1
7	25-00382	VALVOLA A SFERA A TRE VIE PASSAGGIO A "T" F1/2"	1
8	25-00386	OR VENTURI POLIDORO 62x3	1
9	25-00431	VALVOLA SFOGO ARIA 1/2" CST	1
10	25-00432	FLUSSOMETRO DN10 HUBACONTROL	1
11	25-00495	RACCORDO 3/4"M	2
12	26055LA	RACCORDO "T" CALOTTA 3/4" CENTRALE	1
13	26068LA	RACCORDO "T" CALOTTA 3/4" LATERALE	1
14	27044LA	SIFONE RACCOGLICONDENSA	1
15	30-00129	TUBO SCARICO CONDENSA	1
16	30-00134	VALVOLA GAS 848 SIGMA	1
17	30-00197	VENTURI ALTA MODULAZIONE HM60 34Kw	1
18	30-00245	SCAMBIATORE RADIANT SK1 SFK 34	1
19*	31139LA	CAVO ALIMENTAZIONE SCHUKO	1
20	34001LA	CONTRODADO 1/2" E24	1
21	34002LA	CONTRODADO 3/4" E30x5	2
22	38525LA	FASCETTA BIFILARE A MOLLA 24.4 -26	2
23	40-00180	ELETTROVENTILATORE PX128/203 PER MODULAZIONE	1
24	43001LA	GUARNIZIONE 3/4"	14
25	43002LA	GUARNIZIONE 1/2"	1
26	43018LA	TUBO SILICONE TRASPARENTE Ø 8	1
27	43047LA	GUARNIZIONE CONICA SILICONE ROSSO	1
28	43113LA	GUARNIZIONE Ø 22x10.5x3 FLUSSOSTATO	2
29	43278LA	GUARNIZIONE FLANGIA CONDENSAZIONE Ø82	1
30	50-00149	MARMITTA USCITA FUMI	1
31	54016LA	MOLLA FISSAGGIO RACCORDI	1
32	55-00038	NIPLES 1/2"-3/4"	2
33	55-00243	RIDUZIONE 3/8"-1/4" MF	1
34	55-00313	PASSACAVO METRICO SNAP-FIT	1
35	55-00324	PASSATUBO A SOFFIETTO Ø12 TRASPARENTE	1
36	55-00422	RACCORDO DRITTO 3/4" VALVOLA NON RITORNO	1
37	55-00423	RACCORDO "T" CALOTTA 3/4"cent. - CALOTTA 3/4"F - 1/2"F	1
38	55-00464	NIPLES CON SEDE MOLLA	1
39	68244LA	RACCORDO ATTACCO SIFONE	1
40	73507LA	SONDA BIANCA 1/8" IMMERSA	1
41	73516LA	SENSORE A CLIP BLU PER TUBI Ø17 Ø18	1
42	84199LA	TUBO POLIBUT.15x1,8	1
43	86060LA	TERMOSTATO FUMI 75° SR TB 1NT staffa AU- BNKD075FV	1
44	88023LA	TRASFORMATORE AC 230VAC 50-60HZ	1
45	96019LA	VALVOLA SICUREZZA 1/2"M 8ATM	1
46	96028LA	BICONO D.15 VALVOLA SICUREZZA	1
47	96029LA	NIPPLES MF 1/2" PER BICONO VALVOLA SICUREZZA	1
48	96055LA	VALVOLA SFOGO ARIA 1/4 TESTA METALLICA	1
49	96076LA	VALVOLA NON RITORNO AQUAMIX 3/4	1

Disegnatore	Rev.	data revisione	Autore revisione	Descrizione revisione
francesco.bonetti				
Modificato				
cristian.pazzaglini				

Data di creazione	Scala	Materiale	Sp.	Peso (Kg)
24/11/2015	1:5			7565.896

Note

Descrizione completa

SFK 34 "FLOW-TECH" MET
IT - CS R2 GRIGIO

RADIANT
tecnologia nel calore dal 1959

Codice	Revisione
A015A582A501	00

DATI TECNICI E MISURE NON SONO IMPEGNATIVE, LA DITTA SI RISERVA IL DIRITTO DI EVENTUALI VARIAZIONI SENZA L' OBBLIGO DI PREAVVISO. SI DECLINA OGNI RESPONSABILITA' PER EVENTUALI INESATTEZZE CONTENUTE NEL PRESENTE OPUSCOLO SE DOVUTE AD ERRORI DI STAMPA O DI TRASCRIZIONE. TUTTI I DIRITTI SONO RISERVATI. NESSUNA PARTE DI QUESTO DOCUMENTO PUO' ESSERE RIPRODOTTA, MEMORIZZATA IN SISTEMI DI ARCHIVIO O TRASMESSA IN QUALSIASI FORMA O MEZZO ELETTRONICO, MECCANICO, FOTOCOPIA O ALTRI SENZA LA PRECENTIVA AUTORIZZAZIONE DELLA DITTA

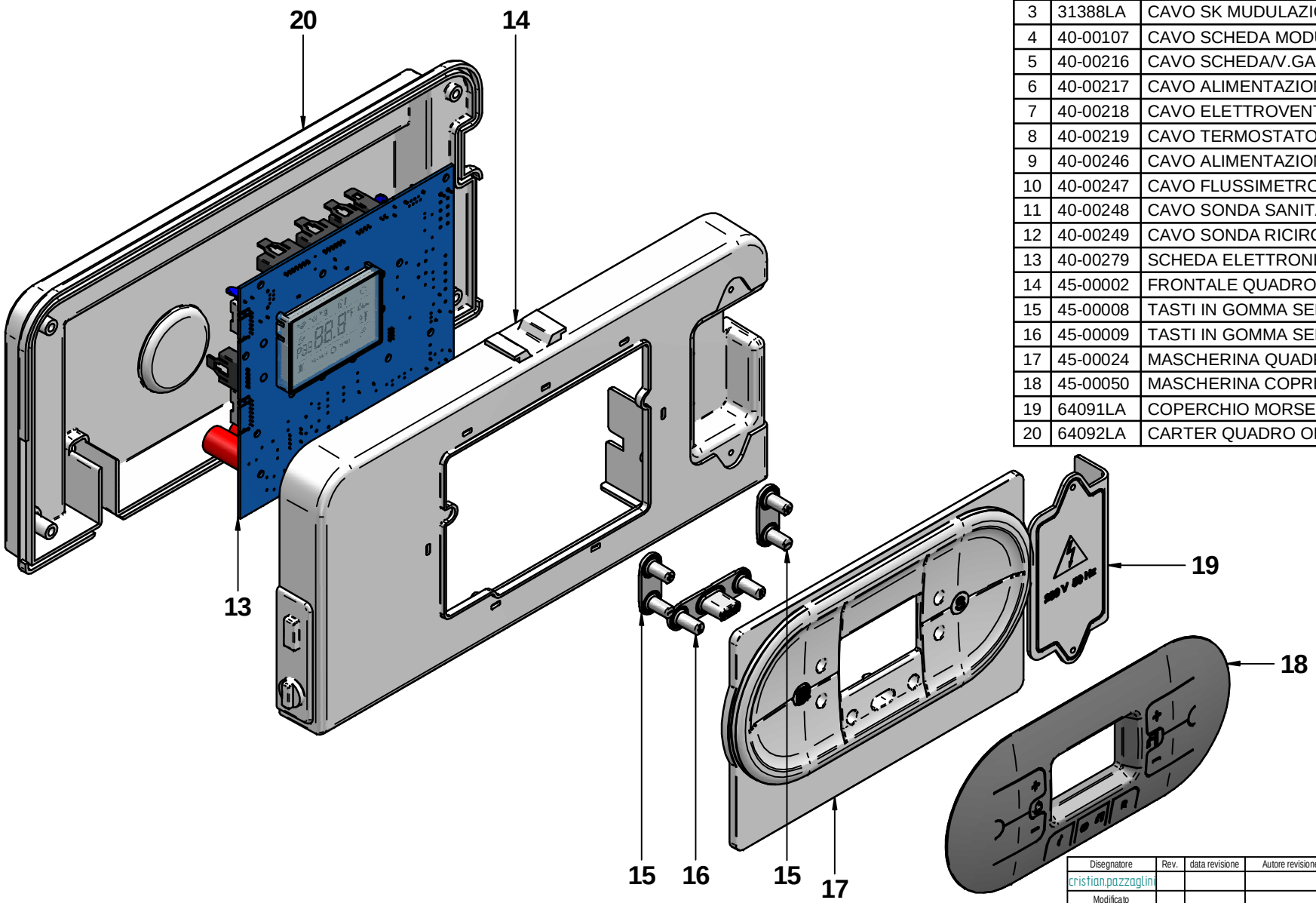

N°	Codice	Descrizione	Qt.
1	31265LA	CAVO TERMOSTATO SICUREZZA c/GOMMINO	1
2	31370LA	CAVO CONNETTORE CIRCOLATORE	1
3	31388LA	CAVO SK MUDULAZIONE TELAIO	1
4	40-00107	CAVO SCHEDA MODULAZIONE TELAIO	1
5	40-00216	CAVO SCHEDA/V.GAS/TRASFORMAT.	1
6	40-00217	CAVO ALIMENTAZIONE/ELETTROV.	1
7	40-00218	CAVO ELETTROVENTILATORE	1
8	40-00219	CAVO TERMOSTATO FUMI	1
9	40-00246	CAVO ALIMENTAZIONE	1
10	40-00247	CAVO FLUSSIMETRO	1
11	40-00248	CAVO SONDA SANITARIO	1
12	40-00249	CAVO SONDA RICIRCOLO	1
13	40-00279	SCHEDA ELETTRONICA	1
14	45-00002	FRONTALE QUADRO	1
15	45-00008	TASTI IN GOMMA SERIE 2	2
16	45-00009	TASTI IN GOMMA SERIE 3	1
17	45-00024	MASCHERINA QUADRO	1
18	45-00050	MASCHERINA COPRI QUADRO R2	1
19	64091LA	COPERCHIO MORSETTIERA OBLO'	1
20	64092LA	CARTER QUADRO OBLO'	1

Disegnatore	Rev.	data revisione	Autore revisione	Descrizione revisione
cristian.pazzaglini				
Modificato				
cristian.pazzaglini				

Data di creazione	Scala	Materiale	Sp.	Peso (Kg)
07/03/2016	1:2			372.407

Note

Descrizione completa

QUADRO COMPLETO ASSEMBLATO
SFK ITALIA

DATI TECNICI E MISURE NON SONO IMPEGNATIVE, LA DITTA SI RISERVA IL DIRITTO DI EVENTUALI VARIAZIONI SENZA L' OBBLIGO DI PREAVVISO. SI DECLINA OGNI RESPONSABILITA' PER EVENTUALI INESATTEZZE CONTENUTE NEL PRESENTE OPUSCOLO SE DOVUTE AD ERRORI DI STAMPA O DI TRASCRIZIONE. TUTTI I DIRITTI SONO RISERVATI. NESSUNA PARTE DI QUESTO DOCUMENTO PUO' ESSERE RIPRODOTTA, MEMORIZZATA IN SISTEMI D' ARCHIVIO O TRASMESSA IN QUALSIASI FORMA O MEZZO ELETTRONICO, MECCANICO, FOTOCOPIA O ALTRO SENZA LA PREVENTIVA AUTORIZZAZIONE DELLA DITTA

RADIANT
tecnologia nel calore dal 1959

Codice	Revisione
41-00188	00

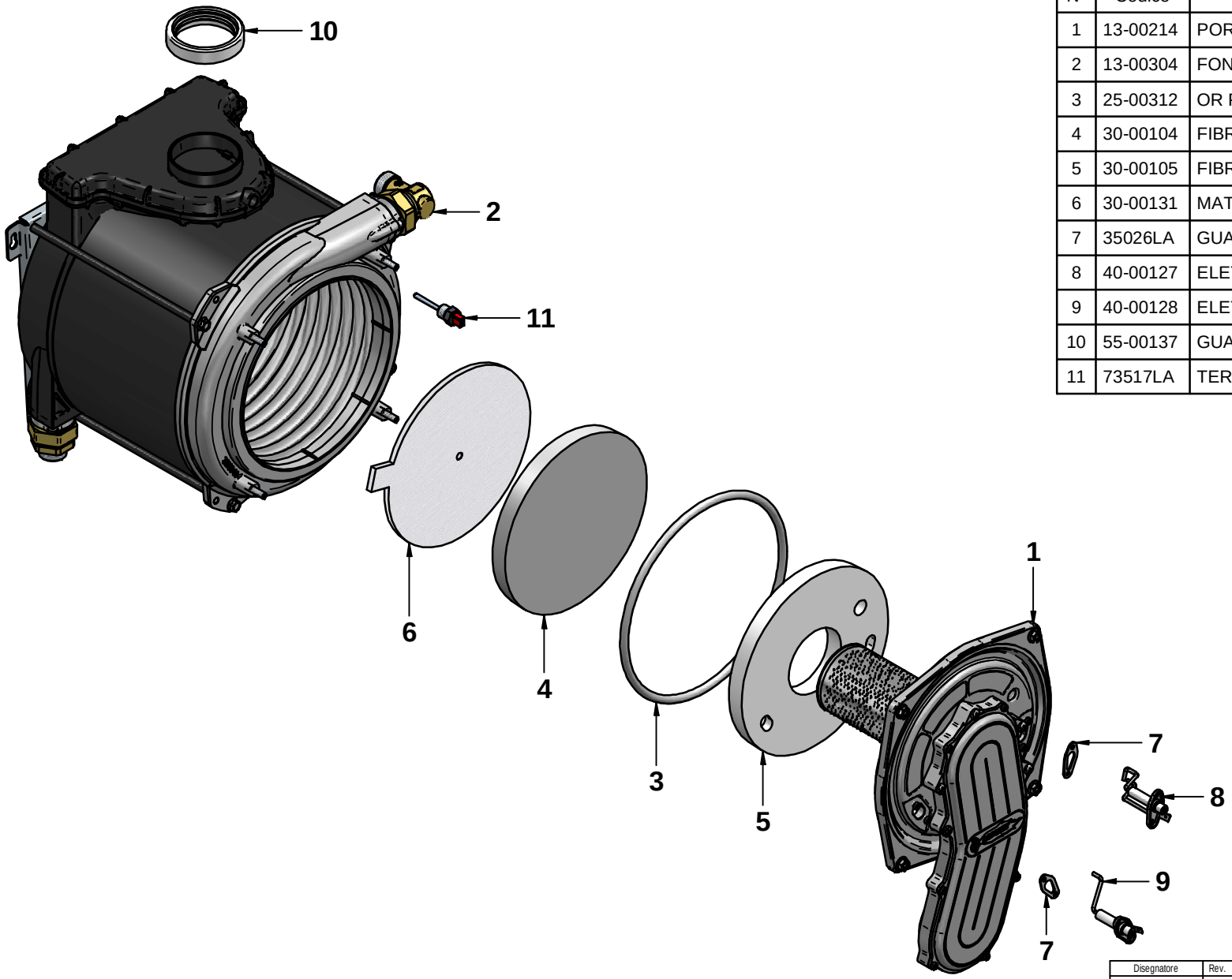

N°	Codice	Descrizione	Qt.
1	13-00214	PORTA FREDDA BRUCIATORE 34Kw	1
2	13-00304	FONDO CB 34Kw MONOTERMICO SFK	1
3	25-00312	OR PORTINA	1
4	30-00104	FIBRACERAMICA INFERIORE SP 18	1
5	30-00105	FIBRA CERAMICA TONDA Sp. 18	1
6	30-00131	MATERASSINO CERAMICO	1
7	35026LA	GUARNIZIONE PER ELETTRODI ISO/INOX	2
8	40-00127	ELETTRODO ACCENSIONE ISO USA CON CAVO	1
9	40-00128	ELETTRODO RIVELAZIONE ISO USA CON CAVO	1
10	55-00137	GUARNIZIONE 74x61 sp 17 EPDM	1
11	73517LA	TERMOFUSIBILE ROSSO ISTMQ 102 °C	1

Disegnatore	Rev.	data revisione	Autore revisione	Descrizione revisione
cristian.pazzaglini				
Modificato				
cristian.pazzaglini				

Data di creazione	Scala	Materiale	Sp.	Peso (Kg)
04/03/2016	1:4			1874.284

Note

Descrizione completa

SCAMBIATORE RADIANT SK1 SFK 34 MONOTERMICO

DATI TECNICI E MISURE NON SONO IMPEGNATIVE, LA DITTA SI RISERVA IL DIRITTO DI EVENTUALI VARIAZIONI SENZA L' OBBLIGO DI PREAVVISO. SI DECLINA OGNI RESPONSABILITÀ PER EVENTUALI INESATTEZZE CONTENUTE NEL PRESENTE OPUSCOLO SE DOVUTE AD ERRORI DI STAMPA O DI TRASCRIZIONE. TUTTI I DIRITTI SONO RISERVATI. NESSUNA PARTE DI QUESTO DOCUMENTO PUÒ ESSERE RIPRODOTTA, MEMORIZZATA IN SISTEMI D' ARCHIVIO O TRASMESSA IN QUALSIASI FORMA O MEZZO ELETTRONICO, MECCANICO, FOTOCOPIA O ALTRO SENZA LA PREVENTIVA AUTORIZZAZIONE DELLA DITTA

RADIANT

tecnologia nel calore dal 1959

Codice	Revisione
30-00245	00

\\SERVER5\Ruledesigner\Root\COMPONENTI STICA\30-\00245\30-00245_ RICAMBISTICA.dft / \\SERVER5\Ruledesigner \Root\COMPONENTISTIC A\30-\00245\30-0 0245.asm