Rev.	Descrizione	Data

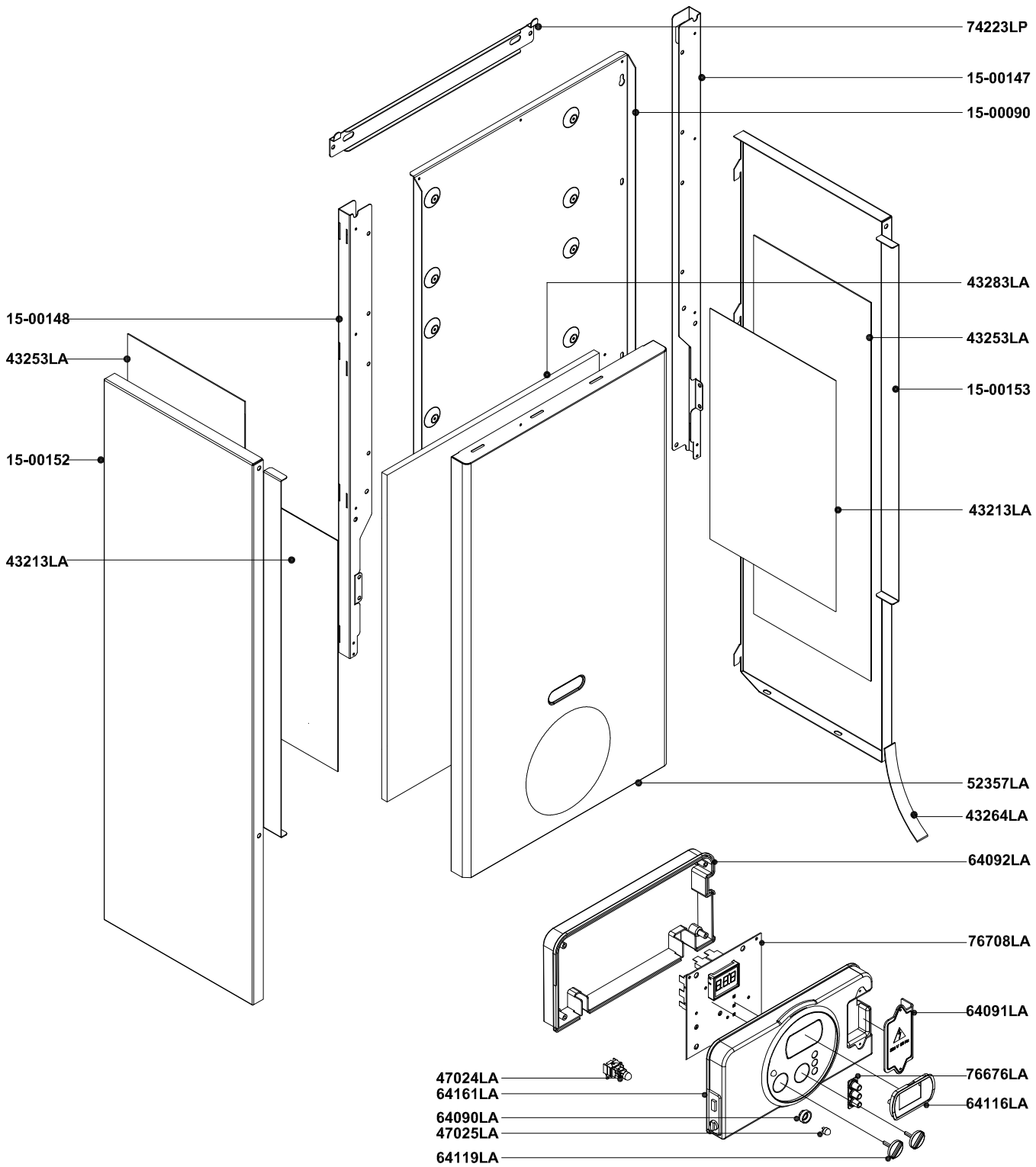

Pos.	Codice	Descrizione			U.M.	Q.ta'
		Oggetto: **Esploso ricambi Caldaia murale istantanea scambiatore intregato** ***COMPONENTI TELAIO + MANTELLO***	Data: 17.01.11	Codice n.: A011A312AL01	metano	
			Scala: —	A011B312AL01	G.P.L.	
			Ufficio: tecnico		gas città	
					aria prop.	
		Descrizione: **mod. RBS 23** *camera stagna - accensione elettronica*	Disegnato:		gasolio	
			Controllato:			
			Approvato:	Scheda n.: **B0960_AA1**		

RADIANT BRUCIATORI S.p.A.

DATI TECNICI E MISURE NON SONO IMPEGNATIVE. LA DITTA SI RISERVA IL DIRITTO DI EVENTUALI VARIAZIONI SENZA L'OBBLIGO DI PREAVVISO. DECLINIAMO OGNI RESPONSABILITÀ PER EVENTUALI INESATTEZZE CONTENUTE NEL PRESENTE OPUSCOLO, SE DOVUTE AD ERRORI DI STAMPA O DI TRASCRIZIONE. E+OE
TUTTI I DIRITTI SONO RISERVATI. NESSUNA PARTE DI QUESTO DOCUMENTO PUO' ESSERE RIPRODOTTA, MEMORIZZATA IN SISTEMI D'ARCHIVIO, O TRASMESSA IN QUALSIASI FORMA O MEZZO ELETTRONICO, MECCANICO, FOTOCOPIA, REGISTRAZIONE O ALTRI, SENZA LA PREVENTIVA AUTORIZZAZIONE SCRITTA DELLA DITTA.

Rev.	Descrizione	Data

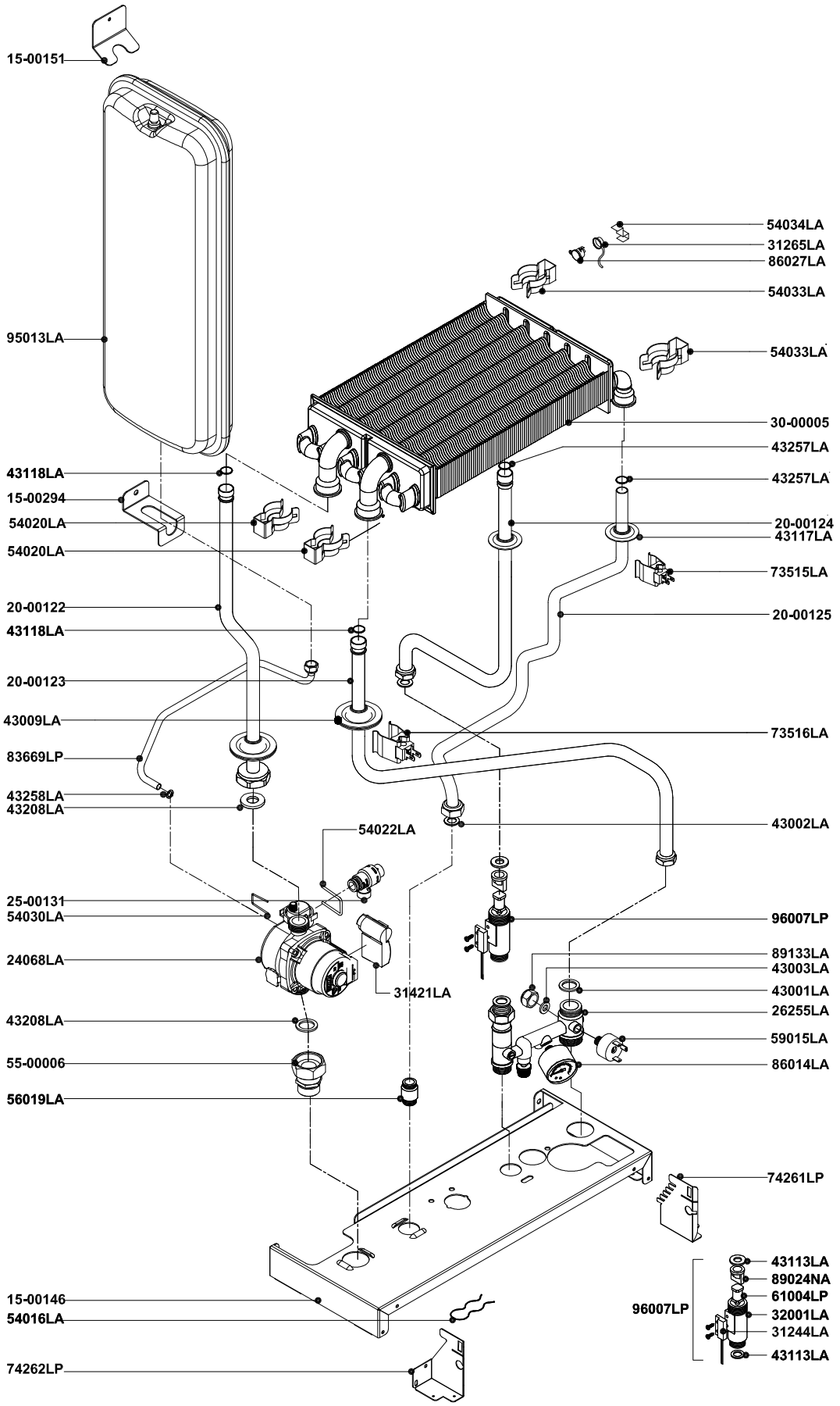

Pos.	Codice	Descrizione			U.M.	Q.ta'
		Oggetto: **Esploso ricambi Caldaia murale istantanea scambiatore intregato** ***COMPONENTI IMPIANTO IDRICO***	Data: 17.01.11	Codice n.:	A011A312AL01	metano
			Scala: —		A011B312AL01	G.P.L.
			Ufficio: tecnico			gas città
						aria prop.
		Descrizione: **mod. RBS 23** *camera stagna - accensione elettronica*	Disegnato:			gasolio
			Controllato:			
			Approvato:	Scheda n.:	**B0961_AA1**	

RADIANT BRUCIATORI S.p.A.

DATI TECNICI E MISURE NON SONO IMPEGNATIVE. LA DITTA SI RISERVA IL DIRITTO DI EVENTUALI VARIAZIONI SENZA L'OBBLIGO DI PREAVVISO. DECLINIAMO OGNI RESPONSABILITÀ PER EVENTUALI INESATTEZZE CONTENUTE NEL PRESENTE OPUSCOLO, SE DOVUTE AD ERRORI DI STAMPA O DI TRASCRIZIONE. E + OE
TUTTI I DIRITTI SONO RISERVATI. NESSUNA PARTE DI QUESTO DOCUMENTO PUO' ESSERE RIPRODOTTA, MEMORIZZATA IN SISTEMI D'ARCHIVIO, O TRASMESSA IN QUALSIASI FORMA O MEZZO ELETTRONICO, MECCANICO, FOTOCOPIA, REGISTRAZIONE O ALTRI, SENZA LA PREVENTIVA AUTORIZZAZIONE SCRITTA DELLA DITTA.

Rev.	Descrizione	Data

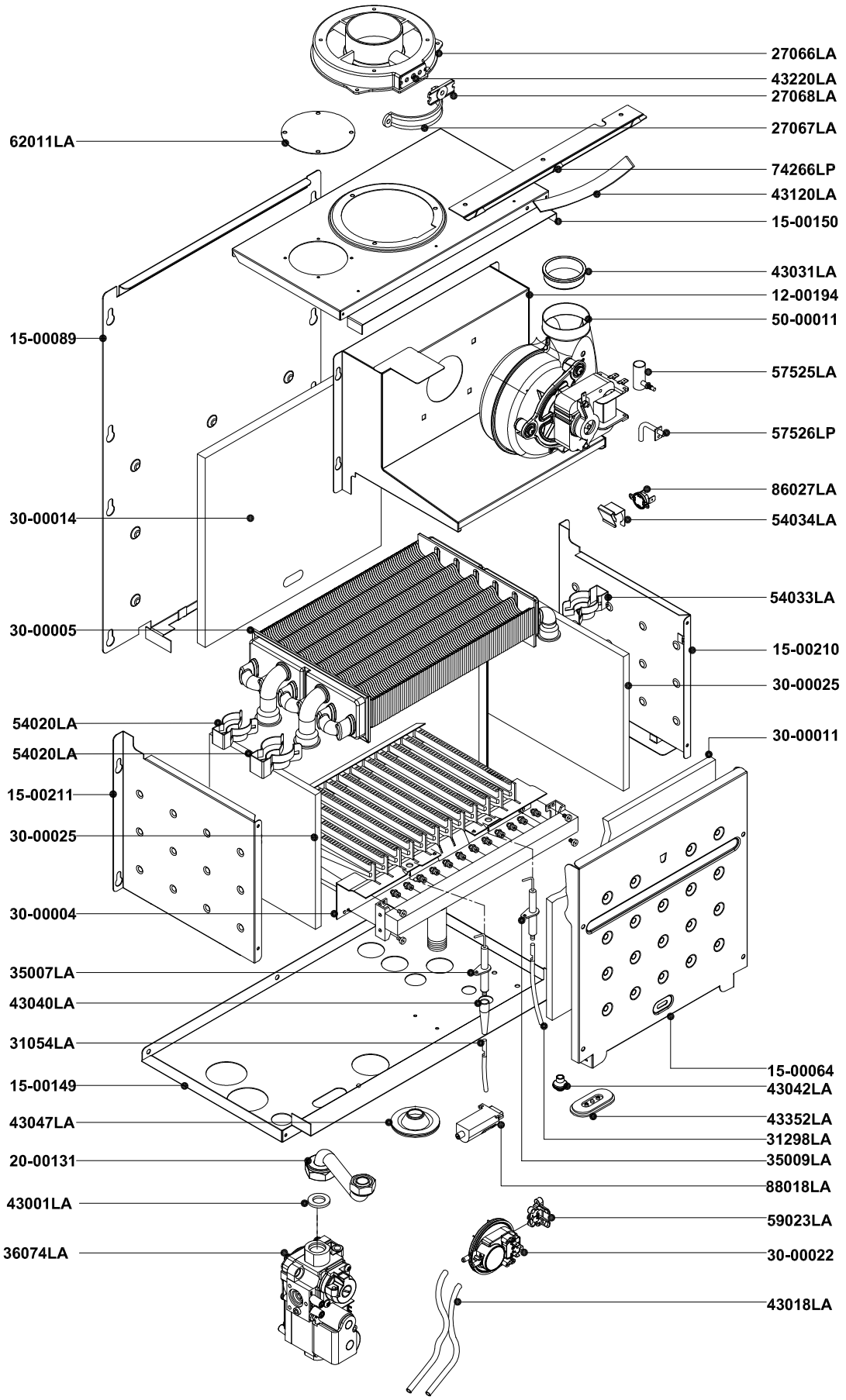

Pos.	Codice	Descrizione			U.M.	Q.ta'
		Oggetto: **Esploso ricambi Caldaia murale istantanea scambiatore intregato** ***COMPONENTI IMPIANTO TERMICO***	Data: 17.01.11	Codice n.: A011A312AL01	metano	
			Scala: —	A011B312AL01	G.P.L.	
			Ufficio: tecnico		gas città	
					aria prop.	
		Descrizione: **mod. RBS 23** *camera stagna - accensione elettronica*	Disegnato:		gasolio	
			Controllato:			
			Approvato:	Scheda n.: **B0962_AA1**		

RADIANT BRUCIATORI S.p.A.

DATI TECNICI E MISURE NON SONO IMPEGNATIVE. LA DITTA SI RISERVA IL DIRITTO DI EVENTUALI VARIAZIONI SENZA L'OBBLIGO DI PREAVVISO. DECLINIAMO OGNI RESPONSABILITÀ PER EVENTUALI INESATTEZZE CONTENUTE NEL PRESENTE OPUSCOLO, SE DOVUTE AD ERRORI DI STAMPA O DI TRASCRIZIONE. E+OE
TUTTI I DIRITTI SONO RISERVATI. NESSUNA PARTE DI QUESTO DOCUMENTO PUO' ESSERE RIPRODOTTA, MEMORIZZATA IN SISTEMI D'ARCHIVIO, O TRASMESSA IN QUALSIASI FORMA O MEZZO ELETTRONICO, MECCANICO, FOTOCOPIA, REGISTRAZIONE O ALTRI, SENZA LA PREVENTIVA AUTORIZZAZIONE SCRITTA DELLA DITTA.

Rev.	Descrizione	Data

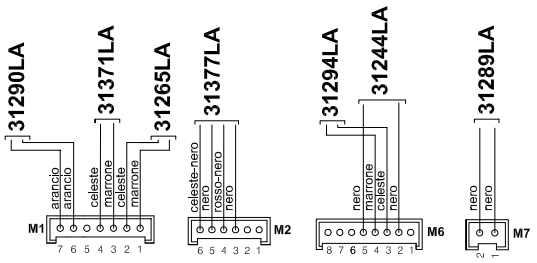

SCHEDA ELETTRONICA c/DISPLAY - SM20020
COD. 76708LA

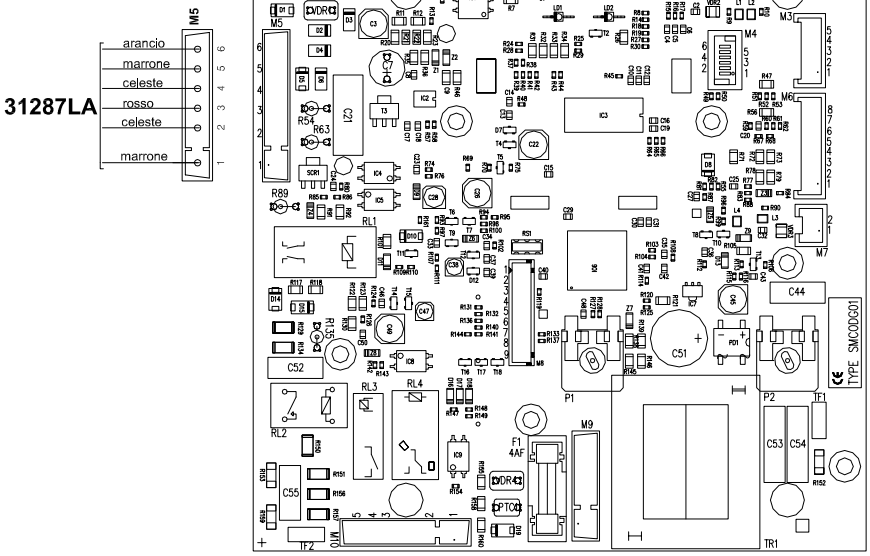

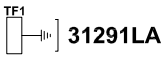

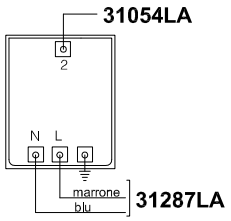

TRASFORMATORE
AC1 230VAC 25HZ COD. 88018LA

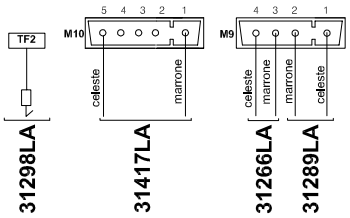

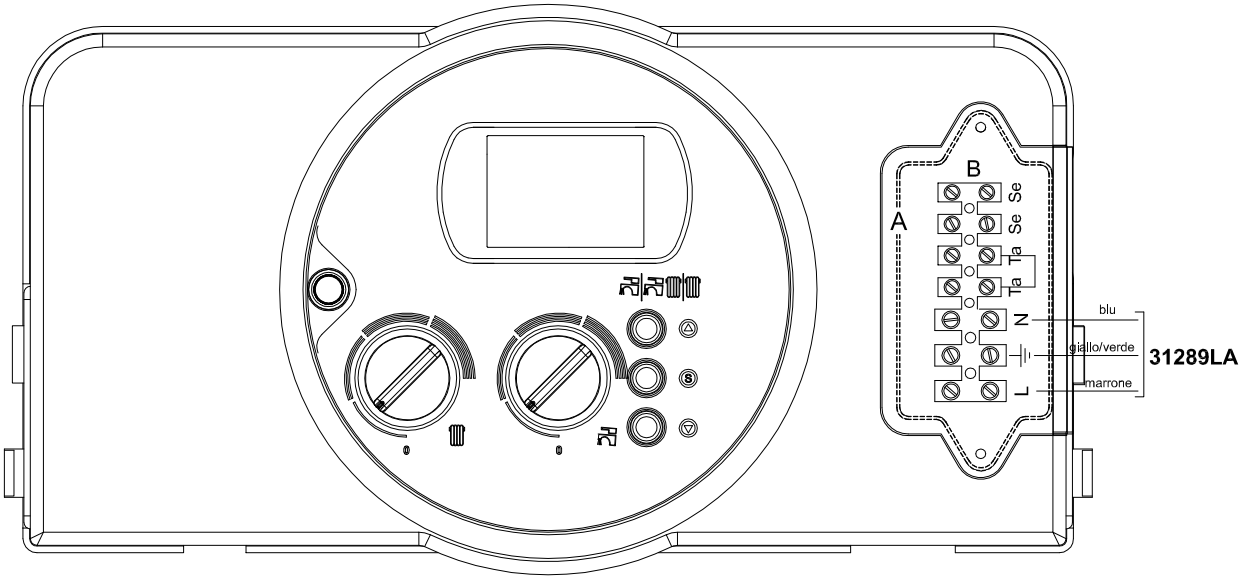

Pos.	Codice	Descrizione			U.M.	Q.ta'
		Oggetto: **Esploso ricambi Caldaia murale istantanea scambiatore intregato** ***COMPONENTI IMPIANTO ELETTRICO***	Data: 17.01.11	Codice n.:	A011A312AL01	metano
			Scala:		A011B312AL01	G.P.L.
			Ufficio: tecnico			gas città
						aria prop.
		Descrizione: **mod. RBS 23** *camera stagna - accensione elettronica*	Disegnato:			gasolio
			Controllato:			
			Approvato:	Scheda n.:	**B0963_AA1**	

RADIANT BRUCIATORI S.p.A.

DATI TECNICI E MISURE NON SONO IMPEGNATIVE. LA DITTA SI RISERVA IL DIRITTO DI EVENTUALI VARIAZIONI SENZA L'OBBLIGO DI PREAVVISO. DECLINIAMO OGNI RESPONSABILITÀ PER EVENTUALI INESATTEZZE CONTENUTE NEL PRESENTE OPUSCOLO, SE DOVUTE AD ERRORI DI STAMPA O DI TRASCRIZIONE. E + OE
TUTTI I DIRITTI SONO RISERVATI. NESSUNA PARTE DI QUESTO DOCUMENTO PUO' ESSERE RIPRODOTTA, MEMORIZZATA IN SISTEMI D'ARCHIVIO, O TRASMESSA IN QUALSIASI FORMA O MEZZO ELETTRONICO, MECCANICO, FOTOCOPIA, REGISTRAZIONE O ALTRI, SENZA LA PREVENTIVA AUTORIZZAZIONE SCRITTA DELLA DITTA.