FERELLA PURA F 24 MEL

- LISTA PEZZI DI RICAMBIO
- SPARE PART LIST
- ERSATZSTEILE
- LISTE PIECES DETACHES
- LISTA PIEZAS DE REPUESTO

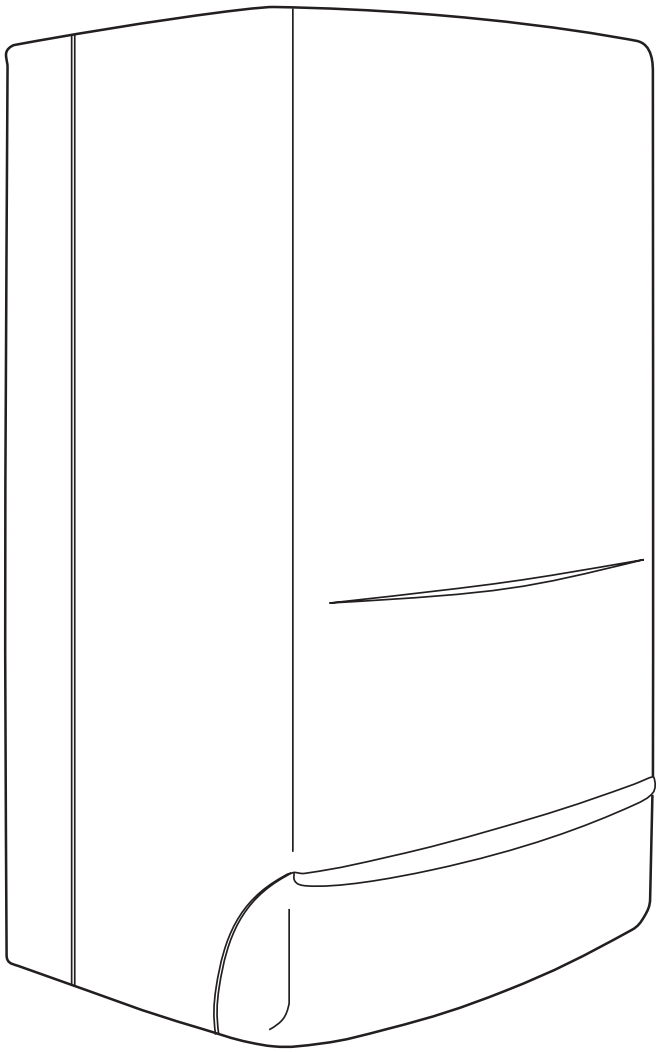

CODICE	EDIZIONE	MERCATO	VISTO
30R0464/0	11 - 01	IT	

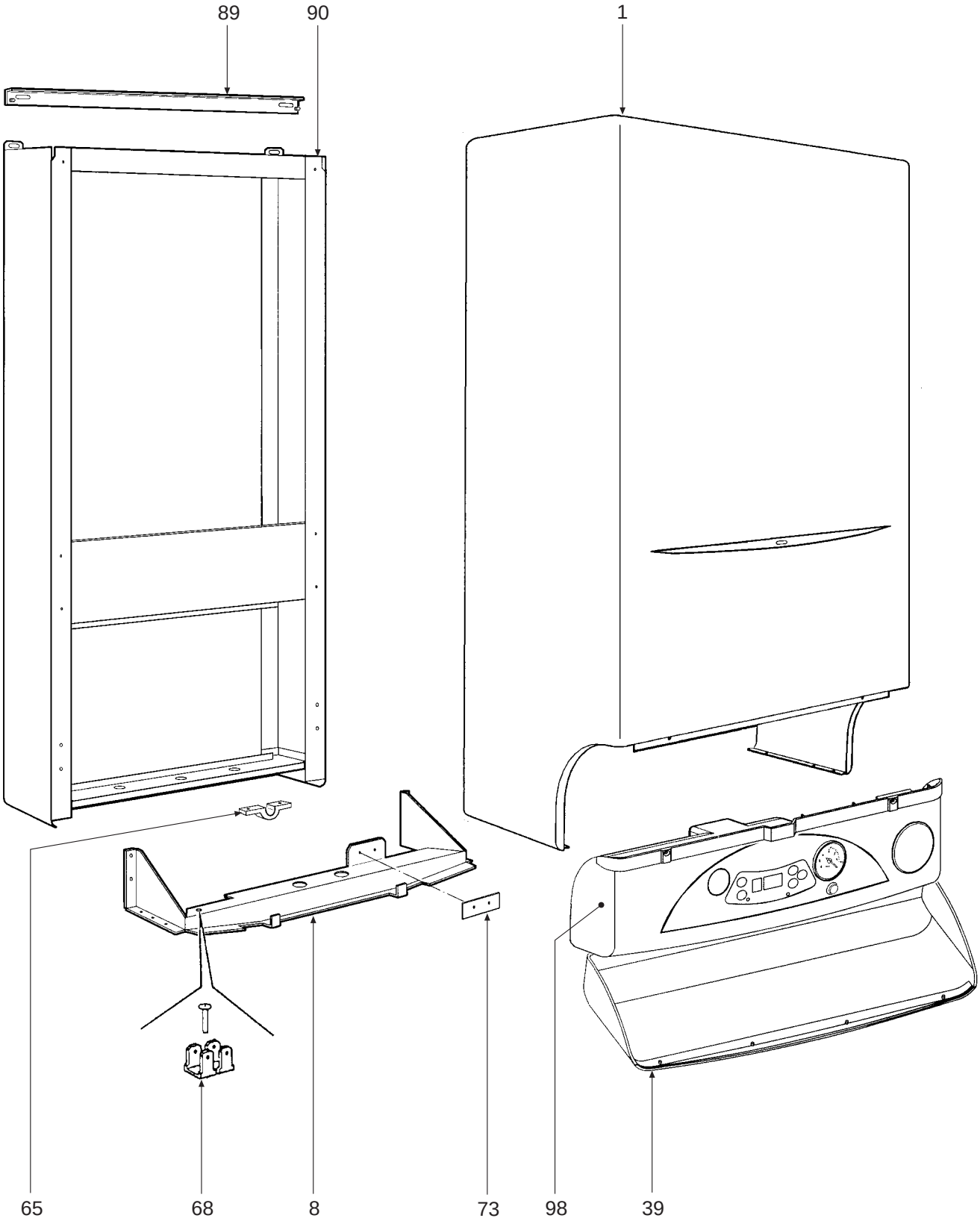
89
90
1
65
68
8
73
98
39

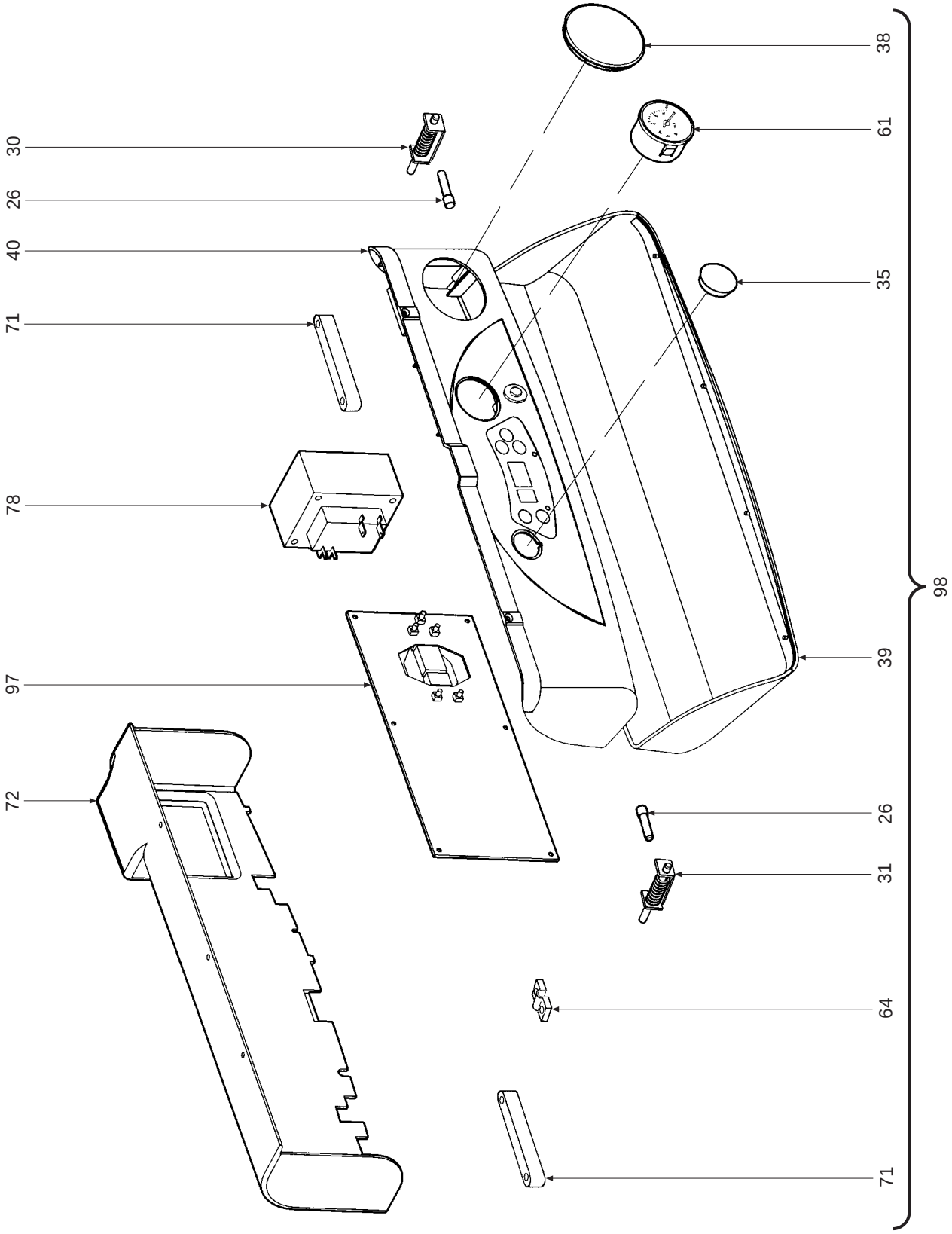
30
26
40
71
78
97
72
38
61
35
39
26
31
64
71
98

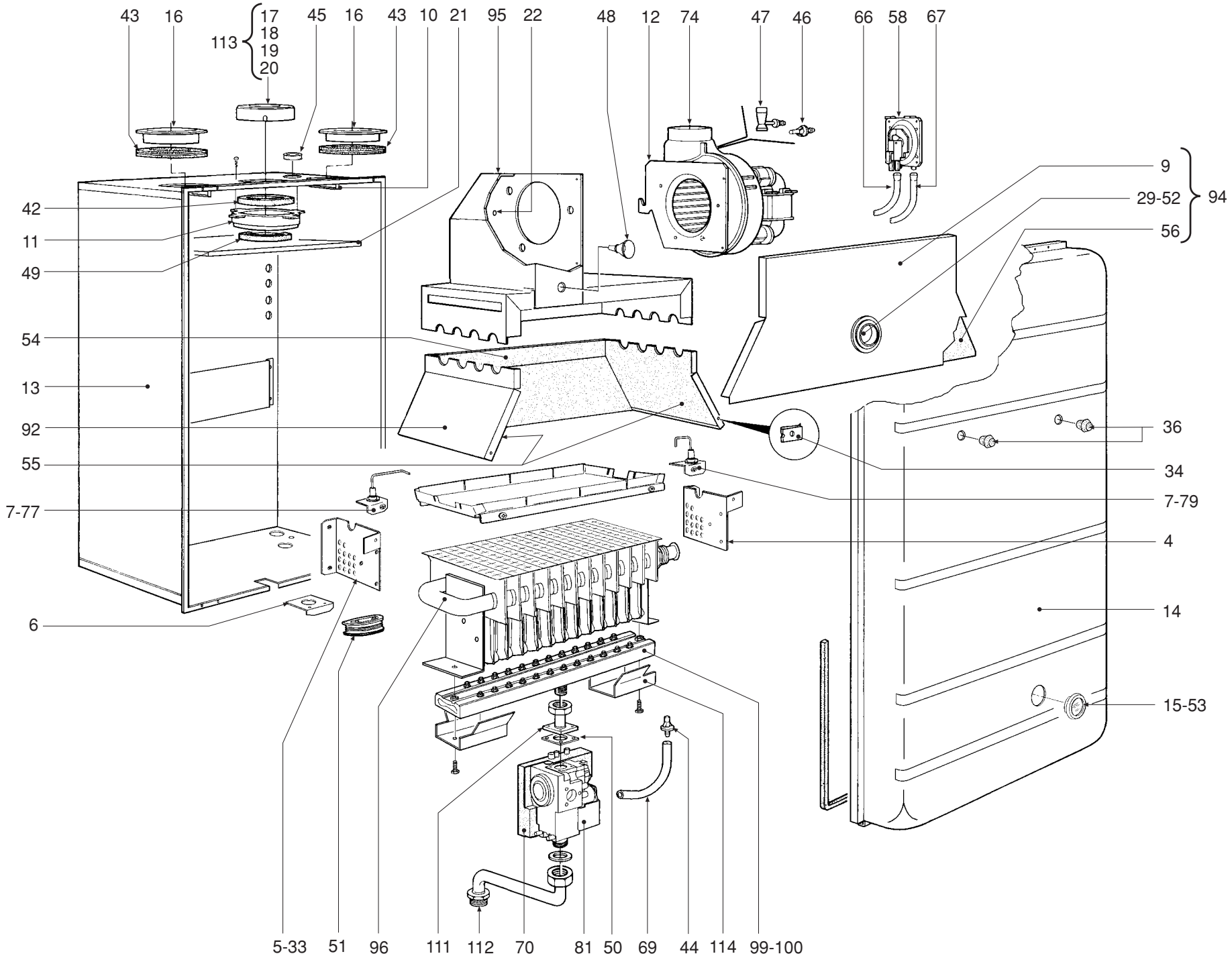

GRUPPO GAS

11.01

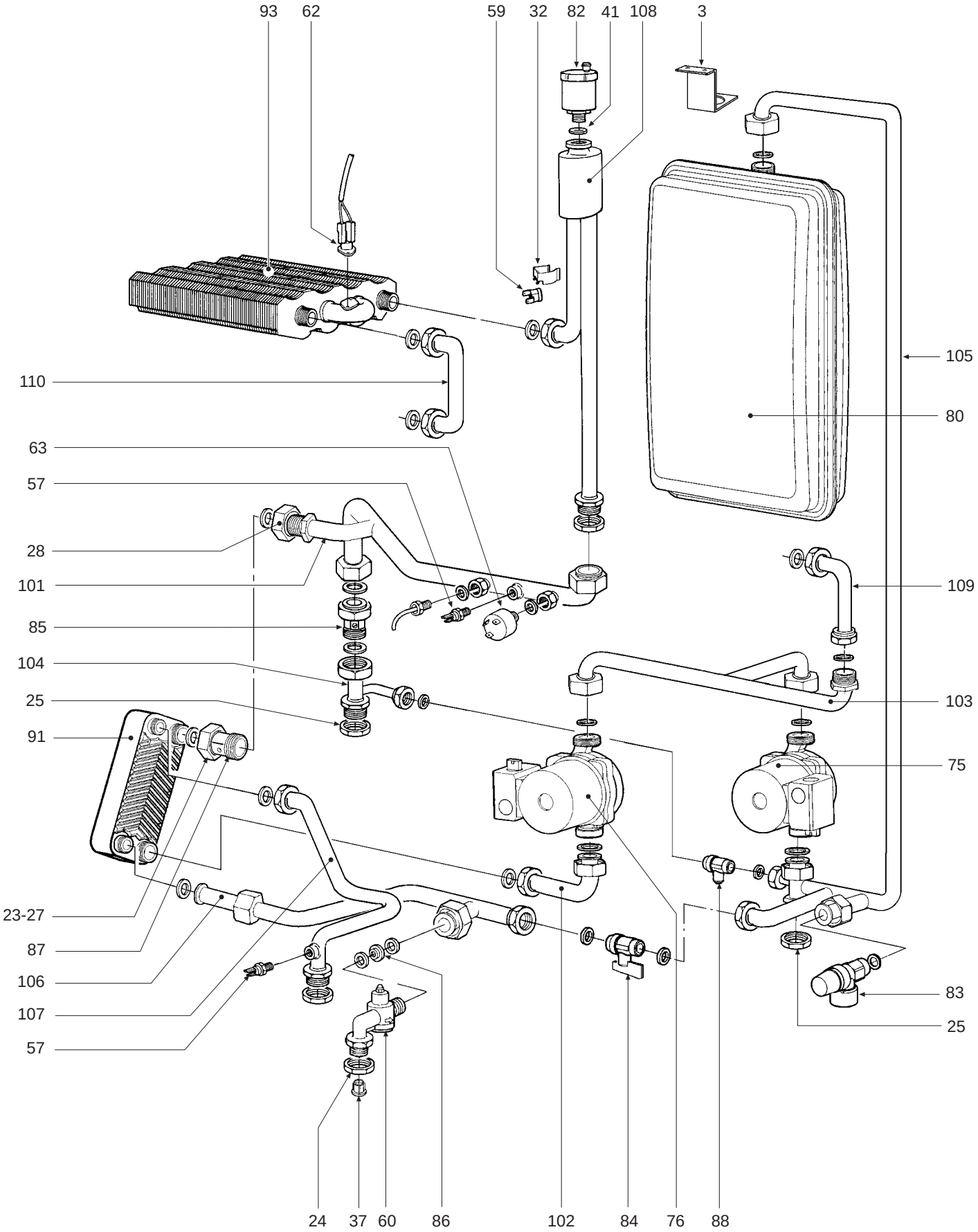
93
62
59
32
82
41
108
3
105
110
80
63
57
28
101
109
85
104
25
103
91
75
23-27
87
106
107
57
83
25
24
37
60
86
102
84
76
88

POS.	CODICE	DESCRIZIONE	Met.	G.P.L.
1	31146910	Mantello VRT “bianco”	1	1
3	31212590	Staffa fissaggio vaso di espansione	1	1
4	31212620	Staffa fissaggio bruciatore “destro”	1	1
5	31212630	Staffa fissaggio bruciatore “sinistro”	1	1
6	31212640	Lamiera chiusura camera stagna	1	1
7	31212680	Staffa supporto elettrodo	2	2
8	31212740	Staffa sostegno cablaggio	1	1
9	32002570	Pannello chiusura camera combustione	1	1
10	32117030	Staffa bloccaggio tubo fumi	1	1
11	32117090	Raccordo collegamento tra ventilatore e coperchio	1	1
12	32117330	Piastra porta ventilatore	1	1
13	32118450	Camera stagna	1	1
14	32118510	Pannello chiusura camera stagna	1	1
15	32202750	Oblò spia	1	1
16	32700440	Tappo aspirazione aria Ø 100 alluminio	2	2
17	32700600	Diaframma “fumi” Ø 45	1	1
18	32700610	Diaframma “fumi” Ø 47	1	1
19	32700620	Diaframma “fumi” Ø 50	1	1
20	32700690	Diaframma “fumi” Ø 52	1	1
21	32914110	Deflettore aria	1	1
22	34000880	Piolino per innesto ad asola M5	1	1
23	34011090	Girello 1"	1	1
24	34012090	Ghiera 1/2"	2	2
25	34012100	Ghiera 3/4"	2	2
26	34012120	Perno fissaggio cerniera	1	1
27	34012170	Riduzione M.F. 1"÷3/4"	1	1
28	34012280	Dado 3/4"	1	1
29	34100431	Cornice per vetrino oblò	1	1
30	34100610	Cerniera destra cruscotto	1	1
31	34100620	Cerniera sinistra cruscotto	1	1
32	34300510	Molla fissaggio termostato sicurezza	1	1
33	34504670	Vite TCB M4 x 8	4	4
34	34505270	Dado rapido	3	3
35	35003960	Tappo ABS Ø 25	1	1
36	35006150	Tappo	1	1
37	35007480	Filtro acqua per attacco 1/2"	1	1
38	35007860	Tappo per orologio programmatore	1	1
39	35007934	Coperchio cruscotto	1	1
40	35008470	Cruscotto porta strumenti	1	1
41	35100500	Guarnizione OR 3087	1	1
42	35100980	Guarnizione per tubo Ø 80	1	1
43	35101000	Guarnizione per tubo Ø 80 (asp. aria)	2	2
44	35101200	Guarnizione valvola sfiato	1	1
45	35101200	guarnizione valvola sfiato	1	1
46	35101310	Presa di pressione “aria-ventilatore”	1	1
47	35101320	Presa di pressione “Venturi”	1	1
48	35101430	Presa prelievo fumi	1	1
49	35101450	Guarnizione per tubo Ø 56	1	1

POS.	CODICE	DESCRIZIONE	Met.	G.P.L.
50	35101560	Guarnizione 32x32x2	1	1
51	35101780	Guarnizione di tenuta	1	1
52	35315240	Vetrino per oblò Ø 30	1	1
53	35321310	Vetrino per oblò per mantello	1	1
54	35321510	Isolante posteriore camera combustione	1	1
55	35321520	Isolante fiancate camera combustione	2	2
56	35321530	Isolante pannello camera combustione	1	1
57	36200500	Sonda di temperatura ad immersione	1	1
58	36400060	Pressostato differenziale aria	1	1
59	36400100	Termostato contatti oro 100° senza flangia	1	1
60	36400180	Flussometro	1	1
61	36400190	Idrometro	1	1
62	36401280	Termostato di limite	1	1
63	36401930	Pressostato acqua 1/4"	1	1
64	36501610	Morsetto serracavo	1	1
65	36504830	Serracavo	1	1
66	36504950	Rotolo tubetto Ø 4 silicone trasparente	1	1
67	36505210	Rotolo tubetto Ø 4 silicone rosso	1	1
68	36505720	Rivetto di massa a 4 linguette	1	1
69	36506220	Tubetto Øi 4 Lg. 230 trasparente	1	1
70	36506680	Centralina per valvola gas	1	1
71	36506690	Pressacavo	2	2
72	36506792	Scatola protezione cablaggio	1	1
73	36506970	Piastrina indicante morsetti	1	1
74	36601320	Ventilatore	1	1
75	36601460	Pompa WSC NYL40-15-O CRR-3	1	1
76	36601470	Pompa WSC NYL40-15-O CRR-9	1	1
77	36702470	Elettrodo di rivelazione	1	1
78	36702490	Trasformatore	1	1
79	36702581	Elettrodo d’accensione - rivelazione	1	1
80	36802110	Vaso di espansione rettangolare 12 lt.	1	1
81	36802720	Valvola gas Honeywell VK 4105 G	1	1
82	36900240	Valvola aria 1/2"	1	1
83	36900660	Valvola di sicurezza MF 3 bar	1	1
84	36901470	Rubinetto 3/8" con ritegno	1	1
85	36901500	Valvola non ritorno 3/4"	1	1
86	36901620	Regolatore di portata 8 lt.	1	1
87	36901860	Valvola non ritorno 3/4"	1	1
88	36901940	Rubinetto 3/8"	1	1
89	37105392	Gancio dima completo “bianco”	1	1
90	37105490	Telaio completo sostegno caldaia	1	1
91	37402610	Scambiatore	1	1
92	37403240	Camera combustione completa	1	1
93	37403250	Pacco lamellare completo	1	1
94	37403270	Pannello camera combustione completo	1	1
95	37515580	Camera fumo completa	1	1
96	37608200	Bruciatore “Polidoro”	1	1
97	38319360	Scheda elettronica completa	1	1

POS.	CODICE	DESCRIZIONE	Met.	G.P.L.
98	38319740	Cablaggio completo	1	1
99	38413260	Gruppo collettore gas - ugello foro Ø 0,89	1	
100	38413330	Gruppo collettore gas - ugello foro Ø 0,56		1
101	38413820	Tubazione mandata impianto	1	1
102	38413831	Tubazione pompa sanitario-scambiatore	1	1
103	38413841	Tubazione ritorno impianto	1	1
104	38413870	Tubazione mandata impianto valvola non ritorno	1	1
105	38414580	Tubazione ritorno pompa riscaldamento	1	1
106	38414590	Tubazione entrata acqua fredda	1	1
107	38449790	Tubazione uscita acqua calda	1	1
108	38449811	Tubazione gruppo sfiato	1	1
109	38449820	Tubazione ritorno impianto - bruciatore	1	1
110	38449831	Tubazione tra pacco e bruciatore	1	1
111	38449840	Tubazione tra valvola gas e bruciatore”	1	1
112	38449850	Tubazione entrata gas	1	1
113	39001200	Kit diaframma “fumi” Ø 47 - Ø 50 - Ø 52	1	1
114	31213940	Deflettore collettore gas	2	2