Camera aperta miste istantanee

Laser 25 E

- Veduta d'insieme

Caldaia serie LASER 21E/25E

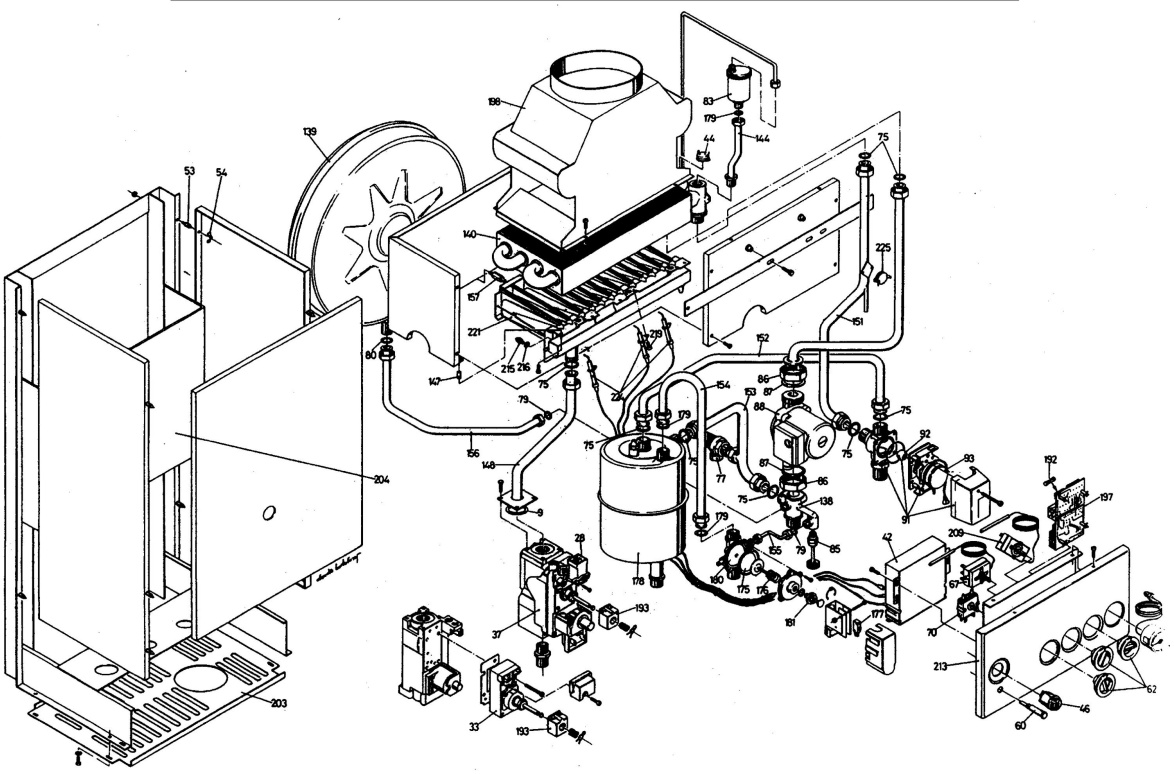

Camera aperta miste istantanee

Laser 25 E

- Veduta d'insieme

Pos.	Codice articolo	Descrizione	avviso
	S007000087	Distanziere bruciatore murali	
	I0997850	Pompa GRUNDFOSS 3VELOC.	
	020000101	Bruciatore murale 25/90	
138	011000056	Collet.Pompa D.1 1/2 Murale 90	
139	H160531008	Vaso d'espansione	
140	H015000654	Scambiatore termico MURALI 21/90	
140A	H015000655	Scambiatore termico MURALI 25/90	
144	007000102	Tubo jolly MURALI/90	
148	005000005	Tubo valvola gas-bruc. SIMPLEX-LASER/90	
151	005000011	Tubo scambiatore-3 vie LASER/90	
152	005000001	Tubo 3 vie boilerino LASER/90	
153	005000006	Tubo boilerino-pompa LASER/90	
154	005000010	Tubo pressostato-boilerino LASER/90	Cancellato
155	005000002	Tubo Alimentazione Laser 90	
156	005000013	Tubo vaso espansione SIMPLEX-LASER/90	
157	H011001010	SUPPORTO (pz.2)	
175	H403000001	Membrane (set 10 pcs)	
176	H403000002	MOLLA (pz.10)	
177	H403000003	Microinterruttore (5 pz.)	
178	H015000074	SCAMBIATORE SANITARIO LASER 221-225-321	
180	H049000245	Pressostato, PRECED.SANIT.1 MICRO-ASS	
181	H403000004	PORTA OR(pz.5)	
192	H057000687	Fusibile, 2A	
193	H057000689	Bobina modulazione	
197	H052000695	Scheda LASER - MASTER/90	
198	000000041	Cappa Fumi Murali 21 90	

Camera aperta miste istantanee

Laser 25 E

- Veduta d'insieme

Pos.	Codice articolo	Descrizione	avviso
198A	H000000132	CAPPA	
203	000000159	Griglia Protez.Laser 90	
204	000000637	Mantello Laser 90	
209	H048000652	TERMOSTATO SANITARIO LASER	
213	000000076	Mantello Laser 90	
219	H112004006	VITE (pz.10)	
221	020000063	Bruciatore murale 21/90	Cancellato
224	HA00230001	Elettrodo, KIT MONO ACCENSIONE	
225	H048000763	TERMOSTATO LIMITE 90/80 220 V.	
28	H401000001	Operatore Novasit 820 - 822	
33	H022000749	BOBINA	
37	H022000580	Valvola gas automatica Novasit	
42	H052000691	Centralina iono rm	
44	H048000764	Termostato di sicurezza	
46	H045000779	PULSANTE	
53	H038000065	PERNO (pz.10)	
53	H038000065	PERNO (pz.10)	
555	H144000125	UGELLO	
557	H129060910	ROSETTA (pz.10)	
60	H045000685	SEGNALATORE SPIA ROSSO	
62	H040000086	Manopola, ABS NERO INSER.BIANCO	
67	H048000602	Termostato caldaia 0-80 reg.	
70	H045000780	SELET.UNIPOL.EST-INV-SPE. S90	
77	H155200001	Valvola, SIC.1/2M 3BAR	
83	H021000363	VALVOLA SFOGO ARIA AUTOMATICA	

Camera aperta miste istantanee

Laser 25 E

- Veduta d'insieme

Pos.	Codice articolo	Descrizione	avviso
85	H013000391	Rubinetto	
86	H011000019	GIRELLO	
87	H134324535	Guarnizione, GOMMA DUTRAL 32X45X3,5	
88A	149112002	Circolatore mod. 25/60 d. 1 1/2	Cancellato
9	H133183330	GUARNIZIONE (pz.10)	
91	H021000313	VALVOLA TRE VIE	
93	H402000001	MOTORINO VALVOLA 3 VIE	