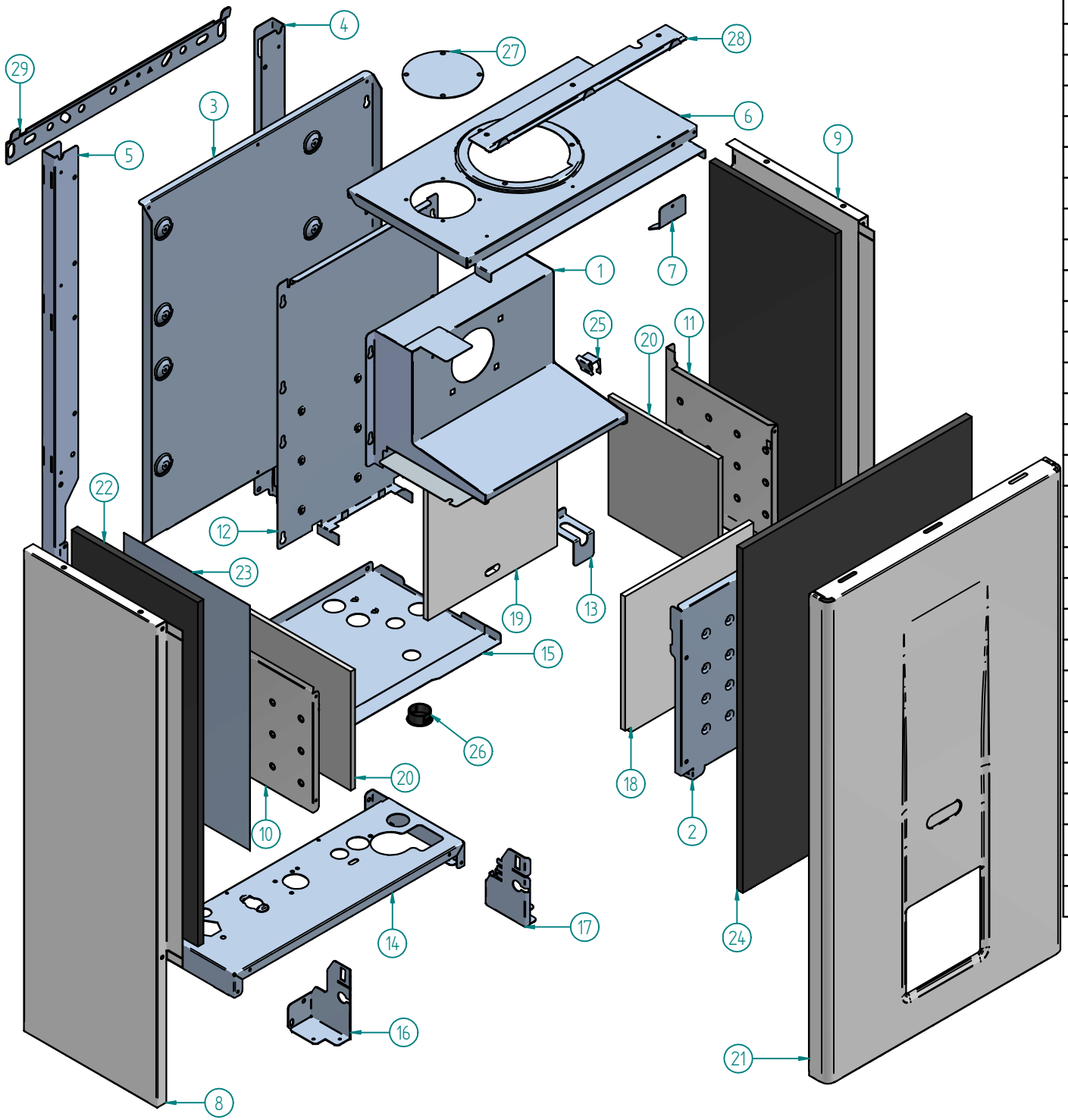

N°	Codice	Descrizione	Qt.
1	12-00941	CAPPA FUMI COMPLETA	1
2	15-00064	FRONTALE CAMERA COMBUSTIONE	1
3	15-00090	FONDO TELAIO	1
4	15-00147	LONGHERONE DESTRO	1
5	15-00148	LONGHERONE SINISTRO	1
6	15-00150	TESTATA SUPERIORE CAMERA STAGNA	1
7	15-00151	STAFFA SUPERIORE VASO ESPANSIONE	1
8	15-00152	LATERALE SINISTRO MANTELLO	1
9	15-00153	LATERALE DESTRO MANTELLO	1
10	15-00210	LATERALE DESTRO CAMERA COMBUSTIONE	1
11	15-00211	LATERALE SINISTRO CAMERA COMBUSTIONE	1
12	15-00264	FONDO CAPPA FUMI E CAMERA COMBUSTIONE	1
13	15-00294	STAFFA INFERIORE VASO ESPANSIONE	1
14	15-00784	DIMA RACCORDI	1
15	15-00786	TESTATA INFERIORE	1
16	15-00858	STAFFA SINISTRA QUADRO	1
17	15-00859	STAFFA DESTRA QUADRO	1
18	30-00011	FIBRA CERAMICA FRONTALE 210x226x7,5	1
19	30-00014	FIBRA CERAMICA FONDO	1
20	30-00025	FIBRA CERAMICA DX/SX	2
21	35-00042	FRONTALE MANTELLO	1
22	43212LA	LATERALI DESTRO E SINISTRO SPUGNA COIBENTAZIONE	1
23	43213LA	ADESIVO ALLUMINIO DX/SX 300x220	1
24	43283LA	FRONTALE NEOPRENE 395x520x10+ADESIVO ALLUMINIO	1
25	54034LA	MOLLA TERMOSTATO	1
26	55-00237	TAPPO D.28 GONFIAGGIO VASO ESPANSIONE LT.7	1
27	62011LP	TAPPO Ø100	1
28	74266LP	STAFFA FISSAGGIO MANTELLO	1
29	74503LP	STAFFA A MURO	1

Disegnatore	Rev.	data revisione	Autore revisione	Descrizione revisione
cristian.pazzaglini				
Modificato				
marco.giorgi				

Data di creazione	Scala	Materiale	Sp.	Peso (Kg)
27/11/2012	1:5			30.483

Note

Descrizione completa
RBS 24 "ENERGY" MET
IT - SIT R3

NOTA: DETTAGLI E MISURE NON SONO IMPEGNATIVE, LA DITTA SI RISERVA IL DIRITTO DI EVENTUALI VARIAZIONI SENZA L'OBBLIGO DI PREAVVISO. SI DECLINA OGNI RESPONSABILITÀ PER EVENTUALI INESATTEZZE CONTENUTE NEL PRESENTE OPUSCOLO SE DOVUTE AD ERRORI DI STAMPA O DI TRASCRIZIONE. TUTTI I DIRITTI SONO RISERVATI. NESSUNA PARTE DI QUESTO DOCUMENTO PUÒ ESSERE RIPRODOTTA, MEMORIZZATA IN SISTEMI DI ARCHIVIO O TRASMESSA IN QUALSIASI FORMA O MEZZO ELETTRONICO, MECCANICO, FOTOCOPIA O ALTRO SENZA LA PREVENTIVA AUTORIZZAZIONE DELLA DITTA

RADIANT BRUCIATORI s.p.a.
61025 Loc. Montelabbate (PS) - Via Pantanelli, 164
Tel. 0721/90791 (n. 4 linee r.a.) - Fax. 0721/9079299

Codice	Revisione
A011A312N101	00

N°	Codice	Descrizione	Qt.
1	12-00254	TUBO Ø18 MANDATA	1
2	12-01010	TUBO Ø10 VASO ESPANSIONE	1
3	12-01011	TUBO Ø18 RITORNO	1
4	12-01012	TUBO Ø14 GAS	1
5	12-01070	TUBO Ø14 SAN. FREDDO	1
6	12-01071	TUBO Ø14 SAN. CALDO	1
7	25-00283	VASO ESPANSIONE L7 RETTANGOLARE	1
8	26-00112	GRUPPO IDRAULICO	1
9	27066LA	ISPEZIONE FUMI	1
10	27067LA	FASCETTA ISPEZIONE FUMI	1
11	27068LA	PIASTRINO CHIUSURA ISPEZIONE FUMI	1
12	30-00023	PRESSOSTATO ARIA 2.14 - 1.96	1
13	30-00035	VALVOLA GAS 845 SIGMA	1
14	30-00052	BRUCIATORE 11R 1.35 PASSO19	1
15	30-00081	SCAMBIATORE BITERMICO 81A ENERGY	1
16	35007LA	ELETTRODO ACCENSIONE	1
17	35009LA	ELETTRODO RIVELAZIONE	1
18	43001LA	GUARNIZIONE 3/4"	2
19	43002LA	GUARNIZIONE 1/2"	1
20	43003LA	GUARNIZIONE 3/8"	1
21	43018LA	TUBO SILICONE TRASPARENTE Ø 8	1
22	43018LA	TUBO SILICONE TRASPARENTE Ø 8	1
23	43031LA	MANICOTTO Ø 54 ELETTROVENTILATORE	1
24	43040LA	CAPPUCCIO ELETTRODO SIL./ROSSO	1
25	43047LA	GUARNIZIONE CONICA	3
26	43113LA	GUARNIZIONE Ø 22x10.5x3 FLUSSOSTATO	1
27	43117LA	GUARNIZIONE PASSATUBO Ø 14 P000083-0152	2
28	43118LA	OR Ø17.86x2.62 EPDM SCAMBIATORE BITERMICO	2
29	43154LA	PASSACAVO IN SILICONE BIANCO	1
30	43159LA	GUARNIZIONE 3/4" MULTIPLEX Ø24x16x2	1
31	43220LA	GUARNIZIONE IN GOMMA EPDM	1
32	43257LA	OR 3056 EPDM	2
33	43352LA	FB12/1 GUAR.SIL/ROSSO OVALE	1
34	50-00011	ELETTROVENTILATORE	1
35	54016LA	MOLLA FISSAGGIO RACCORDI	1
36	54020LA	MOLLA FISSAGGIO PACCO LAMELLARE	2
37	54033LA	MOLLA DI FISSAGGIO SANITARI	2
38	55-00237	TAPPO D.28 GONFIAGGIO VASO ESPANSIONE LT.7	1

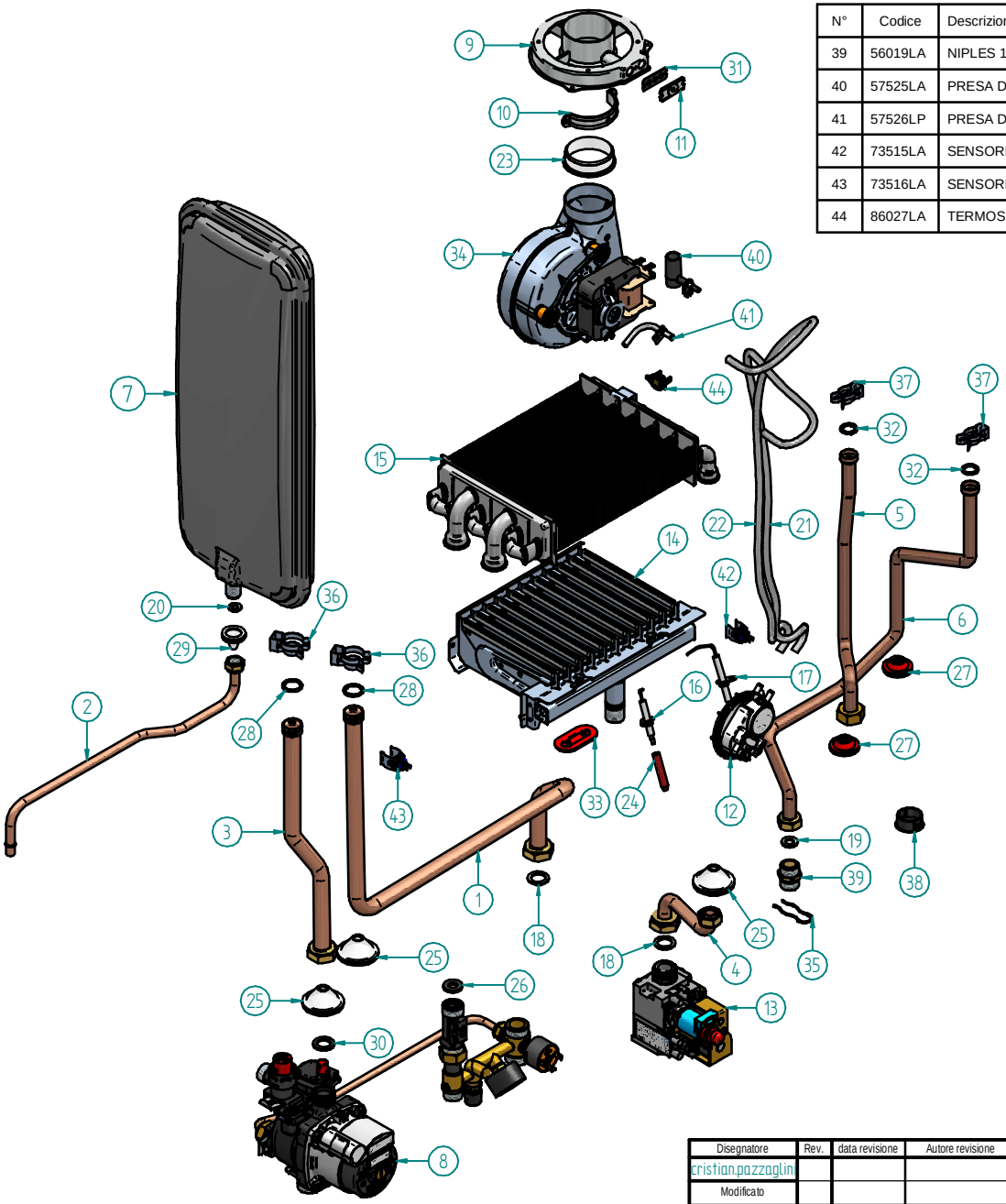

N°	Codice	Descrizione	Qt.
39	56019LA	NIPLES 1/2" E24 CON SEDE MOLLA	1
40	57525LA	PRESA DI DEPRESSIONE VENTURI 2005	1
41	57526LP	PRESA DI PRESSIONE	1
42	73515LA	SENSORE A CLIP x TUBO 13/15mm. BLU	1
43	73516LA	SENSORE A CLIP BLU PER TUBI Ø17 Ø18	1
44	86027LA	TERMOSTATO SICUREZZA 90°	1

Disegnatore	Rev.	data revisione	Autore revisione	Descrizione revisione
cristian.pazzaglini				
Modificato				
cristian.pazzaglini				

Data di creazione	Scala	Materiale	Sp.	Peso (Kg)
27/11/2012	1:5.5			3873.579

Note

Descrizone completa

RBS 24 "ENERGY" MET
IT - SIT R3

DATI TECNICI E MISURE NON SONO IMPEGNATIVE, LA DITTA SI RISERVA IL DIRITTO DI EVENTUALI VARIAZIONI SENZA L'OBBLIGO DI PREAVVISO. SI DECLINA OGNI RESPONSABILITÀ PER EVENTUALI INESATTEZZE CONTENUTE NEL PRESENTE OPUSCOLO SE DOVUTE AD ERRORI DI STAMPA O DI TRASCRIZIONE. TUTTI I DIRITTI SONO RISERVATI. NESSUNA PARTE DI QUESTO DOCUMENTO PUÒ ESSERE RIPRODOTTA, MEMORIZZATA IN SISTEMI DI ARCHIVIO O TRASMESSA IN QUALSIASI FORMA O MEZZO ELETTRONICO, MECCANICO, O FOTOCOPIA O ALTRO SENZA LA PREVENTIVA AUTORIZZAZIONE DELLA DITTA.

RADIANT BRUCIATORI s.p.a.
61025 Loc. Montelabbate (PS) - Via Pantanelli, 164
Tel. 0721/90791 (n. 4 linee r.a.) - Fax. 0721/9079299

Codice	Revisione
A011A312N101	00

\\SERVER5\Rvdesigner\Root\PROGETTO_FINITO\A011\A13\12\N11\01\A011A312N101_2.dft / \\SERVER5\Rvdesigner\Root\PROGETTO_FINITO\A011\A13\12\N11\01\A011A312N101.psm

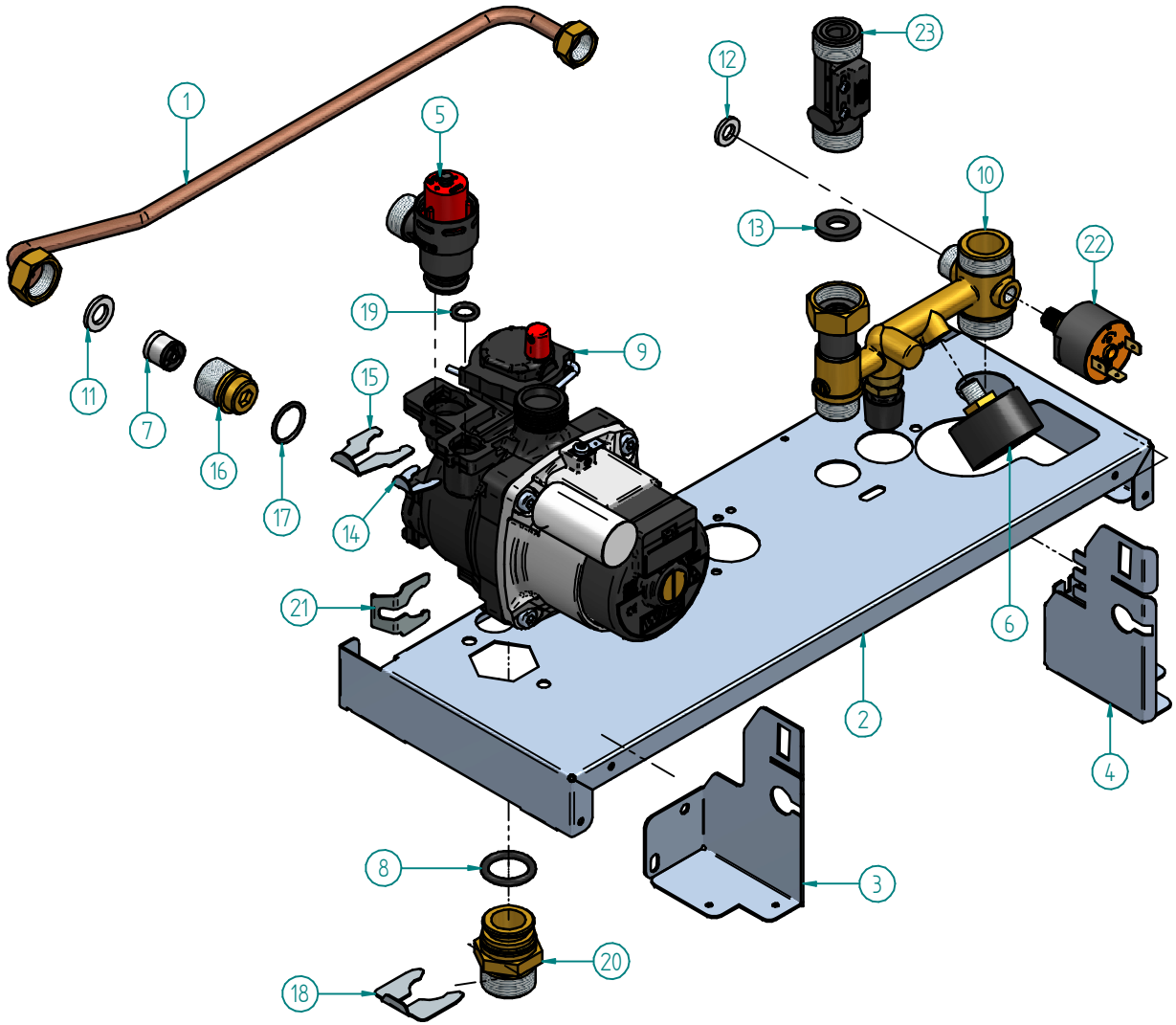

N°	Codice	Descrizione	Qt.
1	12-01008	TUBO Ø8 BYPASS	1
2	15-00784	DIMA RACCORDI	1
3	15-00858	STAFFA SINISTRA QUADRO	1
4	15-00859	STAFFA DESTRA QUADRO	1
5	25-00131	VALVOLA SICUREZZA 3bar 1/2"	1
6	25-00196	MANOMETRO NUOVO QUADRANTE	1
7	25-00256	BY-PASS Ø15 AP.0,3	1
8	25-00285	OR DI TENUTA TF95 INTMSL 12/5-1 WILO	1
9	25-00287	CIRCOLATORE 230V 50Hz TF95 ORE 3	1
10	26255LA	RACCORDO SANITARIO FREDDO / MANDATA	1
11	43002LA	GUARNIZIONE 1/2"	1
12	43003LA	GUARNIZIONE 3/8"	1
13	43113LA	GUARNIZIONE Ø 22x10.5x3 FLUSSOSTATO	1
14	54035LP	FORCELLA FISSAGGIO TUBO VASO ESP.	1
15	55-00149	MOLLA FISSAGGIO RACCORDO BYPASS	1
16	55-00217	RACCORDO BY PASS	1
17	55-00218	OR EPDM 17.13 x Ø2.62 BY-PASS	1
18	55-00219	MOLLA DI TENUTA NIPLES	1
19	55-00222	OR OR 9,6x2,4 DI TENUTA TUBO VASO ESP.	1
20	55-00228	NIPLEX 3/4"	1
21	55-00239	FORCELLA D.18 BY-PASS	1
22	59015LA	PRESSOSTATO ACQUA	1
23	96007LP	FLUSSOSTATO ELETTRONICO	1

Disegnatore	Rev.	data revisione	Autore revisione	Descrizione revisione
cristian.pazzaglini				
Modificato				
cristian.pazzaglini				

Data di creazione	Scala	Materiale	Sp.	Peso (Kg)
27/11/2012	1:2.5			759.015

Note

Descrizione completa

GRUPPO IDRAULICO
RBS 24 ENERGY - ITA

RADIANT BRUCIATORI s.p.a.
61025 Loc. Montelabbate (PS) - Via Pantanelli, 164
Tel. 0721/90791 (n. 4 linee r.a.) - Fax. 0721/9079299

Codice	Revisione
26-00112	00

DATI TECNICI E MISURE NON SONO IMPEGNATIVE, LA DITTA SI RISERVA IL DIRITTO DI EVENTUALI VARIAZIONI SENZA L'OBBLIGO DI PREAVVISO. SI DECLINA OGNI RESPONSABILITÀ PER EVENTUALI INESATTEZZE CONTENUTE NEL PRESENTE OPUSCOLO SE DOVUTE AD ERRORI DI STAMPA O DI TRASCRIZIONE. TUTTI I DIRITTI SONO RISERVATI. NESSUNA PARTE DI QUESTO DOCUMENTO PUÒ ESSERE RIPRODOTTA, MEMORIZZATA IN SISTEMI DI ARCHIVIO O TRASMESSA IN QUALSIASI FORMA O MEZZO ELETTRONICO, MECCANICO, FOTOCOPIA O ALTRO SENZA LA PREVENTIVA AUTORIZZAZIONE DELLA DITTA.

\\SERVER5\Rudesigner\Root\COMPONENTI_STICA\26-00112\26-00112.dft / \\SERVER5\Rudesigner\Root\COMPONENTISTICA\26-00112\26-00112.asm

N°	Codice	Descrizione	Qt.
1	31244LA	CAVO MICRO-FLUSSOSTATO CON TERMI NALE 3111-03	1
2	31289LA	MORSETTIERA CAVO ALIM. TERMOSTATO AMB. DT/DT2/ELIT	1
3	31291LA	CAVO SCHEDA MODULAZIONE TELAIO	1
4	31294LA	CAVO PRESSOSTATO ACQUA	1
5	31377LA	CAVO SONDA SANITARIO RISCALDAMENTO	1
6	31417LA	CAVO CIRCOLATORE PREMIUM	1
7	31421LA	CONNETTORE STOCKO 5 POLI	1
8	31458LA	CAVO MODULATORE VALVOLA SIT	1
9	31459LA	CAVO SCHEDA ELETTR./V.GAS SIT/TRASFORM.	1
10	40-00078	SCHEDA ELETTRONICA MONOTERMICA	1
11	45-00002	FRONTALE QUADRO	1
12	45-00008	TASTI IN GOMMA SERIE 2	2
13	45-00009	TASTI IN GOMMA SERIE 3	1
14	45-00013	MASCHERINA QUADRO R3	1
15	64091LA	COPERCHIO MORSETTIERA OBLO'	1
16	64092LA	CARTER QUADRO OBLO'	1

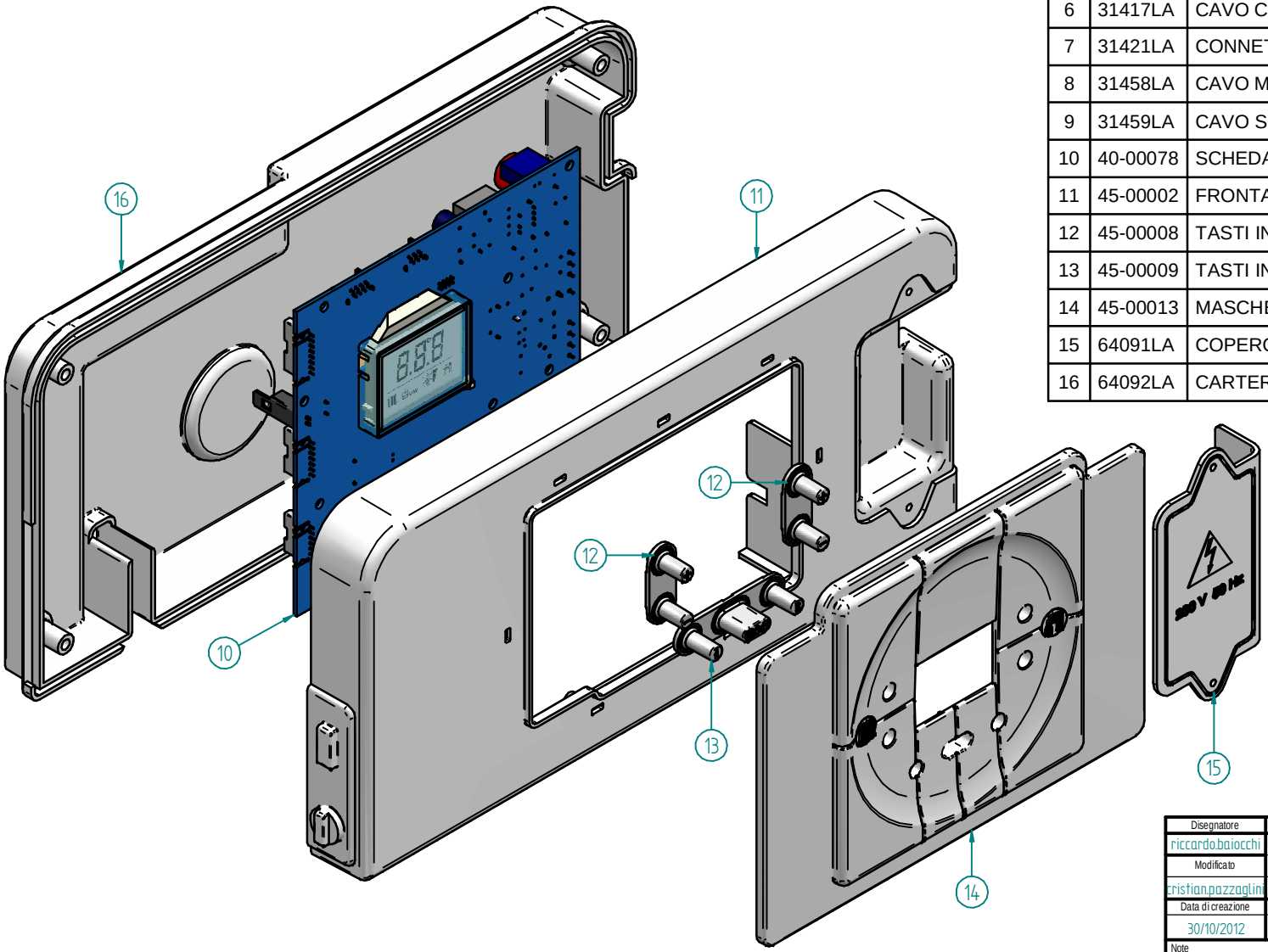

Disegnatore	Rev.	data revisione	Autore revisione	Descrizione revisione
riccardo.baiocchi				
Modificato				
cristian.pazzaglini				

Data di creazione	Scala	Materiale	Sp.	Peso (Kg)
30/10/2012	1:1.7			0.63

Note

Descrizone completa

QUADRO COMPLETO ASSEMBLATO
RBS 24 ENERGY - R3

DATI TECNICI E MISURE NON SONO IMPEGNATIVE, LA DITTA SI RISERVA IL DIRITTO DI EVENTUALI VARIAZIONI SENZA L'OBBLIGO DI PREAVVISO. SI DECLINA OGNI RESPONSABILITÀ PER EVENTUALI INESATTEZZE CONTENUTE NEL PRESENTE OPUSCOLO SE DOVUTE AD ERRORI DI STAMPA O DI TRASCRIZIONE. TUTTI I DIRITTI SONO RISERVATI. NESSUNA PARTE DI QUESTO DOCUMENTO PUÒ ESSERE RIPRODOTTA, MEMORIZZATA IN SISTEMI DI ARCHIVIO O TRASMESSA IN QUALSIASI FORMA O MEZZO ELETTRONICO, MECCANICO, FOTOCOPIA O ALTRO SENZA LA PREVENTIVA AUTORIZZAZIONE DELLA DITTA.

RADIANT BRUCIATORI s.p.a.
61025 Loc. Montelabbate (PS) - Via Pantanelli, 164
Tel. 0721/90791 (n. 4 linee r.a.) - Fax. 0721/9079299

Codice	Revisione
41-00051	00

\\SERVER5\Rudesigner\Root\COMPONENTI_STICA\41-\0005\41-00051.dft / \\SERVER5\Rudesigner\Root\COMPONENTISTICA\41-\0005\41-00051.asm