N°	Codice	Descrizione	Qt.
1	12-00358	BOX SIM COMPLETO 2010	1
2	12-00359	IMPIANTO COMPLETO 3VIE	1
3	15-00349	DIMA FISSAGGIO IMPIANTO	1
4	15-00350	STAFFA PORTA SCATOLA GEWISS GW44	1
5	40-00023	SCHEDA GESTIONE ZONE CALDAIA	1
6	86055LA	TERMOMETRO 0-120 IMIT	3

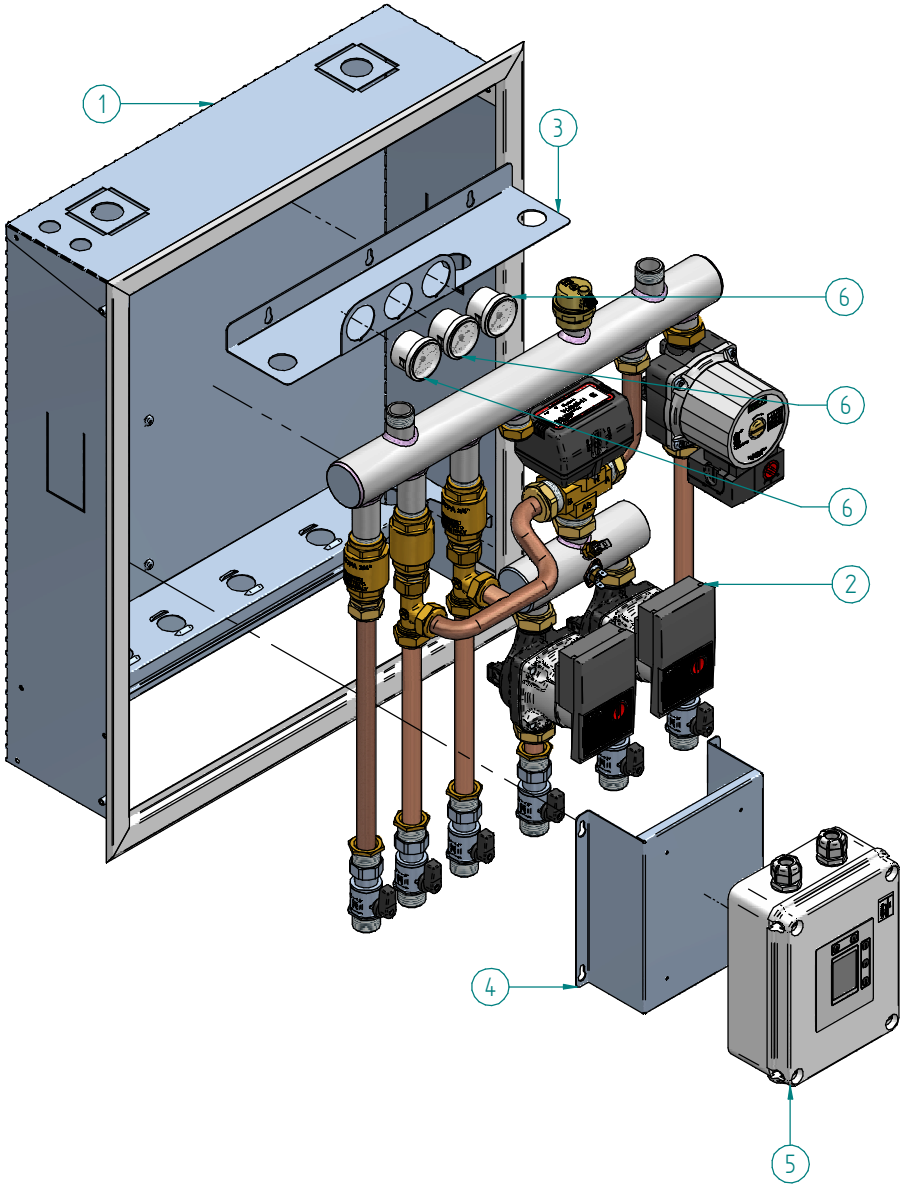

Disegnatore	Rev.	data revisione	Autore revisione	Descrizione revisione
francesco.bonetti				
Modificato				
marco.giorgi				

Data di creazione	Scala	Materiale	Sp.	Peso (Kg)
01/03/2010	1:5			1536.69

Note

Descrizione completa
SIM MULTIZONA
1A2B 2010

DATI TECNICI E MISURE NON SONO IMPEGNATIVE, LA DITTA SI RISERVA IL DIRITTO DI EVENTUALI VARIAZIONI SENZA L' OBBLIGO DI PREAVVISO. SI DECLINA OGNI RESPONSABILITA' PER EVENTUALI INESATTEZZE CONTENUTE NEL PRESENTE OPUSCOLO SE DOVUTE AD ERRORI DI STAMPA O DI TRASCRIZIONE. TUTTI I DIRITTI SONO RISERVATI. NESSUNA PARTE DI QUESTO DOCUMENTO PUO' ESSERE RIPRODOTTA, MEMORIZZATA IN SISTEMI D' ARCHIVIO O TRASMESSA IN QUALSIASI FORMA O MEZZO ELETTRONICO, MECCANICO O FOTOCOPIA O ALTRI SENZA LA PREVENTIVA AUTORIZZAZIONE DELLA DITTA

RADIANT BRUCIATORI s.p.a.
61025 Loc. Montelabbate (PS) - Via Pantanelli, 164
Tel. 0721/90791 (n. 4 linee r.a.) - Fax. 0721/9079299

Codice	Revisione
A01B0120B003	00

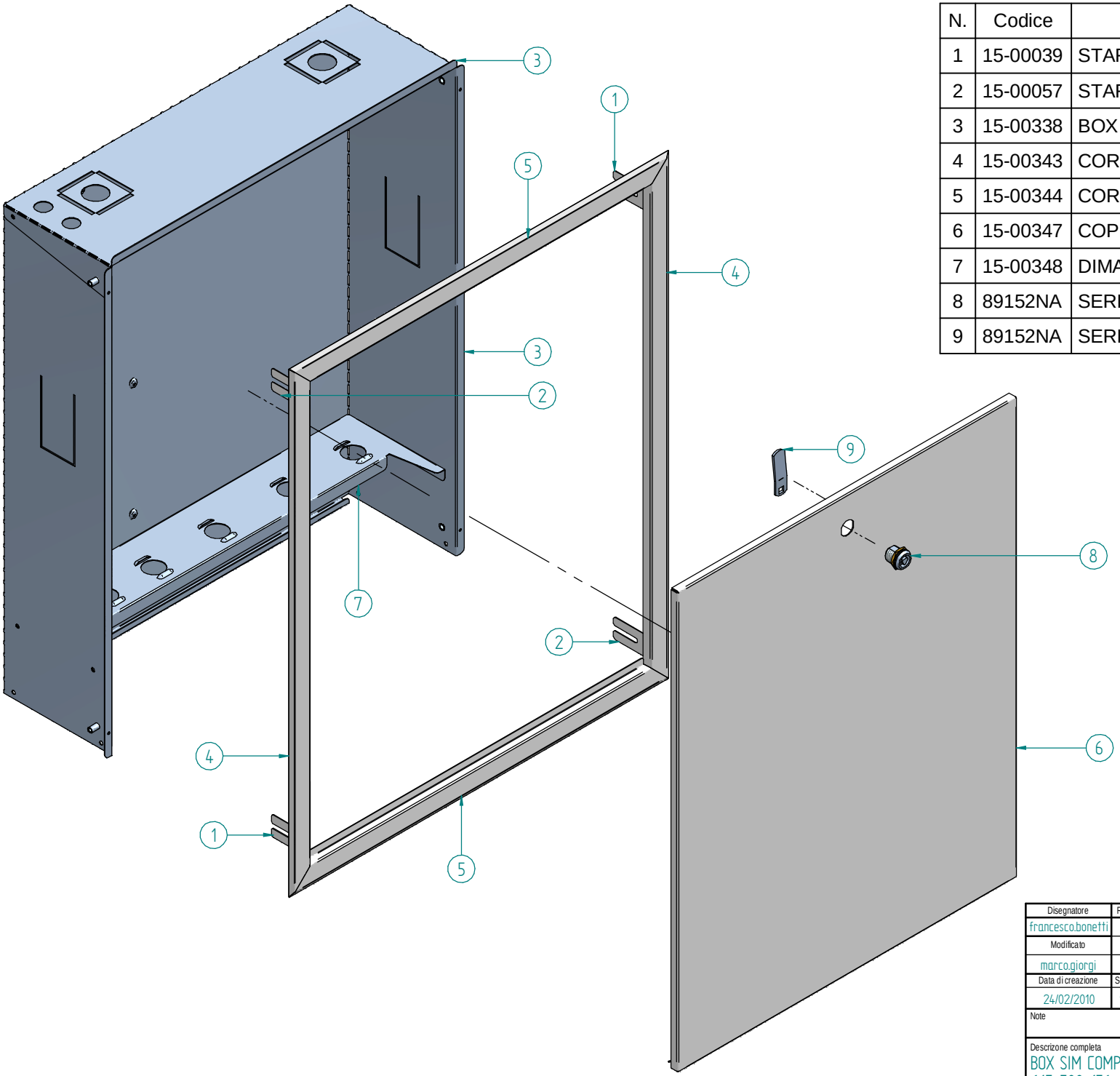

N.	Codice	Descrizione	Qt.
1	15-00039	STAFFA FISSAGGIO CORNICE BOX	2
2	15-00057	STAFFA FISSAGGIO OPPOSTA CORNICE BOX	2
3	15-00338	BOX MODULO SIM	1
4	15-00343	CORNICE LATERALE DESTRA / SINISTRA	2
5	15-00344	CORNICE SUPERIORE / INFERIORE	2
6	15-00347	COPERCHIO	1
7	15-00348	DIMA RACCORDI	1
8	89152NA	SERRATURA CROMATA PER BOX	1
9	89152NA	SERRATURA CROMATA PER BOX	1

Disegnatore	Rev.	data revisione	Autore revisione	Descrizione revisione
francesco.bonetti				
Modificato				
marco.giorgi				

Data di creazione	Scala	Materiale	Sp.	Peso (Kg)
24/02/2010	1:4			8.438

Note

Descrizione completa

BOX SIM COMPLETO 2010
615x500x156

DATI TECNICI E MISURE NON SONO IMPEGNATIVE, LA DITTA SI RISERVA IL DIRITTO DI EVENTUALI VARIAZIONE SENZA L' OBBLIGO DI PREAVVISO. SI DECLINA OGNI RESPONSABILITA' PER EVENTUALI INESATTEZZE CONTENUTE NEL PRESENTE OPUSCOLO SE DOVUTE AD ERRORI DI STAMPA O DI TRASCRIZIONE. TUTTI I DIRITTI SONO RISERVATI. NESSUNA PARTE DI QUESTO DOCUMENTO PUO' ESSERE RIPRODOTTA, MEMORIZZATA IN SISTEMI D' ARCHIVIO O TRASMESSA IN QUALSIASI FORMA O MEZZO ELETTRONICO, MECCANICO O FOTOCOPIA O ALTRI SENZA LA PREVENTIVA AUTORIZZAZIONE DELLA DITTA

RADIANT BRUCIATORI s.p.a.
61025 Loc. Montelabbate (PS) - Via Pantanelli, 164
Tel. 0721/90791 (n. 4 linee r.a.) - Fax. 0721/9079299

Codice	Revisione
12-00358	00

\\SERVERS\Ruledesigner\Root\GRUPPI\12-\00358\1 2-00358.dft / \\SERVERS\Ruledesigner \Root\GRUPPI\12-\00358\12-00358.asm

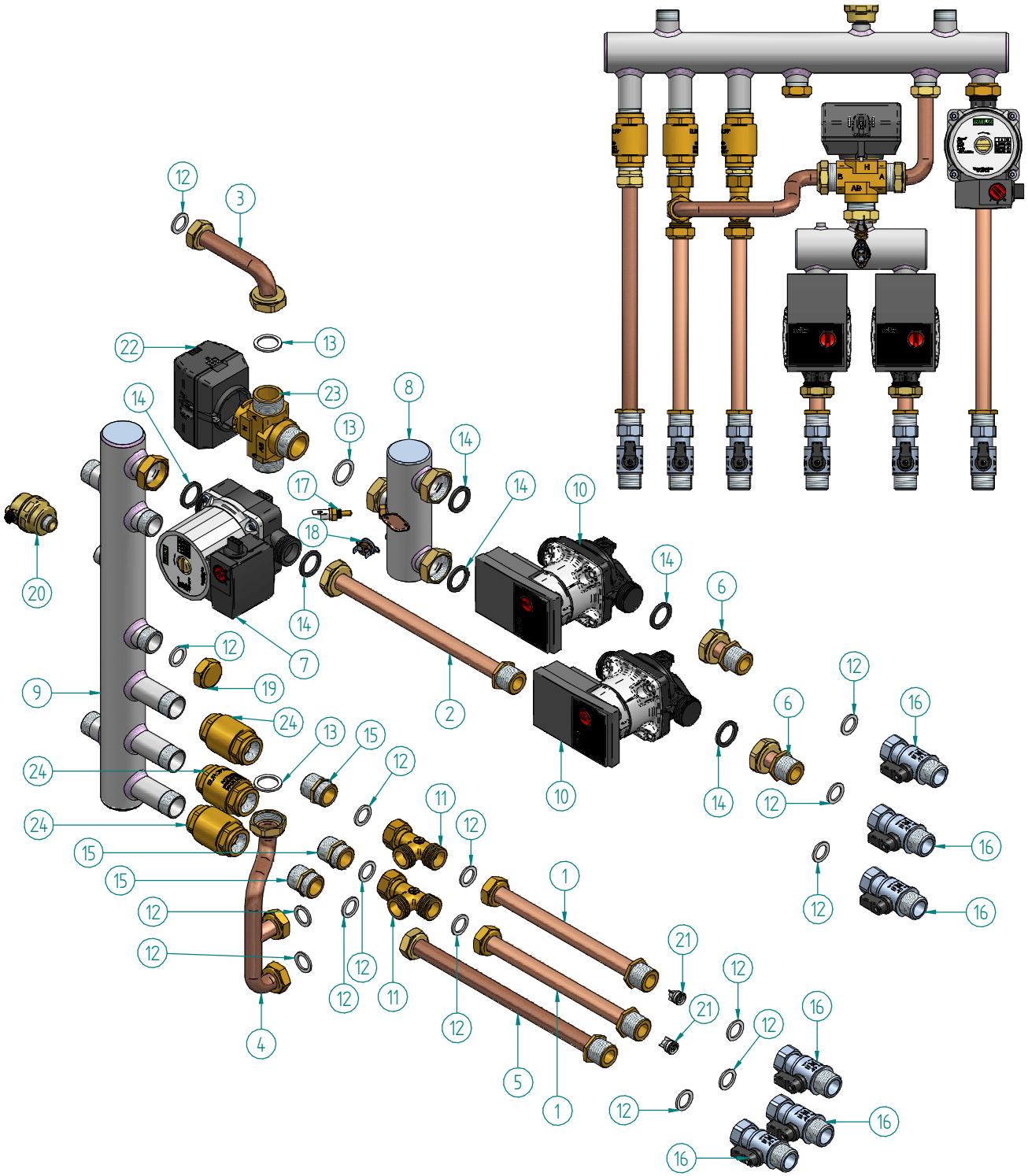

N.	Codice	Descrizione	Qt.
1	12-00341	TUBO Ø18 L248 TERMINALE 3/4	2
2	12-00342	TUBO Ø18 C3/4 L248	1
3	12-00348	TUBO Ø18 C3/4" C1" L92 P28	1
4	12-00350	TUBO Ø18 C3/4" C1" L167 P64	1
5	12-00360	TUBO Ø18 L290 C3/4" TS	1
6	20-00056	TUBO Ø18 L28 C3/4 NIPLES A SALDARE	2
7	24056LA	CIRCOLATORE RS 15/6-3-KU-CLF-6	1
8	25-00099	COLLETTORE 1"1/2 2 USCITE POMPA	1
9	25-00102	COLLETTORE 1"1/2	1
10	25-00327	CIRCOLATORE YONOS PARA RS15/6-	2
11	26068LA	RACCORDO "T" CALOTTA 3/4" LATERALE	2
12	43001LA	GUARNIZIONE 3/4"	15
13	43005LA	GUARNIZIONE Ø 30x23x2 1"	3
14	43208LA	GUARNIZIONE 23x30x3sp. EPDM 80 Sh. 1"	6
15	56026LA	NIPLES 3/4"M 3/4"M E27 ØF19	3
16	67042LA	VALVOLA A SFERA SFERA 3/4"M / 3/4"F	6
17	73507LA	SONDA BIANCA 1/8" IMMERSA	1
18	86033LA	TERMOSTATO SICUREZZA 50°	1
19	89022LA	TAPPO CIECO 3/4"	1
20	96012LA	VALVOLA JOLLY SFOGO ARIA 3/8"	1
21	96018LA	VALVOLA DI RITEGNO CO14	2
22	96048LA	MOTORE VALVOLA MISCELATRICE 230V	1
23	96049LA	CORPO VALVOLA MISCELATRICE 1"	1
24	96059LA	VALVOLA RITEGNO "EUROPA" 3/4	3

Disegnatore	Rev.	data revisione	Autore revisione	Descrizione revisione
francesco.bonetti	01	23/10/2013	Marco Giorgi	SOSTITUZIONE CIRCOLATORE
Modificato				
marco.giorgi				

Data di creazione	Scala	Materiale	Sp.	Peso (Kg)
24/02/2008	1:5			1527.199

Note

Descrizione completa

IMPIANTO COMPLETO 3VIE
MODULO SIM

DATI TECNICI E MISURE NON SONO IMPEGNATIVE, LA DITTA SI RISERVA IL DIRITTO DI EVENTUALI VARIAZIONE SENZA L' OBBLIGO DI PREAVVISO. SI DECLINA OGNI RESPONSABILITA' PER EVENTUALI INESATTEZZE CONTENUTE NEL PRESENTE OPUSCOLO SE DOVUTE AD ERRORI DI STAMPA O DI TRASCRIZIONE. TUTTI I DIRITTI SONO RISERVATI. NESSUNA PARTE DI QUESTO DOCUMENTO PUO' ESSERE RIPRODOTTA, MEMORIZZATA IN SISTEMI D' ARCHIVIO O TRASMESSA IN QUALSIASI FORMA O MEZZO ELETTRONICO, MECCANICO, FOTOCOPIA O ALTRI SENZA LA PREVENTIVA AUTORIZZAZIONE DELLA DITTA

RADIANT BRUCIATORI s.p.a.
61025 Loc. Montelabbate (PS) - Via Pantanelli, 164
Tel. 0721/90791 (n. 4 linee r.a.) - Fax. 0721/9079299

Codice	Revisione
12-00359	01

\\SERVER5\Ruledesigner\Root\GRUPPI\12-\00359\12-00359.dft / \\SERVER5\Ruledesigner\Root\GRUPPI\12-\00359\12-00359.asm