TAVOLA ESPLOSO PYROTHERM 35	1374	FEBBRAIO 07

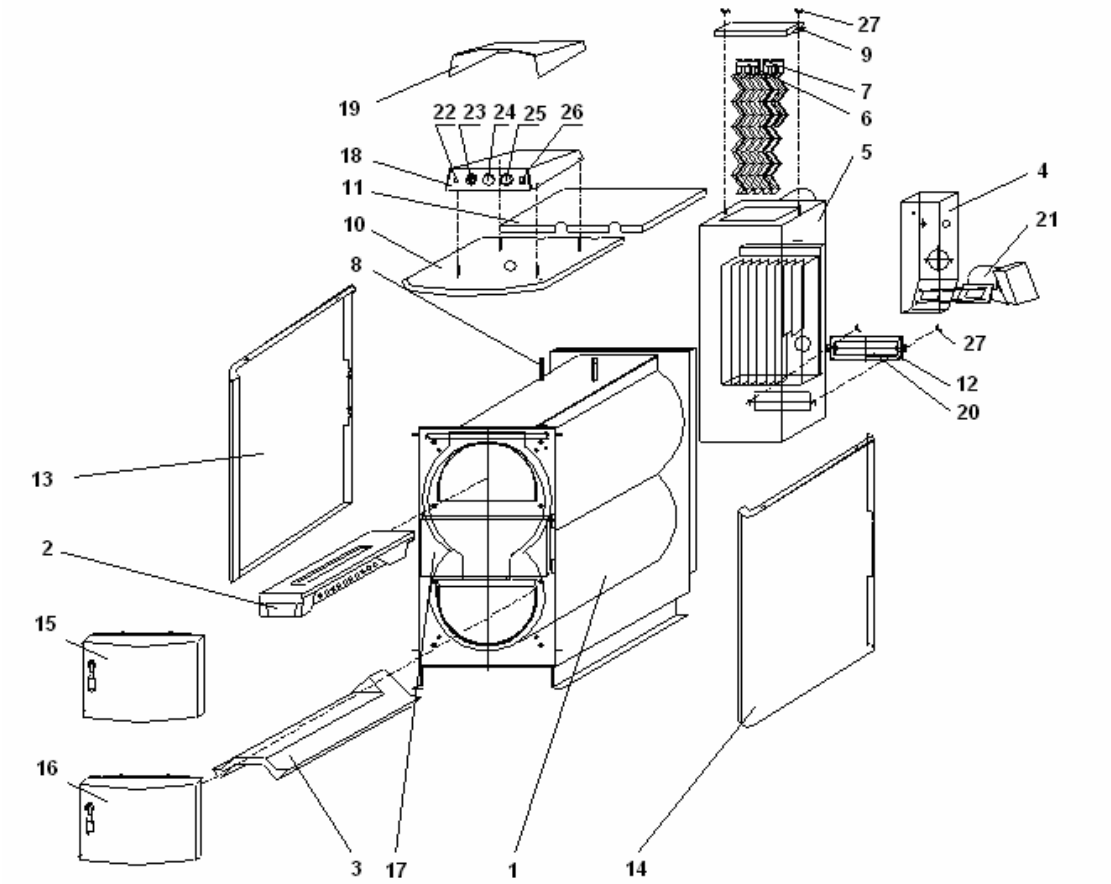

1	4567730	Corpo caldaia	Boiler body	E-PT35 001
2	4567740	Ugello ceramico	Ceramics nozzle	E-PT35 002
3	4567750	Camera di combustione ceramica	Ceramics burning chamber	E-PT35 003
4	4567760	Camera aria primaria	Air chamber	E-PT35 004
5	4567770	Cassa fumi	Gas chamber	E-PT35 005
6	4567780	Turbolatori 1	Barrier 1	E-PT35 006
7	4567790	Turbolatori 2	Barrier 2	E-PT35 007
8	4567800	Scambiatore	Discharging chamber	E-PT35 008
9	4567810	Coperchio superiore posteriore	Upper cover	E-PT35 009
10	4567820	Coperchio superiore anteriore	Front upper cover	E-PT35 010
11	4567830	Coperchio posteriore	Back cover	E-PT35 011
12	4567840	Coperchio inferiore	Under cover	E-PT35 012
13	4567720	Fianco sinistro	Left cover	E-PT35 013
14	4567850	Fianco destro	Right cover	E-PT35 014
15	4567860	Portina superiore	Upper door	E-PT35 015
16	4567870	Portina inferiore	Under door	E-PT35 016
17	4567880	Mantello anteriore	Front cover	E-PT35 017
18	4567890	Quadro di controllo	Control board	E-PT35 018
19	4567900	Coperchio quadro di controllo	Control board cover	E-PT35 019
20	4567910	Isolante	Insulation	E-PT35 020
21	4567920	Ventilatore	Fan	E-PT35 021
22	4567930	Spia allarme	Signal lamp - /ALARM/	E-PT35 022
23	4567940	Termostato fumi	Flue gas thermostat - F /Tthermostat-F/	E-PT35 023
24	4567950	Termoidrometro	Pressure gauge	E-PT35 024
25	4567960	Termostato regolazione	Boiler thermostat - B”/ Thermostat-B/	E-PT35 025
26	4567970	Interruttore ON/OFF	Switch / POWER/	E-PT35 026
27	4567980	Dado a farfalla	Butterfly nut	E-PT35 027