NIBE AG-AC10-80 U.E.

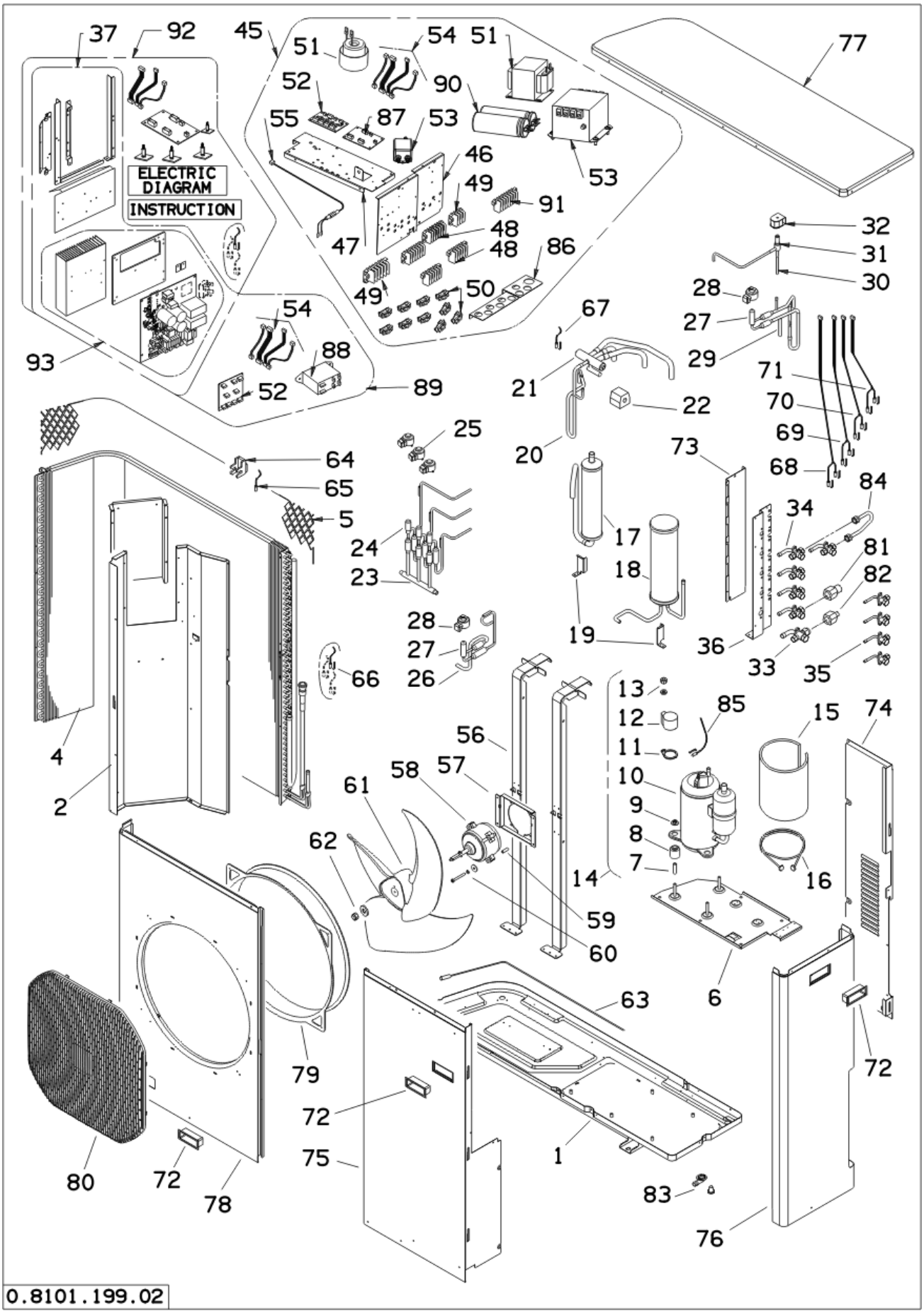

codice	modello

064169	AG-AC10-80 NIBE UE	01/05/16

	rif.	codice	descrizione	q.tà	inizio val.	fine val.	da matr.	a matr.
	1	6740001440	ASS.BASAMENTO ARG.F1936G80/110	1	01/05/16	31/12/9999		
	2	6740001420	DIVIS.BATT./COMPR.UEDC8KW3PH	1	01/05/16	31/12/9999		
	4	6740001178	ASS BATTERIA UE DCI8KW	1	01/05/16	31/12/9999		
	6	6740001180	PIASTRA BASE COMPR. DCI8KW	1	01/05/16	31/12/9999		
	7	6740001122	DISTANZIALE COMPR.DI8-L38	1	01/05/16	31/12/9999		
	8	6720000590	ANTIVIBR.COMPR.(VCS01D211)	1	01/05/16	31/12/9999		
	9	6230296497	DADO C/BORDO	1	01/05/16	31/12/9999		
	10	9910061	COMP.TNB220FSNMT C/ACC.SIAM	1	01/05/16	31/12/9999		
	11	6760000891	GUARNIZ COPERCHIO COMPR.	1	01/05/16	31/12/9999		
	12	6760000890	COPERCHIO OMPR.CR25C517	1	01/05/16	31/12/9999		
	13	6750000131	DADO COPERCHIO COMPRESS.	1	01/05/16	31/12/9999		
	14	9910061	COMP.TNB220FSNMT C/ACC.SIAM	1	01/05/16	31/12/9999		
	15	6760000892	ISOLANTE COMPRESSORE 215X475	1	01/05/16	31/12/9999		
	16	6230036031	RISCALDATORE CARTER 240V/20W	1	01/05/16	31/12/9999		
	17	6740001181	SEPARATORE DI LIQUIDO DCI8KW	1	01/05/16	31/12/9999		
	18	6740001182	ACCUMULATORE DI LIQUIDO DCI8KW	1	01/05/16	31/12/9999		
	19	6740001118	SQUADR.SUPP.SEPARATORE DCI6	1	01/05/16	31/12/9999		
	20	6740001275	GR.TUBI VALVOLA 4VIE UE8/11KEM	1	01/05/16	31/12/9999		
*	21	6740000906	VALV.4V (TIPO V2-410060-300)	1	01/05/16	31/12/9999		
*	22	6706000069	BOBINA ELETT.240V LDK-241RANCO	1	01/05/16	31/12/9999		
	23	6740001184	GR TUBI VALVOLE ESP B-C-D- DCI	1	01/05/16	31/12/9999		
*	24	6760000780	VALV. ESPANS. ELETT.CAM-BD15EX	1	01/05/16	31/12/9999		
*	25	6706000150	BOBINA VALV.ESPANS. L500	1	01/05/16	31/12/9999		
	26	6740001185	GR TUBI VALVOLA ESP A DCI8KW	1	01/05/16	31/12/9999		
*	27	6740000523	VALV. ESPAN.SAGINOMIYA UKV	1	01/05/16	31/12/9999		
	28	6704000118	BOBINA EL.SAGINOMIYA UKV 030E	1	01/05/16	31/12/9999		
	29	6740001186	GR TUBI VALVOLA ESP BP DCI8KW	1	01/05/16	31/12/9999		
	30	6740001187	GR TUBI VALVOLA DEFROST DCI8KW	1	01/05/16	31/12/9999		
*	31	6760000781	VALV.DEFROST FDF6A-049-RK	1	01/05/16	31/12/9999		
*	32	6706000151	BOBINA VALV DEFROST L600	1	01/05/16	31/12/9999		
	33	6760000894	GR VALVOLA 1/2"	1	01/05/16	31/12/9999		
	34	6760000893	GR VALVOLA 3/8"	1	01/05/16	31/12/9999		
	35	6760000895	GR. VALVOLA 1/4"	1	01/05/16	31/12/9999		
	36	6740001447	STAF.SUPP.RUB..ARGO F1936G80/1	1	01/05/16	31/12/9999		
	47	6740001311	LAMIERA QUADRO	1	01/05/16	31/12/9999		
	48	6706000366	MORSETTIERA 5P (8.5-V/V)	1	01/05/16	31/12/9999		
	49	6706000180	MORSETTIERA 5P	1	01/05/16	31/12/9999		
	50	6231422567	FISSACAVO PA268/SQ	1	01/05/16	31/12/9999		
*	51	9901107	INDUTTORE R9020A-TE(20A)	1	01/05/16	31/12/9999		
*	52	6706000345	SCHEDA DI ESPANSIONE 4VIE (V2)	1	01/05/16	31/12/9999		
*	53	9910063	FILTRO DI RETE TRIF.FN3256H	1	01/05/16	31/12/9999		
*	54	6706000369	CAVI SCHEDE (DCI-80-140-3PH)	1	01/05/16	31/12/9999		
	56	6740001195	STAFFA SUPPORTO VENTIL. DCI8KW	1	01/05/16	31/12/9999		
	57	6740001196	SUPPORTO MOTORE DCI8KW	1	01/05/16	31/12/9999		
*	58	6706000263	MOTORE SIC-71FW-D890-3	1	01/05/16	31/12/9999		
	59	6740001197	DISTANZ. MOTORE DE5,3-DI4 1-L1	1	01/05/16	31/12/9999		
	60	6740001198	VITI/ROND SUPP. MOTORE	1	01/05/16	31/12/9999		
*	61	6740001200	VENTOLA 3P-D490	1	01/05/16	31/12/9999		
	62	6740001199	DADO/ROND. FISS. VENTOLA	1	01/05/16	31/12/9999		

*	63	6706000375	RES.BAS.1,5M75W230V G65/80/110	1	01/05/16	31/12/9999		
	64	6740001091	SUPPORTO SONDA ARIA	1	01/05/16	31/12/9999		
*	65	6706000184	SONDA ARIA L950 (2P-WHT)	1	01/05/16	31/12/9999		
*	66	6706000264	SONDA BATTERIA D4/L950	1	01/05/16	31/12/9999		
*	67	6706000285	GR SONDA TUBO MANDATA COMP.	1	01/05/16	31/12/9999		
*	68	6706000286	GR.SONDE RGT A DCI11KW	1	01/05/16	31/12/9999		
*	69	6706000287	GR.SONDE RGT B DCI11KW	1	01/05/16	31/12/9999		
*	70	6706000288	GR.SONDE RGT C DCI11KW	1	01/05/16	31/12/9999		
*	71	6706000265	GR SONDE RGT D DCI8KW	1	01/05/16	31/12/9999		
*	72	6760000981	MANIGLIA DIR.GRI.RAL7042	1	01/05/16	31/12/9999		
	73	6740001441	PANN.INFER. ARG.F1936 G80/110	1	01/05/16	31/12/9999		
	74	6740001442	PANN.POSTER.ARG.F1936 G80	1	01/05/16	31/12/9999		
	75	6740001443	PANN.POST.NIBE ARG.F1936 G80	1	01/05/16	31/12/9999		
	76	6740001444	PANN.LATER.ARG.F1936 G80	1	01/05/16	31/12/9999		
	77	6740001445	PANN.SUP.ARG.F1936 G80/110	1	01/05/16	31/12/9999		
	78	6740001446	PANN.FRONT.C/BOCC.ARG.F1936 G80	1	01/05/16	31/12/9999		
	79	6740001201	BOCCAGLIO PLT D511	1	01/05/16	31/12/9999		
	80	6760000974	GRIGLIA MAND.RAL7042 G65 C/BOA	1	01/05/16	31/12/9999		
	81	6740001080	GR RIDUZIONE 1/2M-3/8F	1	01/05/16	31/12/9999		
	82	6740001142	GR RIDUZIONE 3/8M-1/2F	1	01/05/16	31/12/9999		
	83	6740001210	TUBETTO DRENAGGIO CON TAPPO	1	01/05/16	31/12/9999		
	84	6740001317	TUBO PONTE EMIX UE8/11KWEMX	1	01/05/16	31/12/9999		
*	85	6706000284	GR.SONDA TESTA COMPRESSORE	1	01/05/16	31/12/9999		
*	88	9901218	RELAIS PUISSANCE G7L-2A-TUB	1	01/05/16	31/12/9999		
*	89	6706000416	GR.Q.ELETTR.SCH.ELET.AC10-80 3F	1	01/05/16	31/12/9999		
*	90	9910062	COND.1500UF 400V(D40X112)	1	01/05/16	31/12/9999		
	91	6706000365	MORSETTIERA 7P (8.5-V/V)	1	01/05/16	31/12/9999		
	93	6706000417	GR.SCHEDA/DISSIPATORE AC10-80 3F	1	01/05/16	31/12/9999		
	998	08101199	ESPLOSO UE 80/110 3FASE	1	01/05/16	31/12/9999		
	999	6760000983	KIT IMBALLO NIBE AG-AC10-80 UE	1	01/05/16	31/12/9999		