AOV25S TECHNIBEL CONSOLE EAU

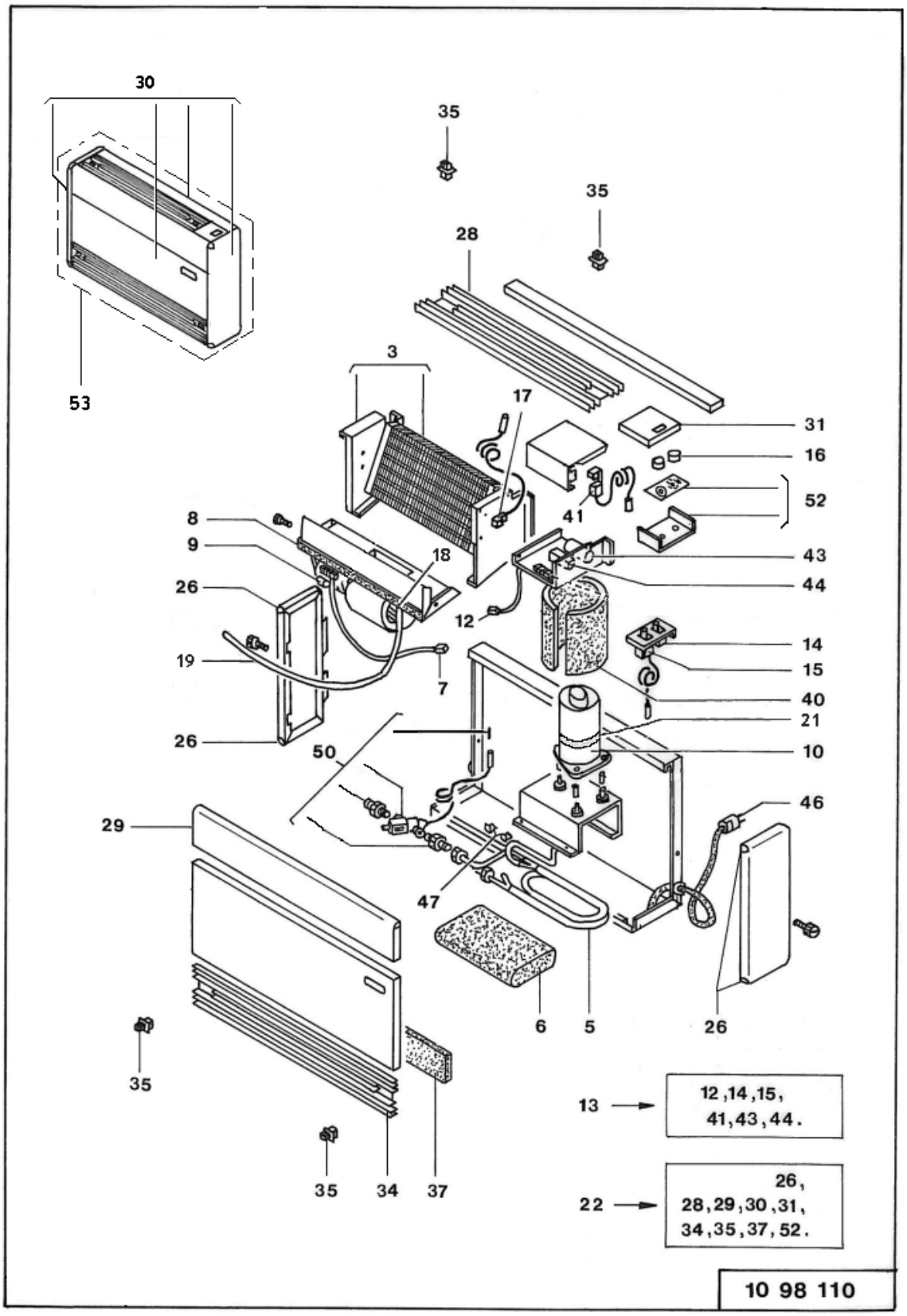

codice	modello

AOV25S5ZAB	AOV 25 S	18/11/05

rif.	codice	descrizione	q.tà	inizio val.	fine val.	da matr.	a matr.
3	9900349	ENSEMBLE EVAPORATEUR AO25	1	18/11/05	31/12/9999		
5	9900330	COND. COAX. - CU/AC 2050-H	1	18/11/05	31/12/9999		
7	9900154	FAISCEAU VENTIL. MALE	1	18/11/05	31/12/9999		
8	9900006	ENS. VENTILATION AOV 25S	1	18/11/05	31/12/9999		
9	9900350	CONDENSATEUR - 2æF 450V	1	18/11/05	31/12/9999		
10	9900351	COMPRESSEUR - RN110H5B	1	18/11/05	31/12/9999		
12	9900305	FAISC VENTIL CONNECT. FEMELLE	1	18/11/05	31/12/9999		
13	9900352	ENSEMBLE ELECTRIQUE	1	18/11/05	31/12/9999		
14	9900304	COMMUTATEUR ROTATIF-16A 250V	1	18/11/05	31/12/9999		
15	9900303	THERMOSTAT D'AMBIANCE	1	18/11/05	31/12/9999		
16	9900318	BOUTON DE COMMANDE (x2)	1	18/11/05	31/12/9999		
17	9900308	TERMOSTATO	1	18/11/05	31/12/9999		
18	9900149	ENS EMBOUT EVACUATION	1	18/11/05	31/12/9999		
19	9900150	TUYAU EVACUATION 12X18 LG 1,5M	1	18/11/05	31/12/9999		
20	9900353	INJECTEUR - 0,055	1	18/11/05	31/12/9999		
21	9900298	RUBAN CHAUFFANT - 0,5M.	1	18/11/05	31/12/9999		
22	9900354	ASS.PARTI ESTETICHE AOV25	1	18/11/05	31/12/9999		
26	9900310	PIECE D'ANGLE	1	18/11/05	31/12/9999		
28	9900355	GRILLE DE SOUFFLAGE AO25	1	18/11/05	31/12/9999		
29	9900356	PANNEAU PERMUTABLE AOV 25	1	18/11/05	31/12/9999		
30	9900357	ENSEMBLE FACADE / FLANCS AO25	1	18/11/05	31/12/9999		
31	9900316	PORTE ACCES COMMANDES AO	1	18/11/05	31/12/9999		
34	9900358	GRILLE D'ASPIRATION AO25	1	18/11/05	31/12/9999		
35	9900314	TASTI (4PZ)	1	18/11/05	31/12/9999		
36	9900886	CLIP FIXATION MOTEUR VENTILATE	1	18/11/05	31/12/9999		
37	9900359	FILTRE A AIR AO-TAF	1	18/11/05	31/12/9999		
40	9900360	CAPOTAGE COMPRESSEUR AOV25S	1	18/11/05	31/12/9999		
41	9900306	PRESSOSTATO HP - 22 BAR	1	18/11/05	31/12/9999		
43	9900069	CONDENSATEUR - 25MF 450V	1	18/11/05	31/12/9999		
44	9900301	CONTATTORE 9A 230V 50/60 HZ	1	18/11/05	31/12/9999		
46	9900309	CABLE D'ALIMENTATION-LG 2,5M	1	18/11/05	31/12/9999		
47	9900299	SUPPORT SONDE AOV	1	18/11/05	31/12/9999		
50	9900296	ENS VANNE PRESSOSTATIQUE A EAU	1	18/11/05	31/12/9999		
52	9900317	TABLEAU DE COMMANDE AO	1	18/11/05	31/12/9999		
53	9900361	KIT IMBAL.TAF208/AOV25	1	18/11/05	31/12/9999		