KELON 18 U.E. CONDIZ.

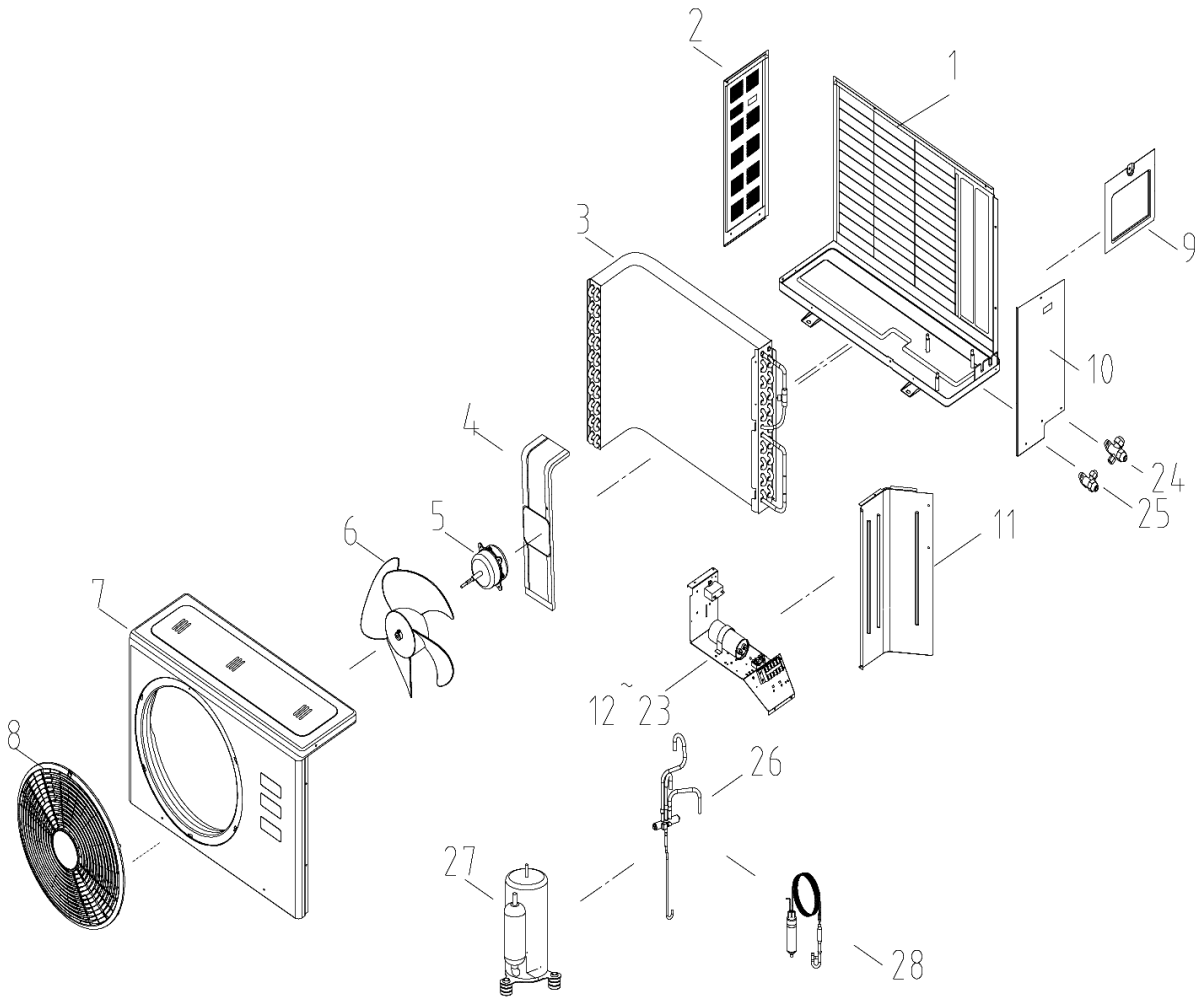

codice	modello	
AS-18HR4FDC	AS-18HR4FDC	01/01/00

rif.	codice	descrizione	q.tà	inizio val.	fine val.	da matr.	a matr.
1	K-1106299	BASAMENTO	1	01/01/02	31/12/9999		
2	K-1003358	PANNELLO LATERALE SINISTRO	1	01/01/02	31/12/9999		
3	K-13023045	ASS. BATTERIA CONDENSANTE	1	01/01/02	31/12/9999		
4	K-110249	SUPPORTO MOTORE	1	01/01/02	31/12/9999		
5	K-140244	MOTOVENTILATORE	1	01/01/02	31/12/9999		
6	K-140231	VENTOLA U.E.-33-	1	01/01/02	31/12/9999		
7	K-10011057	ASS. PANNELLO POSTERIORE	1	01/01/02	31/12/9999		
8	K-210753	GRIGLIA ASPIRAZIONE	1	01/01/02	31/12/9999		
9	K-1105362	TOP	1	01/01/02	31/12/9999		
10	K-1003359	PANNELLO LATERALE SINISTRO	1	01/01/02	31/12/9999		
11	K-1203112	DIVISORIO	1	01/01/02	31/12/9999		
12	K-14111763	ASS.SCATOLA ELETTRICA	1	01/01/02	31/12/9999		
15	k-110963	CONNETTORE CAVO	1	01/01/02	31/12/9999		
16	k-1109147	CAVO CONNETTORE	1	01/01/02	31/12/9999		
17	K-150217	MORSETTIERA 2 P.	1	01/01/02	31/12/9999		
18	K-150262	MORSETTIERA 5 P.	1	01/01/02	31/12/9999		
19	k-141148	CONDENSATORE MOTOVENT.	1	01/01/02	31/12/9999		
20	k-1411232	CONDENSATORE COMPRESSORE	1	01/01/02	31/12/9999		

	21	k-1501242	CAVO ALIMENTAZIONE	1	01/01/02	31/12/9999		
	22	k-1203141	SUPPORTO CONDENSATORE	1	01/01/02	31/12/9999		
	23	k-11053010	TERMISTORE	1	01/01/02	31/12/9999		
	24	K-1411398	ASS. VALVOLA 3 VIE	1	01/01/02	31/12/9999		
	25	K-1411397	ASS. VALVOLA 2 VIE	1	01/01/02	31/12/9999		
	26	K-141154	VALVOLA INVERSIONE CICLO	1	01/01/02	31/12/9999		
	26	K-1411719	BOBINA VALVOLA 4 VIE	1	01/01/02	31/12/9999		
	27	K-13043009	COMPRESSORE HITACHI SHX33SC4-U	1	01/01/02	31/12/9999		
	28	K-13032803	ASS. TUBI CAPILLARI	1	01/01/02	31/12/9999		