EWH50W OCEAN CONDIZ.U.I.

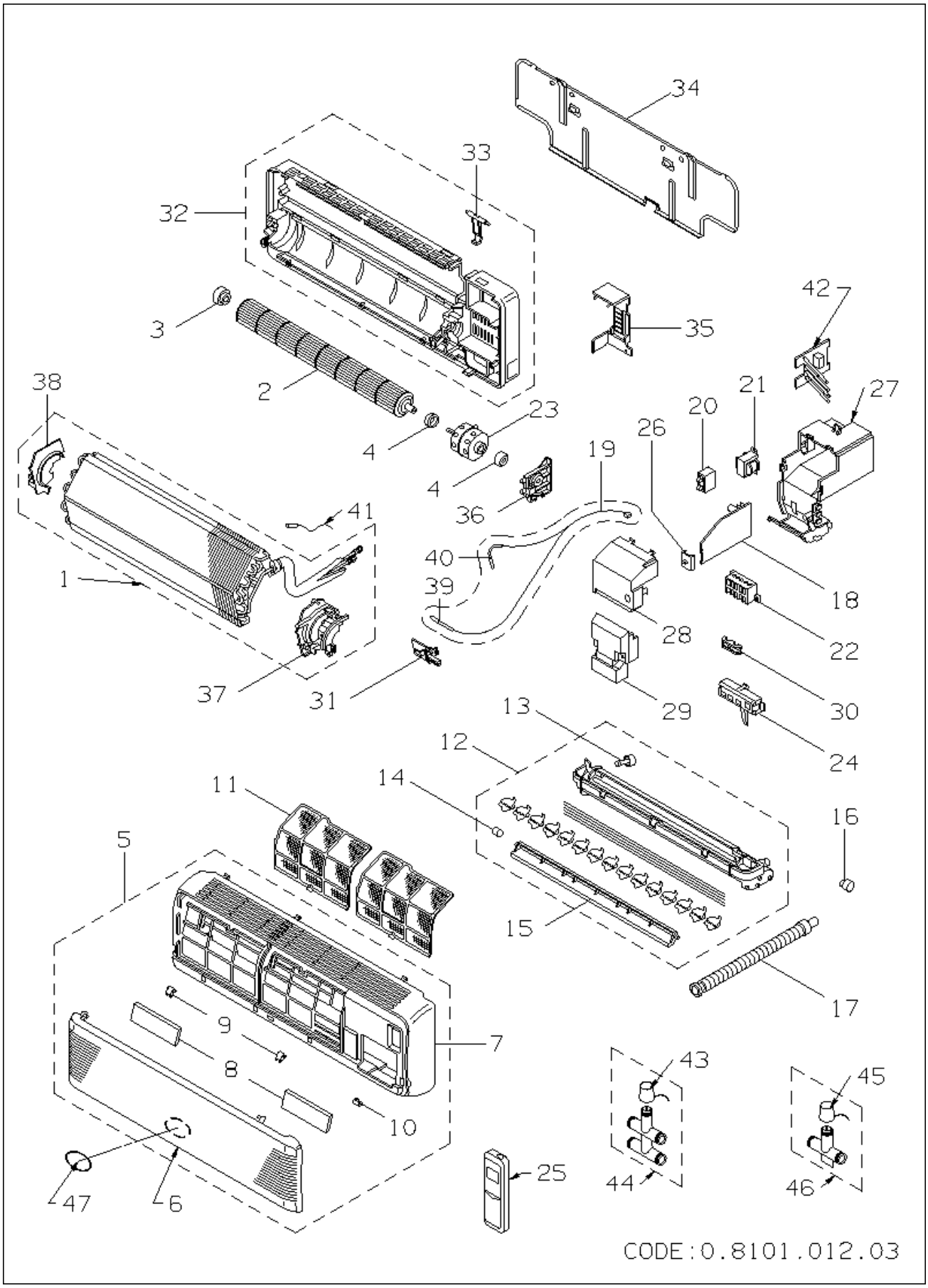

codice	modello	
387404917	EWH50W	08/05/00

	rif.	codice	descrizione	q.tà	inizio val.	fine val.	da matr.	a matr.
	1	6231558686	BATTERIA EVAP.H/W 16/18 V8	1	18/05/00	31/12/9999		
*	2	6231531283	GR.VENTOLA H/W 16/22	1	18/05/00	31/12/9999		
*	3	6230944466	CUSCINETTO VENTOLA-AW	1	18/05/00	31/12/9999		
	4	6231182515	GOMMINO	1	18/05/00	31/12/9999		
	5	6740000120	ASS.GRIGLIA ASP.OCEANJU.16/22 V8 H/P	1	18/05/00	31/12/9999		
	6	6730000298	GRIGLIA ASP.OCEANJUNIOR H/W 16/22 V8	1	18/05/00	31/12/9999		
	7	6730000299	FRONTALE H/W JUN. 16/22	1	18/05/00	31/12/9999		
	9	6730000286	COPERCHIO SX VITE	1	18/05/00	31/12/9999		
	10	6730000287	COPERCHIO DX VITE	1	18/05/00	31/12/9999		
	11	6231558631	FILTRO ARIA (2PZ)	1	18/05/00	31/12/9999		
	12	6231558747	ASS.GRIGLIA MAND H/W 16/18 V8	1	18/05/00	31/12/9999		
	13	6231433082	TAPPO SCARICO CONDENSA	1	18/05/00	31/12/9999		
	14	6231307840	BUSSOLA DEFLETTORE COMPACT	1	18/05/00	31/12/9999		
	15	6231558716	DEFLETTORE H/W 16/22	1	18/05/00	31/12/9999		
*	16	6231531320	MOTORE DEFLETTORE MP24GA2	1	18/05/00	31/12/9999		
	17	6230410022	TUBO SCARICO CONDENSA	1	18/05/00	31/12/9999		
*	18	6231551380	SCHEDA CONTR.POW.K181GJH	1	18/05/00	31/12/9999		
*	19	6231531382	GR.SENSORE BATTERIA	1	18/05/00	31/12/9999		
*	20	6230962583	CONDENSATORE 2UF/440V	1	18/05/00	31/12/9999		
*	21	6231479165	ASS.TRASFORMATORE ATR-J105	1	18/05/00	31/12/9999		
	22	6231558808	MORSETT.7P(SERIG) H/W 16/22 V8 H/P	1	18/05/00	31/12/9999		
*	23	6231558792	MOTOVENTILATORE UF2-31A5P-S	1	18/05/00	31/12/9999		
*	24	6231551373	ASS.RICEVITORE IND-K1GJH	1	18/05/00	31/12/9999		
*	25	6231484725	TELECOM.NEUTRO (S6231611640)	1	18/05/00	04/09/01		
*	25	6231611640	TELECOMANDO RCS-8HPN4E H/P S8	1	04/09/01	31/12/9999		
	26	6231372046	LEVETTA COMANDO INTERRUTTORE	1	18/05/00	31/12/9999		
	27	6231558785	CASSA QUADRO ELETTRICO	1	18/05/00	31/12/9999		
	28	6231558761	COPERCHIO SCHEDA	1	18/05/00	31/12/9999		
	29	6231558754	COPERCHIO MORSETTIERA	1	18/05/00	31/12/9999		
	30	6231558891	FISSACAVO DOPPIO NYLON	1	18/05/00	31/12/9999		
	31	6231318907	SQUADRETTA SENSORE BATTERIA	1	18/05/00	31/12/9999		
	32	6231558884	ASS.BASAMENTP H/W 16/18 V8	1	18/05/00	10/01/12		
	32	6740000516	ASS.BASAMENTO H/W CLASS.14-22	1	10/01/12	31/12/9999		
	33	6231558860	CERNIERA BLOCCAGGIO TUBI	1	18/05/00	31/12/9999		
	34	6231558853	PANNELLO POSTERIORE	1	18/05/00	31/12/9999		
	35	6231558846	STAFFA FISSAGGIO TUBI	1	18/05/00	31/12/9999		
	36	6231558839	SUPPORTO MOTORE DX	1	18/05/00	31/12/9999		
	37	6231558822	SUPPORTO MOTORE SX	1	18/05/00	31/12/9999		
	38	6231558907	SUPPORTO VENT.BATT.	1	18/05/00	31/12/9999		
	998	08101012	ESPLOSO H/W COMPACT 16/22	1	18/05/00	31/12/9999		
	999	6740000113	KIT IMBALLO EWH50W	1	18/05/00	31/12/9999		