GR185C5TAA TECHNIBEL CONDIZ.U.E.

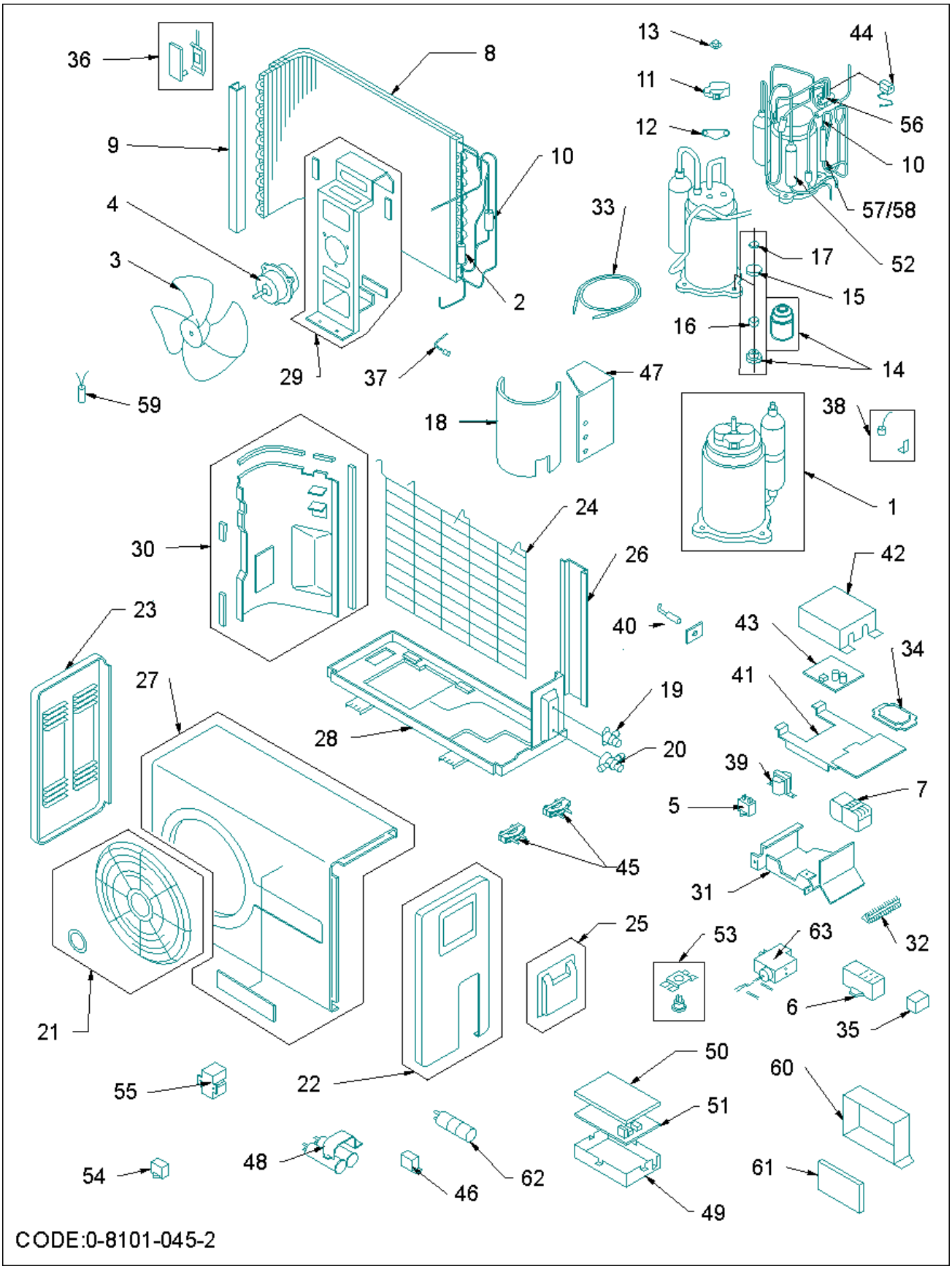

codice	modello	
387107915	GR185C5TA*	17/10/01

	rif.	codice	descrizione	q.tà	inizio val.	fine val.	da matr.	a matr.

*	1	6231315142	COMPRESSORE C_2R170H5V	1	01/01/94	31/12/9999		
*	2	6230929401	ASSIEME CAPILLARE	1	01/01/94	31/12/9999		
*	3	6230418738	VENTILATORE ELICOIDALE	1	01/01/94	31/12/9999		
*	4	6230943094	MOTORE VENTILATORE 51-BSP	1	31/08/04	31/12/9999		
*	4	6231322829	=6230943094 MOTOVENT.O.U.18(1V)	1	01/01/94	31/08/04		
*	5	6230962583	CONDENSATORE 2UF/440V	1	01/01/94	31/12/9999		
	8	6231310383	ASS.BATTERIA U.E. 16/18 S/C	1	01/01/94	31/12/9999		
	9	6231315081	ASS.TASSELLO POL.ESP.BATT.U.E.	1	01/01/94	31/12/9999		
	10	6230433588	GRUPPO DISIDRATATORE	1	01/01/94	31/12/9999		
	11	6260400604	COPERCHIO COMPRESSORE	1	01/01/94	31/12/9999		
	12	6260400338	GUARNIZIONE COPERCHIO COMPRESSORE	1	01/01/94	31/12/9999		
	13	6260400888	DADO COPERCHIO COMPRESS.5MM	1	01/01/94	31/12/9999		
	14	6230350137	GOMMINO COMPRESSORE(3PZ)	1	01/01/94	06/03/03		
	14	6231450577	GOMMINO COMP. (3PZ)	1	06/03/03	31/12/9999		
	15	6230350144	GOMMINO COMPRESSORE(3PZ)	1	01/01/94	06/03/03		
	16	6230345836	MOLLA	1	01/01/94	06/03/03		
	17	6230517172	RONDELLA COMPRESSORE(3PZ)	1	01/01/94	06/03/03		
	18	6230530393	ISOLANTE COMPRESS.590X520X7	1	01/01/94	31/12/9999		
	19	6231305594	VALVOLA 1/4"	1	01/01/94	31/12/9999		
	20	6231391641	GR.VALVOLA 1/2 U.E.12/18 CAST.	1	01/01/94	31/12/9999		
	21	6231082938	GRIGLIA MANDATA UE NEUTRA	1	01/01/94	31/12/9999		
	22	6231423786	ASS.PANN.LAT.DX.U.E.16/18 CE	1	01/01/95	31/12/9999		
	23	6231313223	PANNELLO LAT.SX.U.E. 16/18	1	01/01/94	31/12/9999		
	24	6230409651	GRIGLIA PROTEZIONE U.E.16/18	1	01/01/94	31/12/9999		
	25	6231423793	ASS.SPORT.MORS.U.E.DUCTED 12	1	01/01/95	31/12/9999		
	26	6231313216	PANNELLO POST. AE 318	1	01/01/94	31/12/9999		
	27	6750000003	ASS.PANN.ANT.C/BOCC.U.E.18 TE	1	01/01/94	31/12/9999		
	28	6231315111	ASS.BASAMENTO U.E. 16/18 SC	1	01/01/94	31/12/9999		
	29	6231315128	*ASS.STAFFA MOTOVENTIL.U.E.16/18	1	01/01/94	31/05/96		
	29	6231385824	ASS.STAFFA MOTOVENTIL.U.E.16	1	01/06/96	31/12/9999		
	30	6231315135	ASS.DIVISORIO BATT/COMP.U.E.	1	01/01/94	31/12/9999		
	31	6231423823	GR.QUADRO ELETT.LAM.U.E.16/18	1	01/01/95	13/02/03		
	31	6750000435	QUADRO ELETT.(LAM.)C18	1	13/02/03	31/12/9999		
	32	6231382915	MORSETTIERA 7P SC MONOFASE	1	01/01/95	31/12/9999		
*	36	6230029019	TERMOSTATO MQT5S	1	01/01/94	31/12/9999		
	45	6231422567	FISSACAVO PA268/SQ	1	01/01/95	31/12/9999		
	47	6231482783	ISOL.VANO COMPR.260X710X7.5	1	01/01/95	31/12/9999		
*	54	6231312547	RELE G7L-2A-TUB	1	01/01/94	31/12/9999		
*	62	6230011762	CONDENSATORE 400V 40 MFD	1	01/01/94	31/12/9999		
	998	08101045	ESPLOSO U.E.18	1	01/01/95	31/12/9999		
	999	6760000020	KIT IMBALLO GR185C5TAA	1	01/01/95	31/12/9999		