GRFK180R5T - SPLIT UNITA' ESTERNA

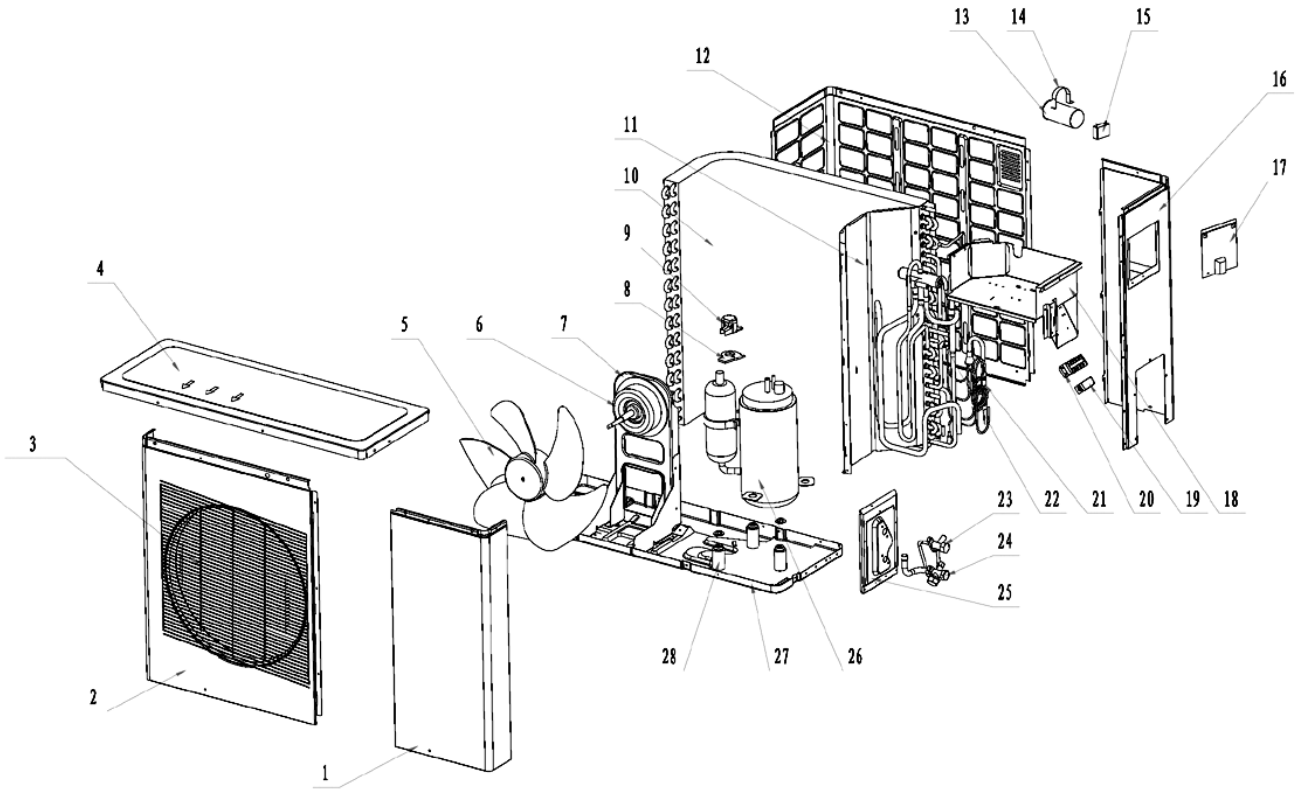

codice	modello	
GRFK180R5TAA	GRFK180R5T	01/01/10

rif.	codice	descrizione	q.tà	inizio val.	fine val.	da matr.	a matr.
1	G212600090351	PANNELLO FRONTALE DX	1	01/01/10	31/12/9999		
2	G212600090350	PANNELLO FRONT SX	1	01/01/10	31/12/9999		
4	G212600090349	TOP	1	01/01/10	31/12/9999		
5	G222401090021	VENTOLA U.E.	1	01/01/10	31/12/9999		
6	G272000090103	MOTOV.U.E.GAL075H61225-K01 GP	1	01/01/10	31/12/9999		
7	G211401090104	SUPPORTO MOTOVENTILATORE	1	01/01/10	31/12/9999		
8	G289990090025	COPERTURA	1	01/01/10	31/12/9999		
9	G289990090024	COPERTURA COMPRESSORE	1	01/01/10	31/12/9999		
10	G291300091279	BATTERIA CONDENSANTE	1	01/01/10	31/12/9999		
11	G211301090030	DIVISORIO	1	01/01/10	31/12/9999		
12	G212600090353	PANNELLO POSTERIORE SX	1	01/01/10	31/12/9999		
13	G252500090002	CONDENSATORE COMPRESSORE	1	01/01/10	31/12/9999		
14	G211901090031	SUPPORTO CONDENSATORE	1	01/01/10	31/12/9999		
15	G252400090007	CONDENSATORE MOTOVENTILATORE	1	01/01/10	31/12/9999		
16	G212600090352	PANN. POSTERIORE DX	1	01/01/10	31/12/9999		
17	G229991090003	PANNELLO DI SERVIZIO	1	01/01/10	31/12/9999		
17	G229991090010	MANIGLIA	1	01/01/10	31/12/9999		
18	G212500090247	SUPPORTO	1	01/01/10	31/12/9999		
20	G252300000014	MORSETTIERA	1	01/01/10	31/12/9999		
21	G304300091062	ASS.TUBO CAPILLARE	1	01/01/10	31/12/9999		
22	G313200090011	VALVOLA 4 VIE	1	01/01/10	31/12/9999		

	23	G12012023R	VALVOLA 1/4 ON/OFF GDG03-12RGP	1	01/01/10	31/12/9999		
	24	G12012013R	VALVOLA 1/2 ON OFF GDG03-06RGP	1	01/01/10	31/12/9999		
	25	G212600090354	SUPPORTO VALVOLE	1	01/01/10	31/12/9999		
	26	G281100090070	COMPRES.MATSUSHITA 5KS205EAB21	1	01/01/10	31/12/9999		
	27	G212600090361	BASAMENTO	1	01/01/10	31/12/9999		
	28	G289990090028	GOMMINO COMPRESSORE	3	01/01/10	31/12/9999		