GRV91L5VAA TECHNIBEL CONDIZ.U.E.

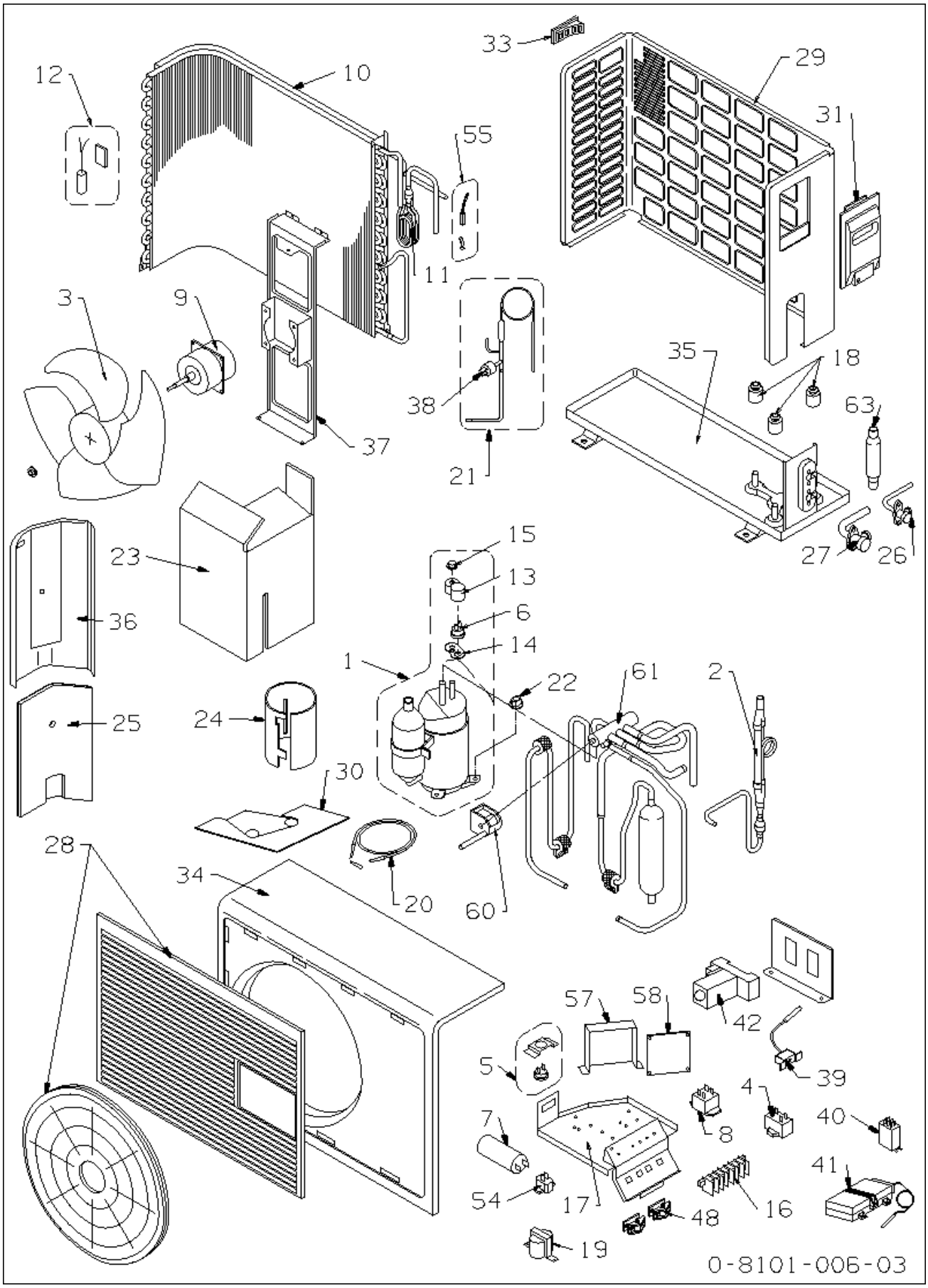

codice	modello	
387107025	GRV91L5VAA	13/11/02

	rif.	codice	descrizione	q.tà	inizio val.	fine val.	da matr.	a matr.
*	1	6750000277	COMPRESSORE 80228245G	1	20/03/01	31/12/9999		
*	2	6750000303	GR.TUBI CAPILL.UE.9 S/C R407	1	20/03/01	31/12/9999		
*	3	6231511681	GR.VENTOLA C7/12EA-H	1	20/03/01	31/12/9999		
*	4	6230011618	CONDENSATORE PMD-4415 1,5MFD	1	20/03/01	31/12/9999		
*	5	6230931152	RELE MRA99057-9201	1	20/03/01	31/12/9999		
*	6	6230978898	TERMOSTATO C5-7C-115	1	20/03/01	31/12/9999		
*	7	6230011717	CONDENSATORE 400V 22,5 MFD	1	20/03/01	31/12/9999		
*	8	6231312547	RELE G7L-2A-TUB	1	20/03/01	31/12/9999		
*	9	6705000012	MOTORE K35410-M01846	1	20/03/01	31/12/9999		
	10	6750000305	ASS.BATT. UE.9S/C R407	1	20/03/01	31/12/9999		
*	12	6231483971	TERMOS.ARIA PBC41ES14TD5.L1300	1	20/03/01	31/12/9999		
	13	6230957985	COPERCHIO COMPRESSORE	1	20/03/01	31/12/9999		
	14	6260401007	GUARNIZIONE COPERCHIO COMPRESS	1	20/03/01	31/12/9999		
	15	6260400888	DADO COPERCHIO COMPRESS.5MM	1	20/03/01	31/12/9999		
	16	6705000008	MORSETTIERA 4P	1	20/03/01	31/12/9999		
	17	6231511964	QUADRO ELETTR.LAM.C7/12EA	1	20/03/01	31/12/9999		
	18	6230350212	GOMMINO COMPRESS.(3PZ)	1	20/03/01	31/12/9999		
*	19	6231478151	TRASFORMAT.ATR-J65 CL78/98/128	1	20/03/01	31/12/9999		
	22	6230296497	DADO C/BORDO	1	20/03/01	31/12/9999		
	23	6231533324	ISOLANTE COMPRES.600X490X7	1	20/03/01	23/03/12		
	23	6760000772	ISOL.VANO COMP. 600X490X7	1	23/03/12	31/12/9999		
	24	6230531420	ISOLANTE COMPRESS.238X450X7	1	20/03/01	31/12/9999		
	25	6231533317	ISOLANTE DIV.COMPR.405X223X7	1	20/03/01	31/12/9999		
	26	6750000153	VALVOLA 1/4	1	20/03/01	31/12/9999		
	27	6231533256	GR.VALVOLA 3/8 UE.9SC 7-9HP SA	1	20/03/01	31/12/9999		
	28	6231082938	GRIGLIA MANDATA UE NEUTRA	1	20/03/01	31/12/9999		
	29	6231511643	ASS.PANNELLO POST.C7/12EA-H	1	20/03/01	31/12/9999		
	31	6231511629	ASS.SPORT.MORS.C7/12EA-H	1	20/03/01	31/12/9999		
	33	6230503526	MANIGLIA PANN.LAT.SX.U.E.	1	20/03/01	31/12/9999		
	34	6750000142	PANNELLO ANT.C/BOCC TECH.	1	20/03/01	31/12/9999		
	35	6231511971	ASS.BASAMENTO C7/12EHA-9/12EA	1	20/03/01	31/12/9999		
	36	6231533409	ASS.DIVISORIO BATT/COMPR.	1	20/03/01	31/12/9999		
	37	6231533294	ASS.STAFFA MOTOVENTIL.	1	20/03/01	31/12/9999		
	48	6231422567	FISSACAVO PA268/SQ	1	20/03/01	31/12/9999		
	57	6231369466	COPERCHIO SCHEDA U.E.HP S.6	1	20/03/01	31/12/9999		
*	58	6231478137	SCHEDA POW-SAP-CL78E/98/128	1	20/03/01	31/12/9999		
	63	6760000087	MUFFOLA	1	20/03/01	31/12/9999		
	998	08101006	ESPLOSO U.E.C7/12A	1	20/03/01	31/12/9999		
	999	6750000291	KIT IMBALLO GRV91L5VAA	1	20/03/01	31/12/9999		