# JAWA 24HR ARGO CONDIZ. U.I.

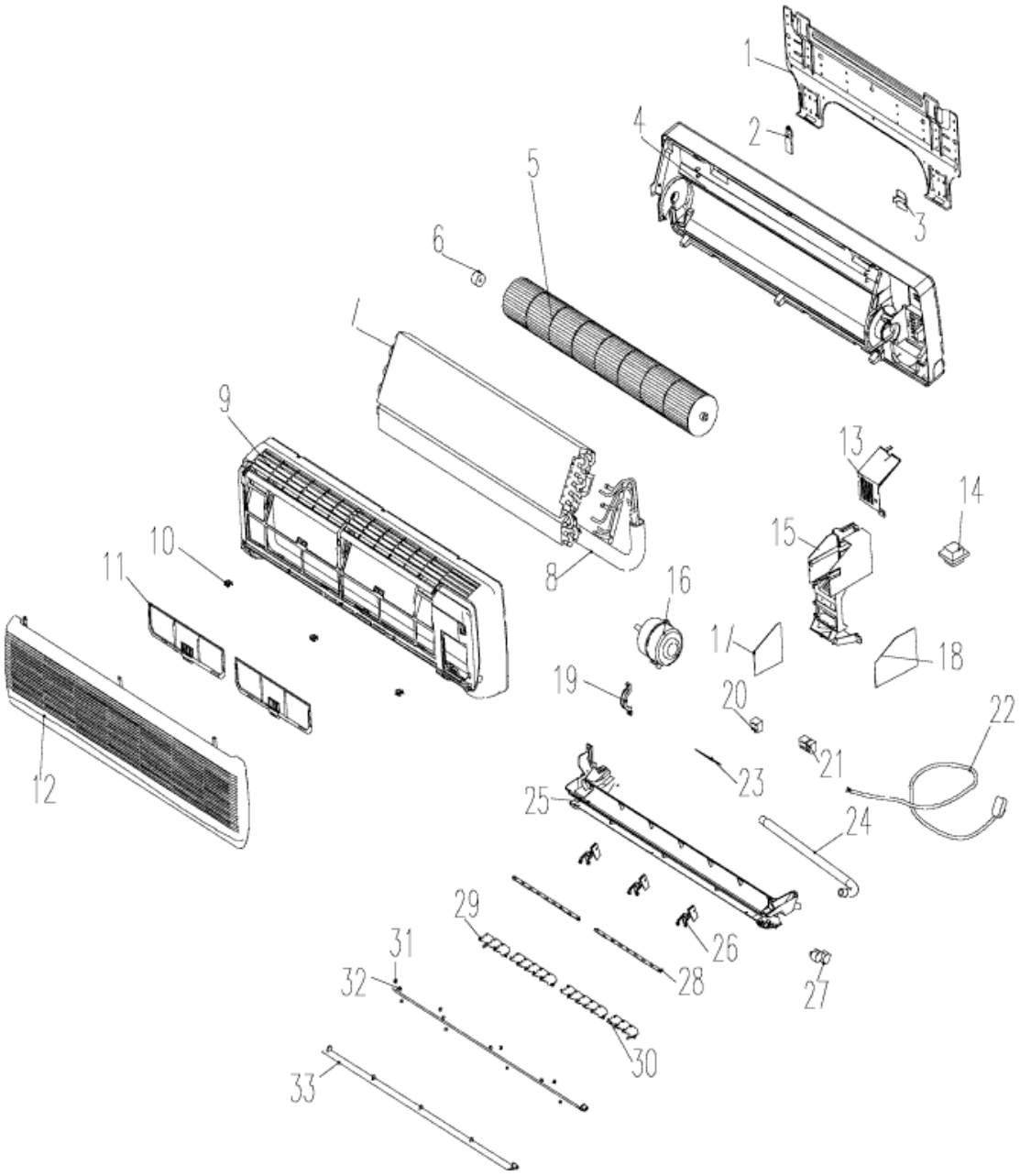


| codice | modello | |
|---|---|---|
| 398000050 | JAWA 24HR | 01/01/04 |

| rif. | codice | descrizione | q.tà | inizio val. | fine val. | da matr. | a matr. |
|---|---|---|---|---|---|---|---|
| 1 | K-1101303 | ASS. PANNELLO POSTERIORE | 1 | 01/03/04 | 31/12/99 | | |
| 5 | K-1402367 | GR. VENTOLA | 1 | 01/03/04 | 31/12/99 | | |
| 7 | K-8130159 | BATTERIA EVAPORANTE | 1 | 01/03/04 | 31/12/99 | | |
| 11 | K-8110512 | FILTRO ARIA | 1 | 01/03/04 | 31/12/99 | | |
| 11 | K-8110522 | FILTRO ARIA | 1 | 01/03/04 | 31/12/99 | | |
| 14 | K-814054 | TRASFORMATORE | 1 | 01/03/04 | 31/12/99 | | |
| 16 | K-8140221 | MOTOVENTILATORE U.I. | 1 | 01/03/04 | 31/12/99 | | |
| 17 | K-1409515 | P.C.B. DI CONTROLLO U.I. | 1 | 01/03/04 | 31/12/99 | | |
| 18 | K-81409130 | P.C.B. DI POTENZA U.I. | 1 | 01/03/04 | 31/12/99 | | |

| | | | | | | | | |
|---|---|---|---|---|---|---|---|---|
| | 23 | K-1409514 | DISPLAY P.C.B. | 1 | 01/03/04 | 31/12/99 | | |
| | 27 | K-1402136 | MOTORE DEFLETTORE 24BYJ48 | 1 | 01/03/04 | 31/12/99 | | |
| | 34 | k-81401963-63 | TELECOMANDO (K-1401394) | 1 | 01/03/04 | 31/12/99 | | |
| | 35 | K-1411366 | ASS.TERMISTORE | 1 | 01/03/04 | 31/12/99 | | |