Camera aperta bollitore integrato

Master 21 E

- Veduta d'insieme

Caldaia serie MASTER 21 E

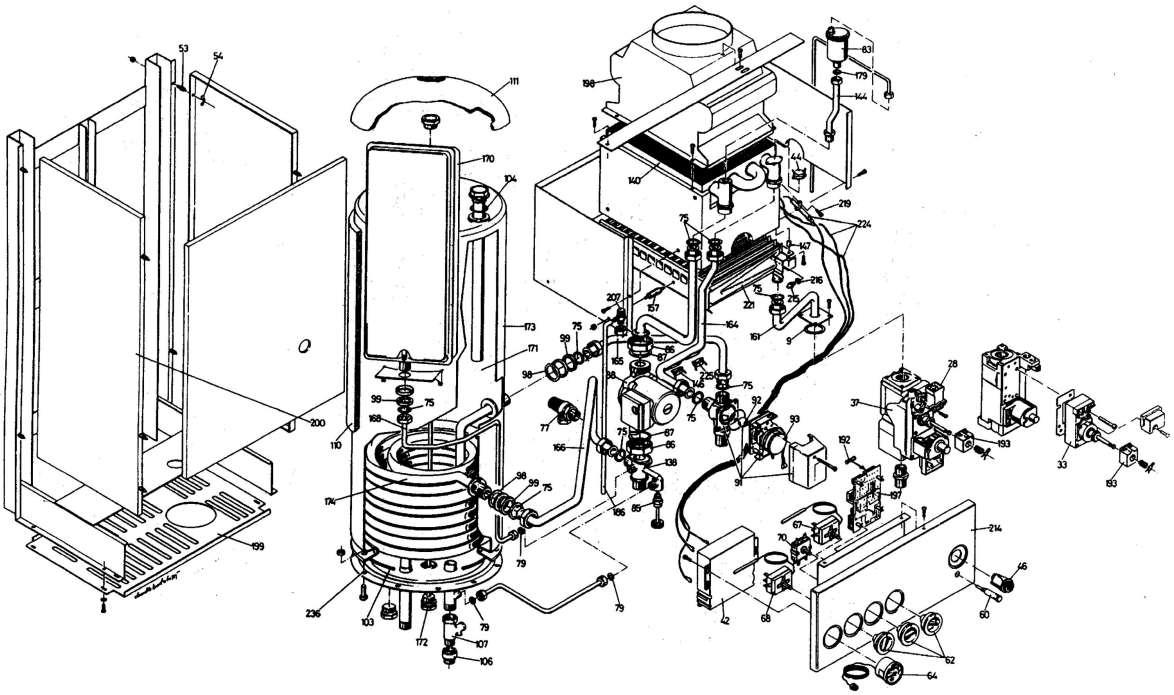

Camera aperta bollitore integrato

Master 21 E

- Veduta d'insieme

Pos.	Codice articolo	Descrizione	avviso
	0011000056	Collet.Pompa D.1 1/2 Murale 90	
	I0997850	Pompa GRUNDFOSS 3VELOC.	
	S007000087	Distanziere bruciatore murali	
103	H140008900	O-ring, D.227.9X6.99 FLANG.G	
104	H025000067	Anodo	
106	H021000314	LIMITATORE DI PORTATA	
107	H155400001	Valvola sicurezza bollitore 8 ate 1/2mf	
110	060000568	Isolamento fasciame bollitore lt.50	Cancellato
111	060000051	Isolamento fondello bollitore lt.50	Cancellato
140	H015000654	Scambiatore termico MURALI 21/90	
140A	H015000655	Scambiatore termico MURALI 25/90	
144	007000102	Tubo jolly MURALI/90	
146	H048000765	Termostato fumi	
1492	H038000682	Molla, X PERNO PORTINA	
157	H011001010	SUPPORTO (pz.2)	
161	005000183	Tubo valvola gas-bruciatore MASTER/90	
164	005001005	Tubo scambiatore-3 vie MASTER/90	
165	005000182	Tubo 3 vie-bollitore MASTER/90	
166	005001007	Tubo bollitore-pompa MASTER/90	Cancellato
168	005001009	Tubo vaso espansione MASTER/90	
170	H160537006	Vaso esp. rett. S2	
171	H025000066	BOLLITORE	
172	H025000049	GUAINA BOLLITORE	
173	025000050	Involucro bollitore lt.50 MASTER/90	

Camera aperta bollitore integrato

Master 21 E

- Veduta d'insieme

Pos.	Codice articolo	Descrizione	avviso
174	025000061	Serpentino bollitore lt.50 MASTER/90	
186	H164070040	TUBO SILICONE (mt.1)	
192	H057000687	Fusibile, 2A	
193	H057000689	Bobina modulazione	
197	H052000695	Scheda LASER - MASTER/90	
198	000000041	Cappa Fumi Murali 21 90	
198A	H000000132	CAPPA	
199	000000178	Griglia Protez.Master 90	
200	000000636	Mantello Master 90	
207	H021000362	Valvola sfogo aria 1/4m con porta gomma	
214	000000449	Cruscotto Master 90 Hermann	
219	H112004006	VITE (pz.10)	
221	020000063	Bruciatore murale 21/90	Cancellato
221	020000101	Bruciatore murale 25/90	
224	HA00230001	Elettrodo, KIT MONO ACCENSIONE	
225	H048000763	TERMOSTATO LIMITE 90/80 220 V.	
236	025001289	Assieme flangia chiusura MURALI 90	Cancellato
28	H401000001	Operatore Novasit 820 - 822	
33	H022000749	BOBINA	
37	H022000580	Valvola gas automatica Novasit	
42	H052000691	Centralina iono rm	
46	H045000779	PULSANTE	
53	H038000065	PERNO (pz.10)	
555	H144000125	UGELLO	
557	H129060910	ROSETTA (pz.10)	

Camera aperta bollitore integrato

Master 21 E

- Veduta d'insieme

Pos.	Codice articolo	Descrizione	avviso
60	H045000685	SEGNALATORE SPIA ROSSO	
62	H040000086	Manopola, ABS NERO INSER.BIANCO	
64	H048000771	Termoidrometro nero	
67	H048000602	Termostato caldaia 0-80 reg.	
68	H048000603	Termostato bollitore 0-65 reg.	
70	H045000780	SELET.UNIPOL.EST-INV-SPE. S90	
77	H155200001	Valvola, SIC.1/2M 3BAR	
83	H021000363	VALVOLA SFOGO ARIA AUTOMATICA	
85	H013000391	Rubinetto	
86	H011000019	GIRELLO	
87	H134324535	Guarnizione, GOMMA DUTRAL 32X45X3,5	
88A	149112002	Circolatore mod. 25/60 d. 1 1/2	Cancellato
9	H133183330	GUARNIZIONE (pz.10)	
91	H021000313	VALVOLA TRE VIE	
93	H402000001	MOTORINO VALVOLA 3 VIE	
98	H141024045	O-ring, SERPENTINO D.24X4.5	
99	H011000336	CONTRODADO 3/4	