Camera aperta con microaccumulo

Themaplus C 23 E

- Estetica

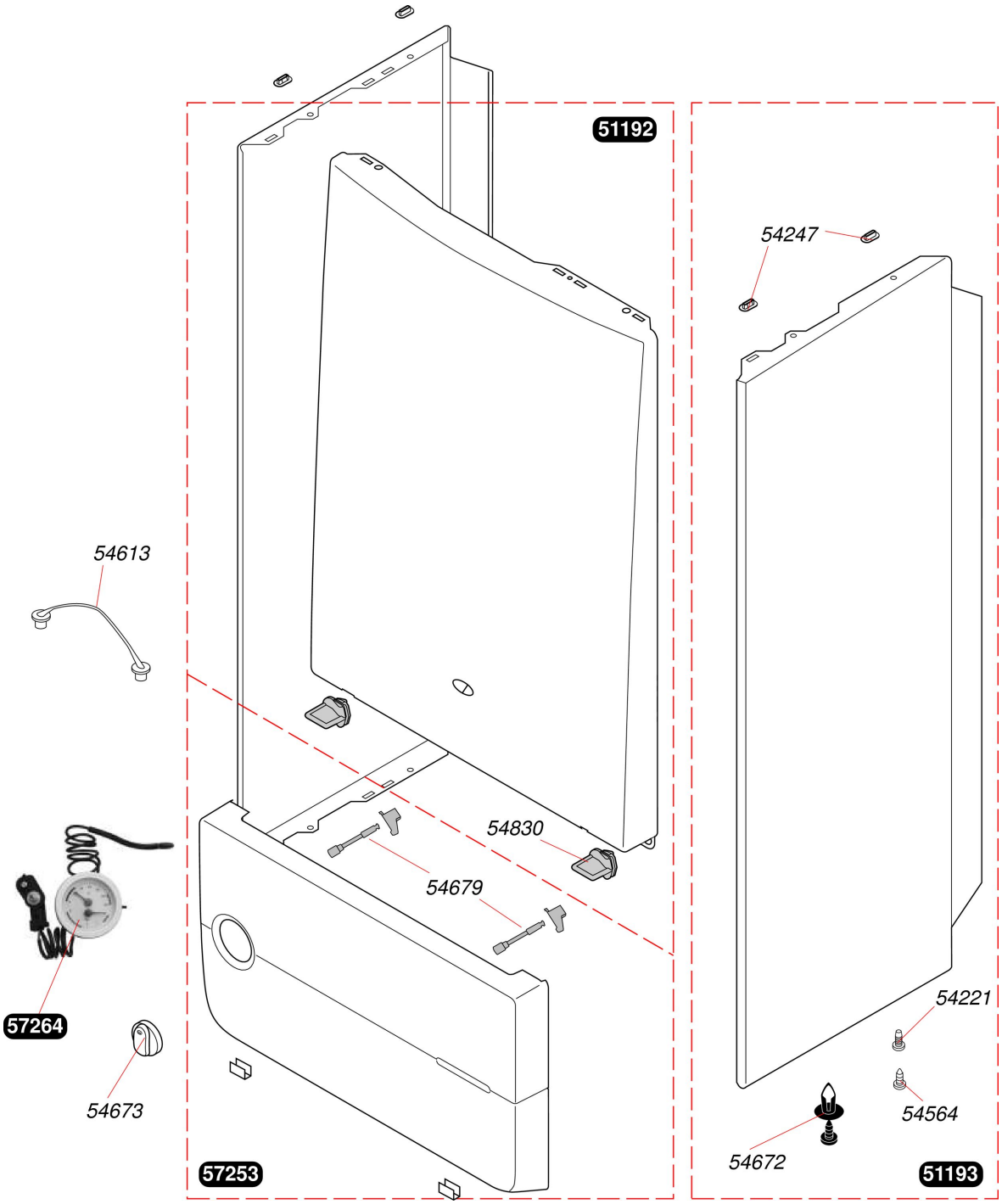

Camera aperta con microaccumulo

Themaplus C 23 E

- Estetica

Pos.	Codice articolo	Descrizione	avviso
	05119200	Pannello frontale	
	05119300	Lamiera lateral	
	05726400	Manotermometro	
	05422100	Vite (50 pz.)	
	05424700	Clip (100 pz.)	
	05456400	Vite (25 pz.)	
	05461300	Nastro porta (10 pz.)	
	05467200	Clip (20 pz.)	
	05467300	Manopola (5 pz.)	
	05483000	Riscontro (20 pz.)	
	05467900	Fermo (2 pz.)	
A	05725300	Pannello comandi	

Camera aperta con microaccumulo

Themaplus C 23 E

- Telaio

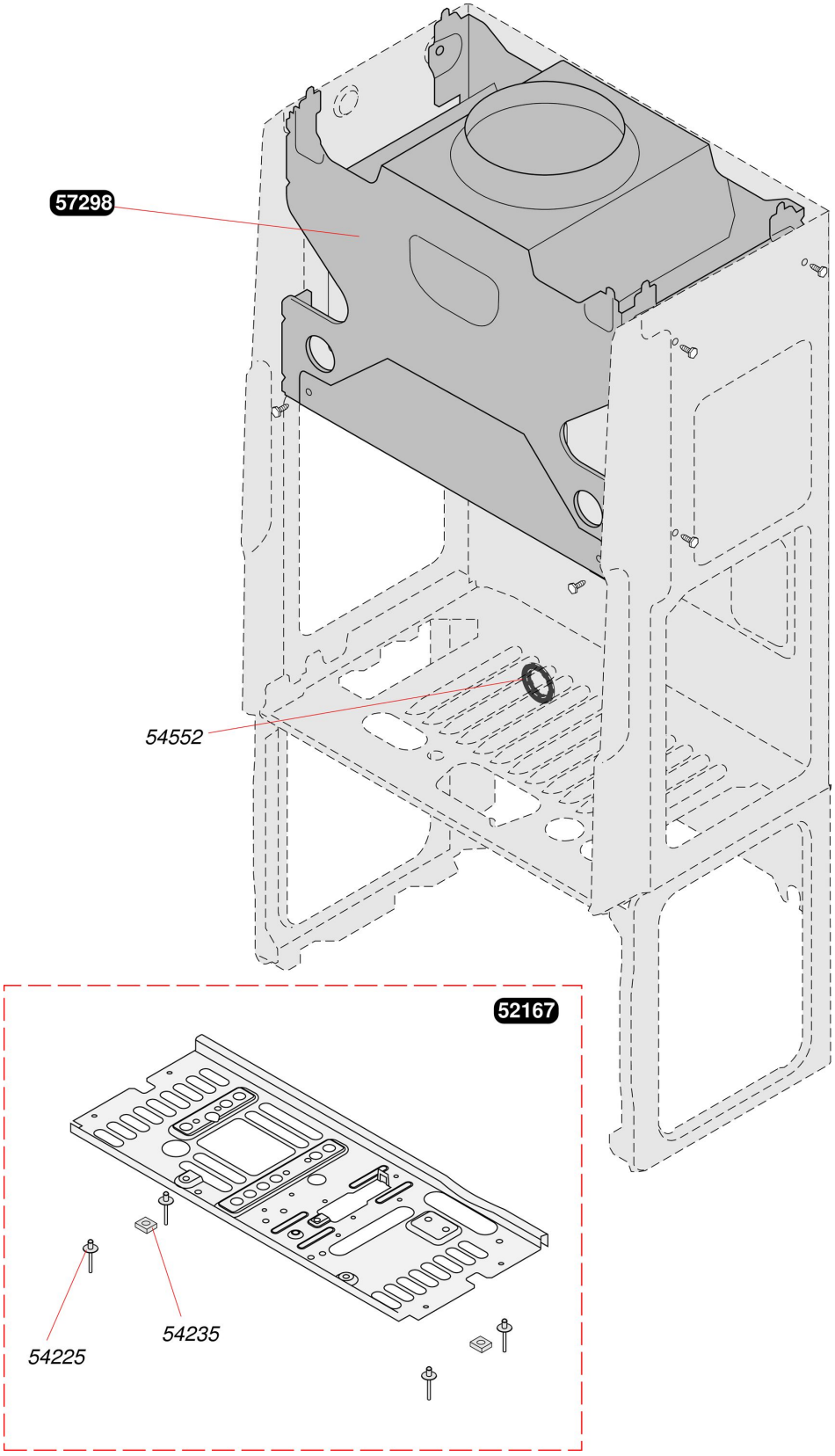

Camera aperta con microaccumulo

Themaplus C 23 E

- Telaio

Pos.	Codice articolo	Descrizione	avviso
	05216700	Mensola inferiore	
	05729800	Cappa fumi	
	05422500	Rivetti (50 pz.)	
	05423500	Dado (25 pz.)	
	05455200	Supporto (5 pz.)	

Camera aperta con microaccumulo

Themaplus C 23 E

- Scambiatore

57301

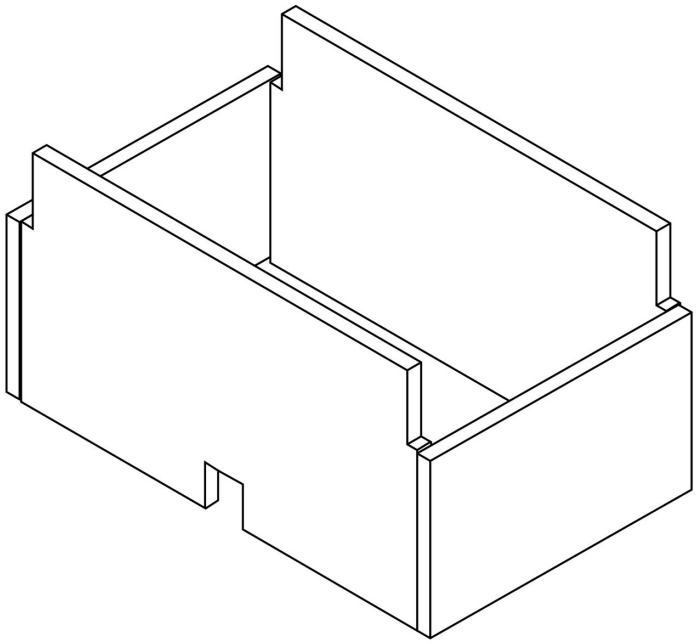

57300

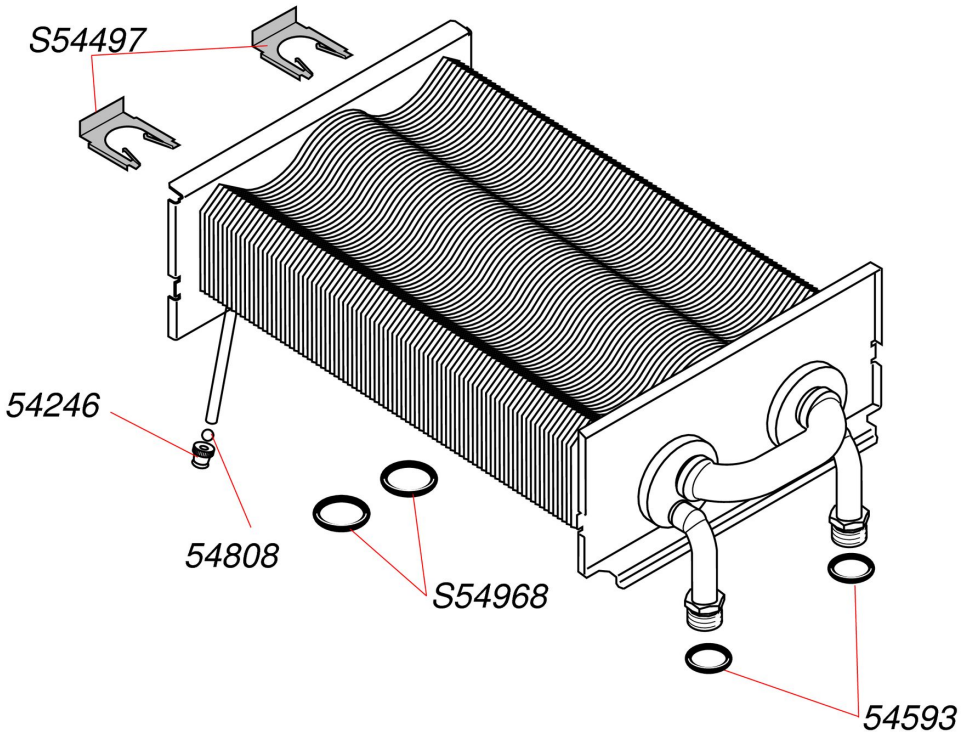

Camera aperta con microaccumulo

Themaplus C 23 E

- Scambiatore

Pos.	Codice articolo	Descrizione	avviso
	05730000	Scambiatore	
	05730100	Isolante	
	05424600	Tappo (10 pz.)	
	S5449700	Clip, (10 pz.)	Sostituito da S1037900
	05480800	Sfera (25 pz.)	
	05459300	O-ring (20 pz.)	
	S5496800	O-ring (50 pz.)	

Camera aperta con microaccumulo

Themaplus C 23 E

- Bruciatore e pilota

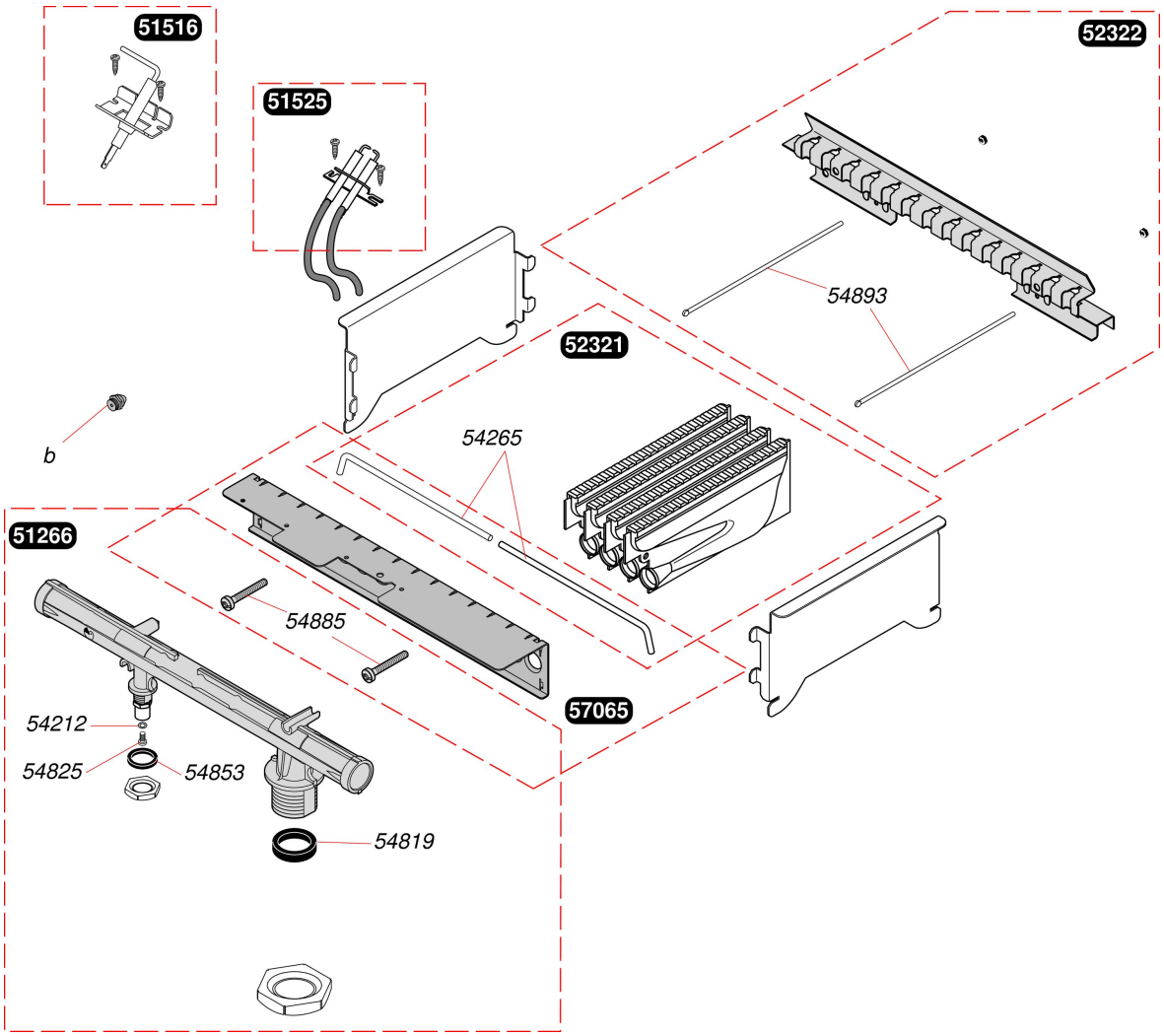

Camera aperta con microaccumulo

Themaplus C 23 E

- Bruciatore e pilota

Pos.	Codice articolo	Descrizione	avviso
	05126600	Rampa	
	05151600	Elettrodo controlo	
	05152500	Elettrodo di accensione	
	05232100	Gruppo camera bruciatore (4 pz.)	
	05232200	Supporto bruciatore	
	05706500	Supporto anteriore bruciatore Thema/Them	
	05421200	Guarnizione (100 pz.)	
	05426500	Spillo, (10 pz.)	
	05481900	Guarnizione (30 pz.)	
	05482500	Vite (75 pz.)	
	05485300	Guarnizione (50 pz.)	
	05488500	Vite (15 pz.)	
	05489300	Sbarra (6 pz.)	
b	S5295800	Ugello G30 (x16)	
b	S5296900	Ugello, G20 (16 pz.)	

Camera aperta con microaccumulo

Themaplus C 23 E

- Meccanismo gas

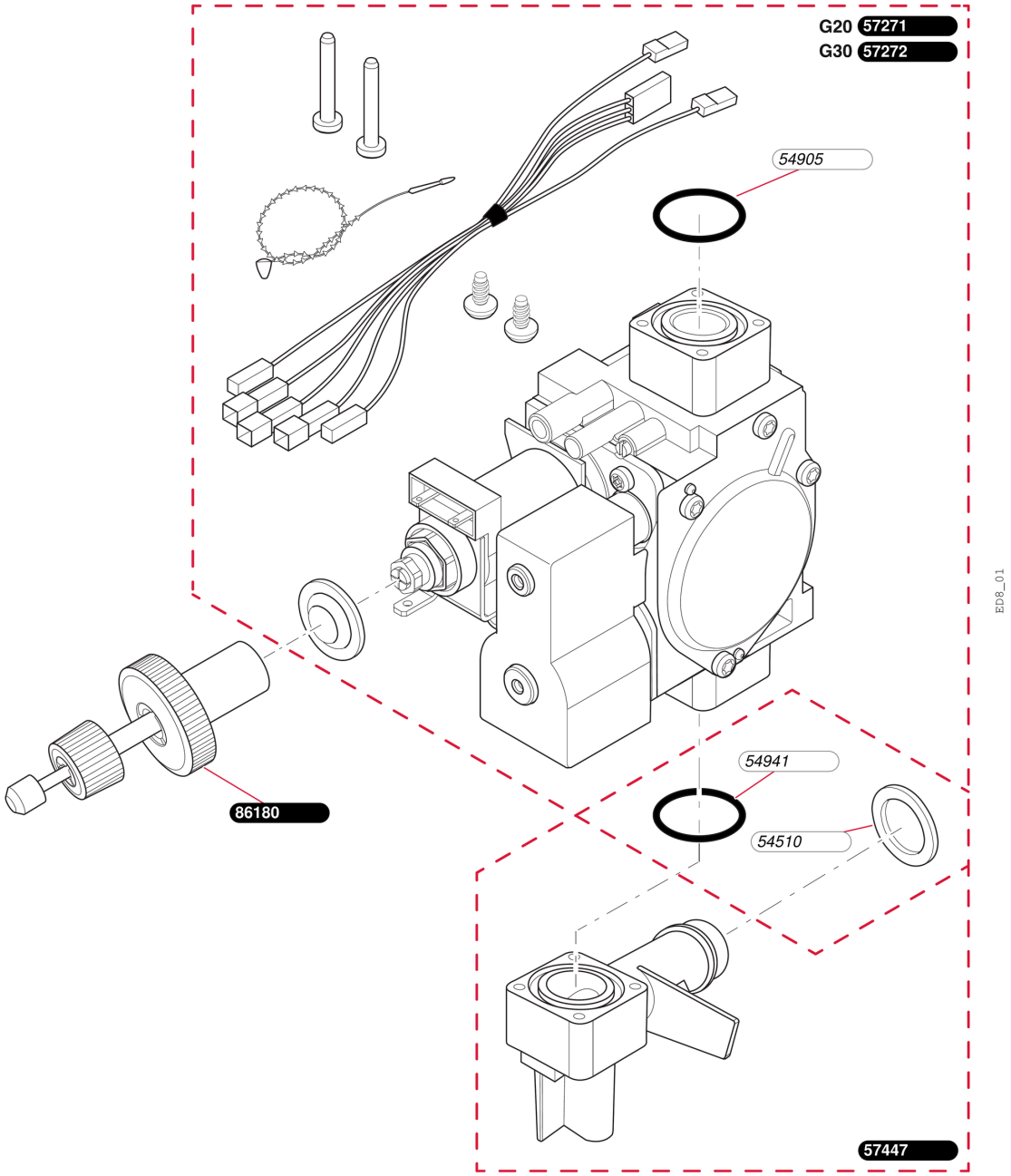

Camera aperta con microaccumulo

Themaplus C 23 E

- Meccanismo gas

Pos.	Codice articolo	Descrizione	avviso
	05727100	Meccanismo gas G20	
	05727200	Meccanismo gas G30	
	05744700	Flangia	
	05451000	Guarnizione (50 pz.)	
	05490500	O-ring (25 pz.)	
	05494100	O-ring (50 pz.)	
	08618000	Chiave per reg. valvola gas	

Camera aperta con microaccumulo

Themaplus C 23 E

- Cablaggio + contenitore scheda

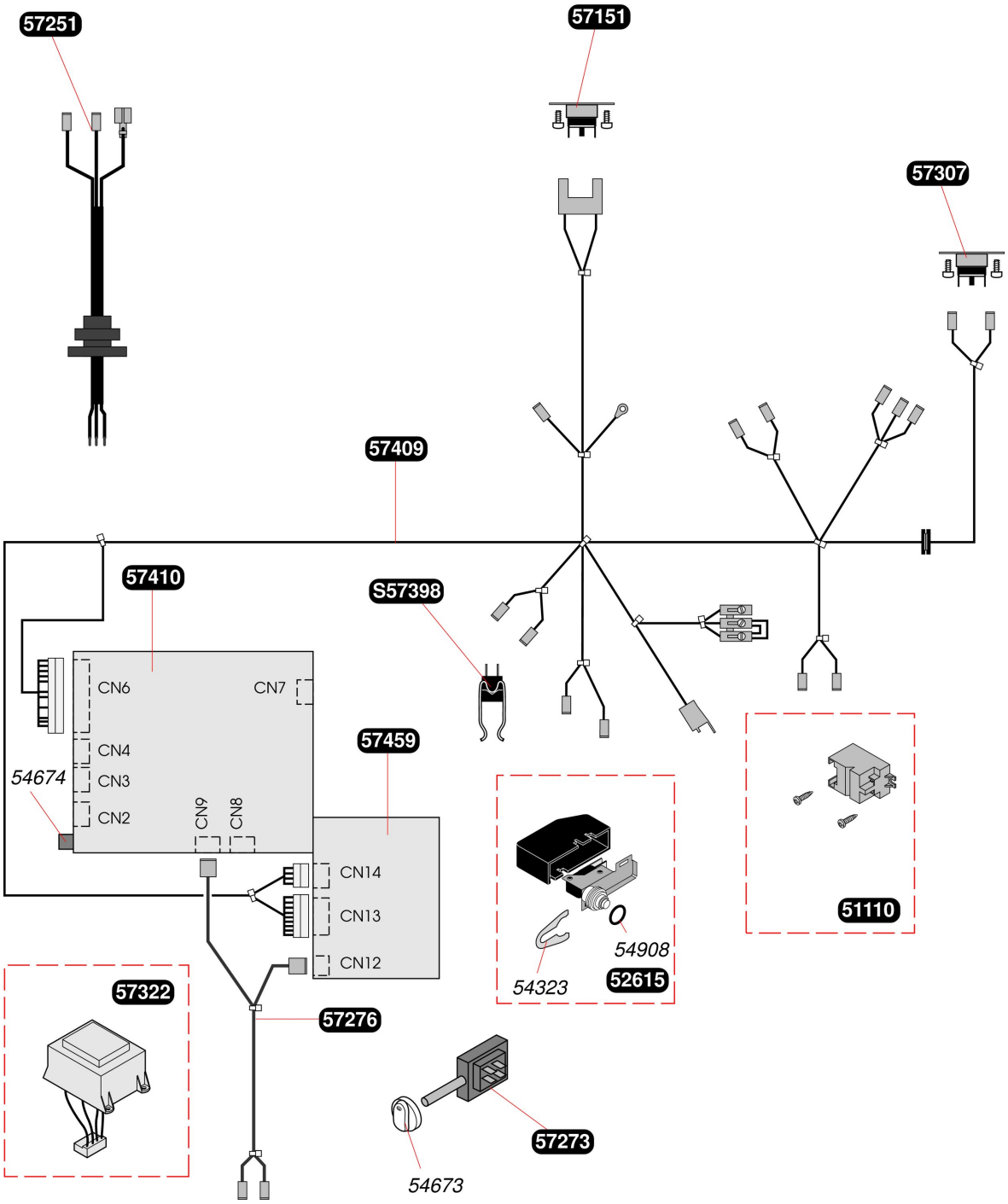

Camera aperta con microaccumulo

Themaplus C 23 E

- Cablaggio + contenitore scheda

Pos.	Codice articolo	Descrizione	avviso
	05111000	Accenditore	
	05261500	Sensore acqua	
	S5739800	Captore riscaldamento	
	05715100	Interruttore di securezza	
	05725100	Cablaggio	
	05741000	Circiuto impreso	
	05727300	Interruttore	
	05732200	Trasformatore	
	05727600	Cablaggio	
	05745900	Circuito impresso	
	05730700	Termostato SRC	
	05740900	Cablaggio principale	
	05432300	Clip 15mm (10 pz.)	
	05467300	Manopola (5 pz.)	
	05467400	Fusibile (5 pz.)	
	05490800	O-ring (50 pz.)	
	S1043700	Cavo TA	

Camera aperta con microaccumulo

Themaplus C 23 E

- Valvola deviatrice

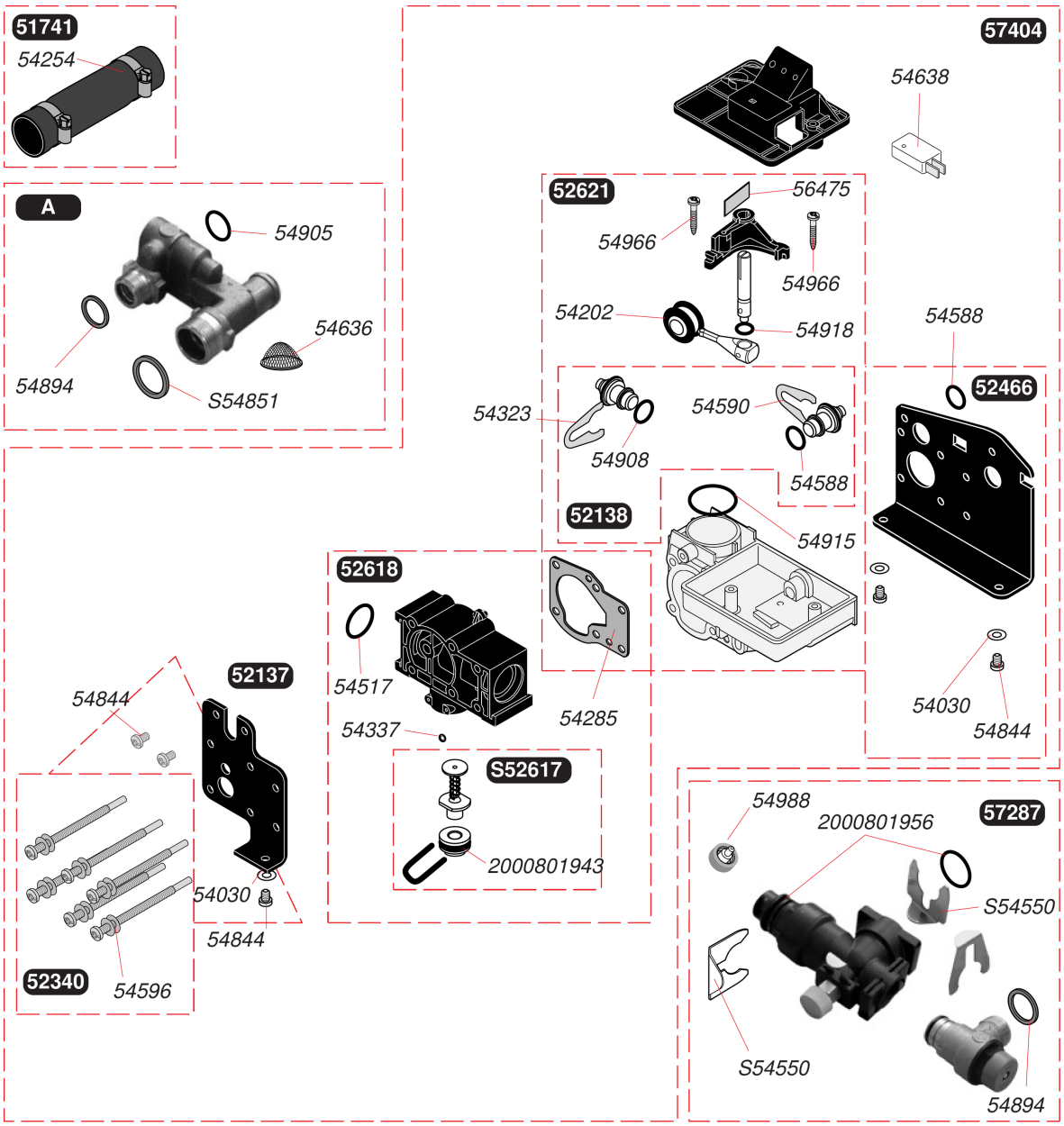

Camera aperta con microaccumulo

Themaplus C 23 E

- Valvola deviatrice

Pos.	Codice articolo	Descrizione	avviso
	05740400	Valvola	
	05174100	Durite + linguetta (x2)	
	05213700	Placca	
	05213800	Presa di pression	
	05234000	Vite (6 pz.)	
	05246600	Placca	
	S5261700	By-pass manuale	
	05261800	Flangia	
	05262100	Valvola	
	05728700	Valvola di securezza	
	05403000	Guarnizione (100 pz.)	
	05420200	Guarnizione (10 pz.)	
	05425400	Linguetta (10 pz.)	
	05428500	Guarnizione (10 pz.)	
	05432300	Clip 15mm (10 pz.)	
	05433700	O-ring (25 pz.)	
	05451700	O-ring (10 pz.)	
	S5455000	Clip 20mm (10 pz.)	
	05458800	O-ring (25 pz.)	
	05459000	Clip (15 pz.)	
	05459600	Guarnizione (75 pz.)	
	05463600	Filtro sanitario (x10)	
	05463800	Microswitch (5 pz.)	
	05484400	Vite (50 pz.)	
	S5485100	Guarnizione (100 pz.)	
	05489400	Guarnizione (100 pz.)	
	05490500	O-ring (25 pz.)	
	05490800	O-ring (50 pz.)	
	05491500	O-ring (10 pz.)	
	05491800	O-ring (25 pz.)	
	05496600	Vite (25 pz.)	
	05647500	Lamiera valv.dev. theme (30 pz.)	
	05498800	Scaricamento bottone (6 pz.)	

Camera aperta con microaccumulo

Themaplus C 23 E

- Valvola deviatrice

Pos.	Codice articolo	Descrizione	avviso
	2000801943	O-ring (25 pz.)	
	2000801956	O-ring (10 pz.)	
A	05728800	Rubinetto di riempimento	

Camera aperta con microaccumulo

Themaplus C 23 E

- Valvola acqua sanitaria

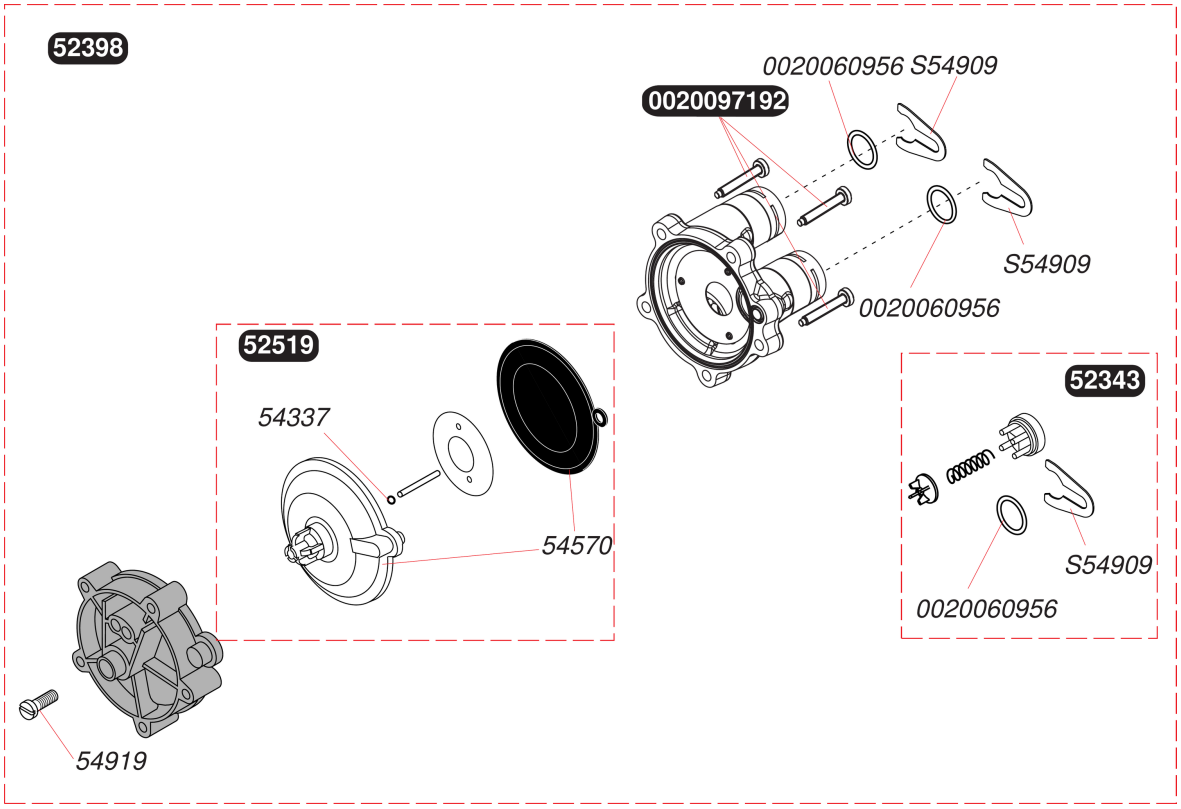

Camera aperta con microaccumulo

Themaplus C 23 E

- Valvola acqua sanitaria

Pos.	Codice articolo	Descrizione	avviso
	05234300	Valvola	
	05239800	Valvola acqua	
	05251900	Calotta	
	05433700	O-ring (25 pz.)	
	05457000	Membrana (10 pz.)	
	S5490900	Clip (15 pz.)	
	05491900	Vite (15 pz.)	
	0020060956	Guarnizione torica (x10)	
	0020097192	Vite M5x33 (10 pz.)	

Camera aperta con microaccumulo

Themaplus C 23 E

- Pompa

Camera aperta con microaccumulo

Themaplus C 23 E

- Pompa

Pos.	Codice articolo	Descrizione	avviso
	05118900	Tubo pompa	
	05123600	Pompa	
	05156200	Supporto bomba	
	05167500	Valvola scarico aria automatica	
	05174100	Durite + linguetta (x2)	
	05726800	Cablaggio pompa	
	05418600	O-ring (10 pz.)	
	S5455000	Clip 20mm (10 pz.)	
	05459400	Rondella (10 pz.)	
	05468300	Spillo (10 pz.)	
	05491500	O-ring (10 pz.)	
	05492400	Guarnizione (10 pz.)	
	S5496800	O-ring (50 pz.)	
	2000801956	O-ring (10 pz.)	

Camera aperta con microaccumulo

Themaplus C 23 E

- Tubazioni riscaldamento

Pompa scambiatore	57487
Mandata riscaldamento	57488
Ritorno riscaldamento	52482
Tubo acqua calda (Boiler / Scambiatore)	57472
Tubo acqua fredda (Gruppo acqua / Scamb.)	57473
Raccordo telecopico Colletore boiler / piastra	57413
Raccordo telecopico	52352
Valvola d’inversione / Scambiatore	57489
Tubo flessibile vaso / Valvola d’inversione	57415
Tubo del gas	57501

Camera aperta con microaccumulo

Themaplus C 23 E

- Tubazioni riscaldamento

Pos.	Codice articolo	Descrizione	avviso
	05748700	Tubo	
	05748800	Tubo	
	05248200	Tubo ritorno	
	05747200	Tubazione	
	05747300	Tubo	
	05741300	Raccordo telecopico	
	05235200	Leva telescopio	
	05748900	Tubo	
	05741500	Tubo aria	
	05750100	Tubo gas	

Camera aperta con microaccumulo

Themaplus C 23 E

- Vaso d'espansione

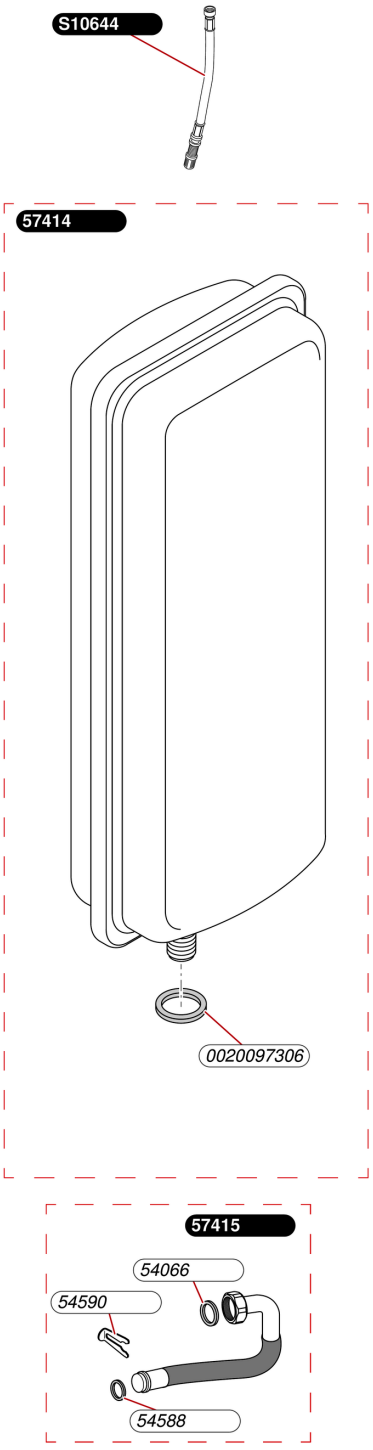

N2_02

Camera aperta con microaccumulo

Themaplus C 23 E

- Vaso d'espansione

Pos.	Codice articolo	Descrizione	avviso
	05741400	Vaso di espansione	
	05741500	Tubo aria	
	05406600	Guarnizione (100 pz.)	
	05458800	O-ring (25 pz.)	
	05459000	Clip (15 pz.)	
	0020097306	Guarnizione (10 pz.)	Sostituito da 05406600
	S1064400	Tubo aria	

Camera aperta con microaccumulo

Themaplus C 23 E

- Bollitore / Microaccumulo

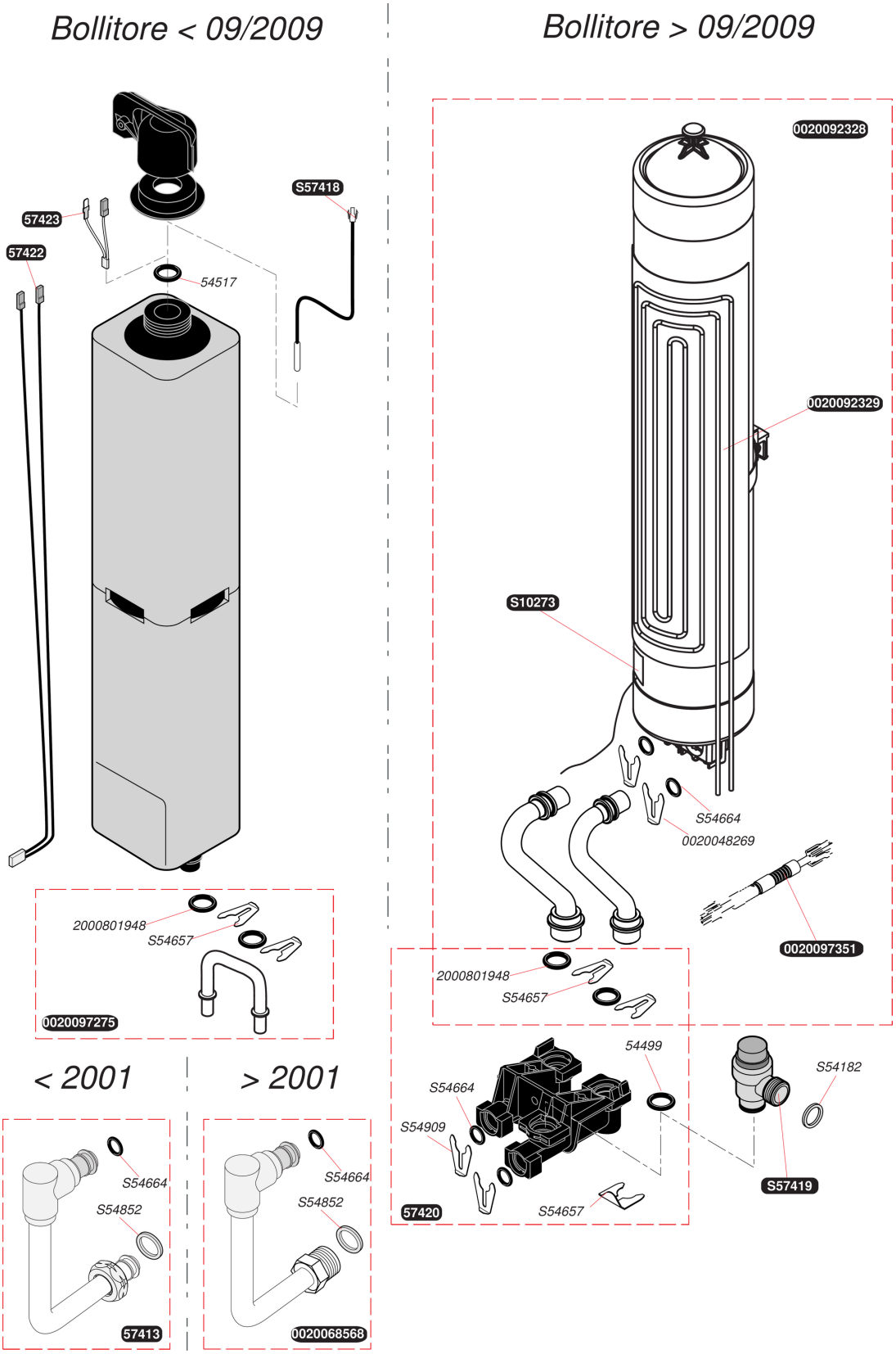

Camera aperta con microaccumulo

Themaplus C 23 E

- Bollitore / Microaccumulo

Pos.	Codice articolo	Descrizione	avviso
	05449900	O-ring, (20 pz.)	
	05451700	O-ring (10 pz.)	
	05741300	Raccordo telecopico	
	05742000	Collettore	
	05742200	Bretella	
	05742300	Disconnettore termico	
	S5418200	Guarnizione 1/2 (100 pz.)	
	S5465700	Clip 18mm (10 pz.)	
	S5466400	O-ring (20 pz.)	
	S5485200	Guarnizione 1/2 gas (100 pz.)	
	S5490900	Clip (15 pz.)	
	S5741900	Valvola di sicurezza sanitario 10bars	
	S5741800	Captore temperatura	
	S1027300	Temperatura sensore	
	0020092328	Bollitore	
	0020092329	Resistenza2	
	0020048269	Clip (x10)	
	0020097275	By-pass tubo	
	0020097351	Nastro	
	0020068568	Raccordo telecopico	
	2000801948	O-ring (20 pz.)	

Camera aperta con microaccumulo

Themaplus C 23 E

Auto diagnostica

assenza fiamma - segnalazione iniziale

assenza fiamma - dopo 5 minuti

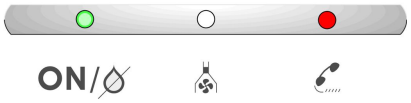

assenza fiamma - dopo 10 minuti

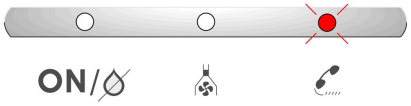

surriscaldamento o fuariuscita fumi - segnalazione iniziale

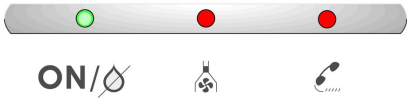

surriscaldamento o fuariuscita fumi - dopo 10 minuti

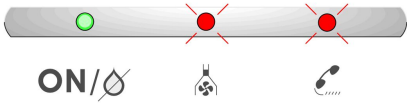

surriscaldamento o fuariuscita fumi - dopo 20 minuti

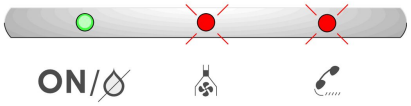

surriscaldamento o fuariuscita fumi - dopo 30 minuti

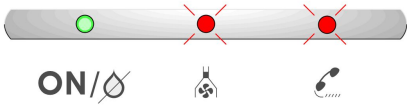

mancanza acqua

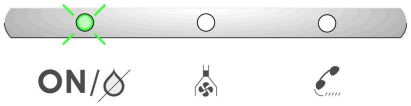

Camera aperta con microaccumulo

Themaplus C 23 E

Funzione riscaldamento

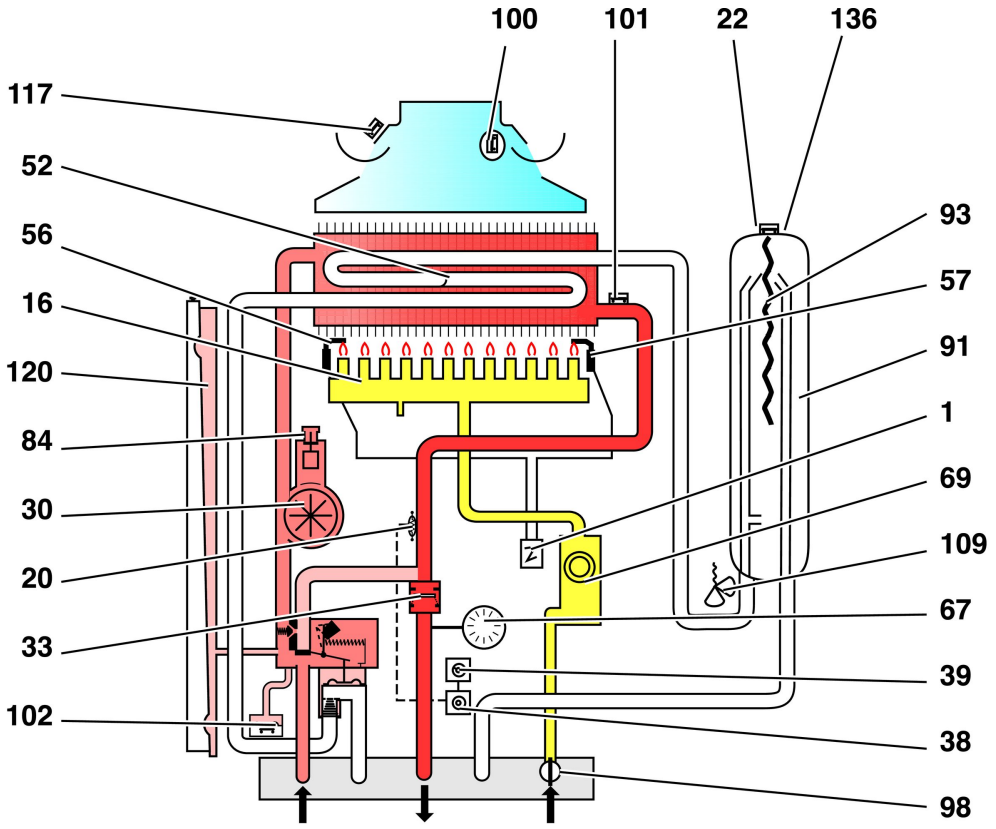

1	allumeur	69	mécanisme gaz
16	brûleur	84	purgeur automatique
20	capteur de température	91	réservoir MICROFAST®
22	capteur de température du ballon	93	résistance de maintien en température
30	circulateur	98	robinet gaz à boisseau sphérique
33	clapet anti retour	100	sécurité de débordement
38	consigne chauffage	101	sécurité de surchauffe
39	consigne sanitaire	102	sécurité manque d'eau
52	échangeur	109	soupape sanitaire 10 bars
56	électrode de ionisation	117	thermostat VMC
57	électrodes d'allumage	120	vase d'expansion chauffage
67	manomètre	136	fusible

Camera aperta con microaccumulo

Themaplus C 23 E

Funzione sanitario

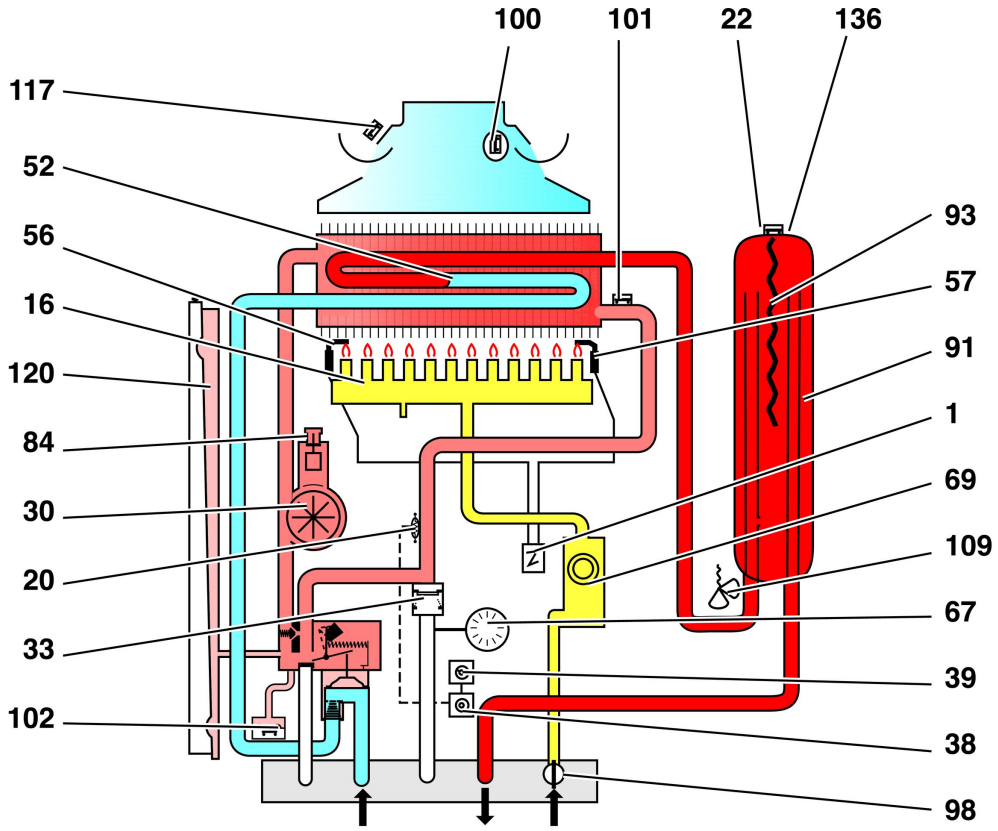

1	allumeur	69	mécanisme gaz
16	brûleur	84	purgeur automatique
20	capteur de température	91	réservoir MICROFAST®
22	capteur de température du ballon	93	résistance de maintien en température
30	circulateur	98	robinet gaz à boisseau sphérique
33	clapet anti retour	100	sécurité de débordement
38	consigne chauffage	101	sécurité de surchauffe
39	consigne sanitaire	102	sécurité manque d'eau
52	échangeur	109	soupape sanitaire 10 bars
56	électrode de ionisation	117	thermostat VMC
57	électrodes d'allumage	120	vase d'expansion chauffage
67	manomètre	136	fusible

Camera aperta con microaccumulo

Themaplus C 23 E

Funzione sanitario e riscaldamento

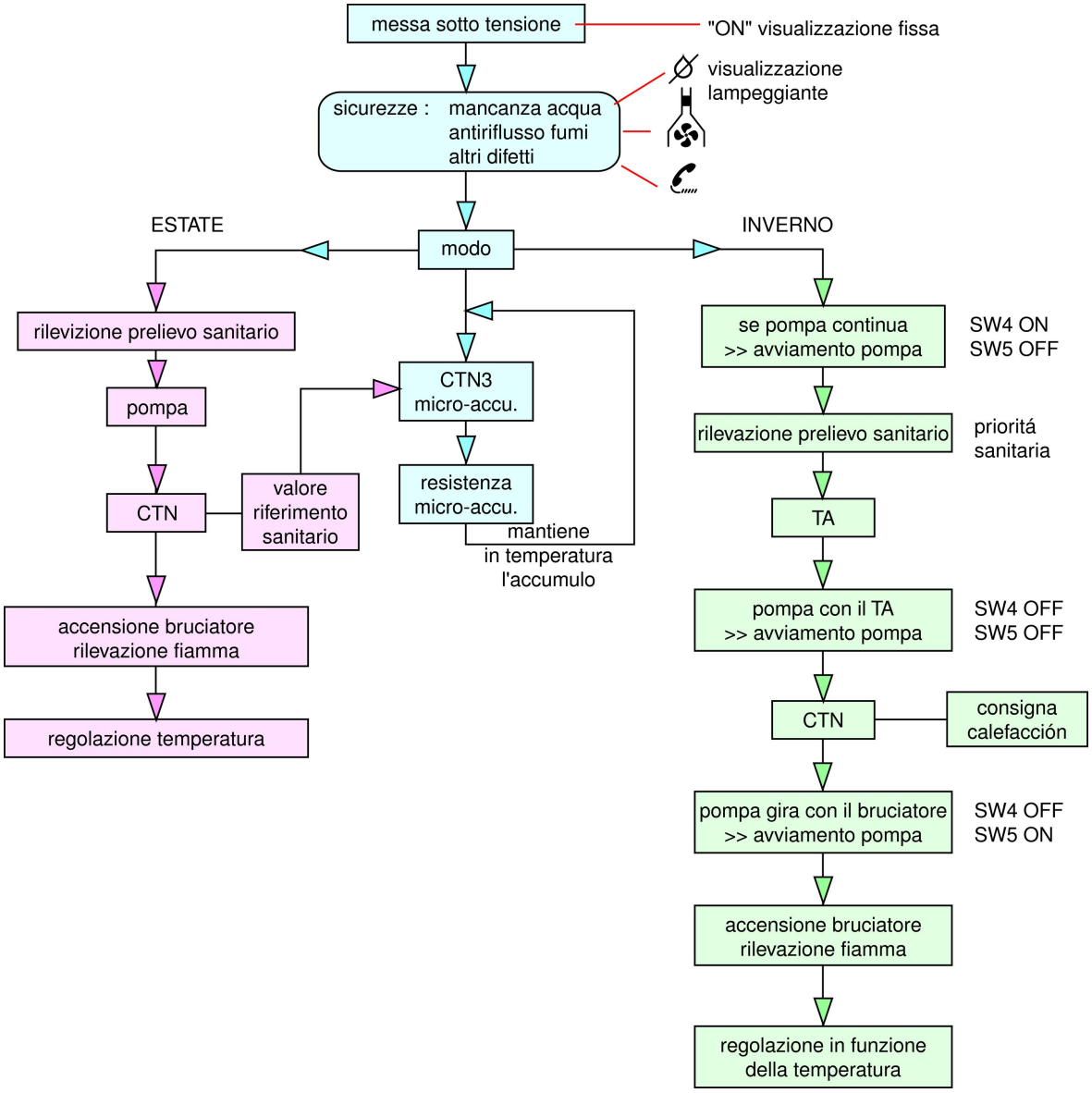

Camera aperta con microaccumulo

Themaplus C 23 E

Schema di cablaggio

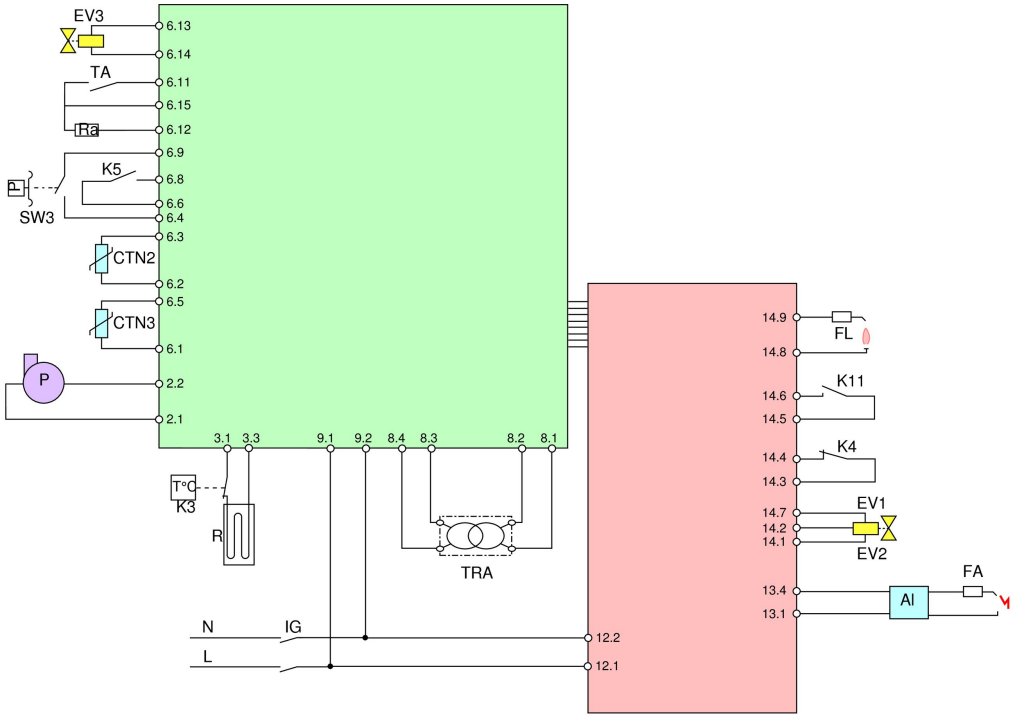

AL - accenditore
CTN2 - captore sanitario e riscaldamento
CTN3 - captore temperatura micro-accu.
EV1 et EV2 - elettrovalvola di sicurezza del meccanismo gas
EV3 - valvola modulante del macca. gas
F1 - fusibile
FA - elettrodo di accensione
FL - elettrodo di ionizzazione
IG - interruttore generale
K3 - fusibile di sicurezza micro-accu..
K4 - sicurezza di surriscaldamento
K5 - sicurezza mancanza acqua
P - pompa
P1 - potenziometro sanitario
P2 - potenziometro riscaldamento
P3 - limitazione della potenza di riscaldamento
P4 - ESTATE / INVERNO
R - resistenza mantenimento temperatura micro-accu.
SW3 - microswitch sanitario
TA - termostato ambiente
TRA - trasformatore

Camera aperta con microaccumulo

Themaplus C 23 E

Schema di principio

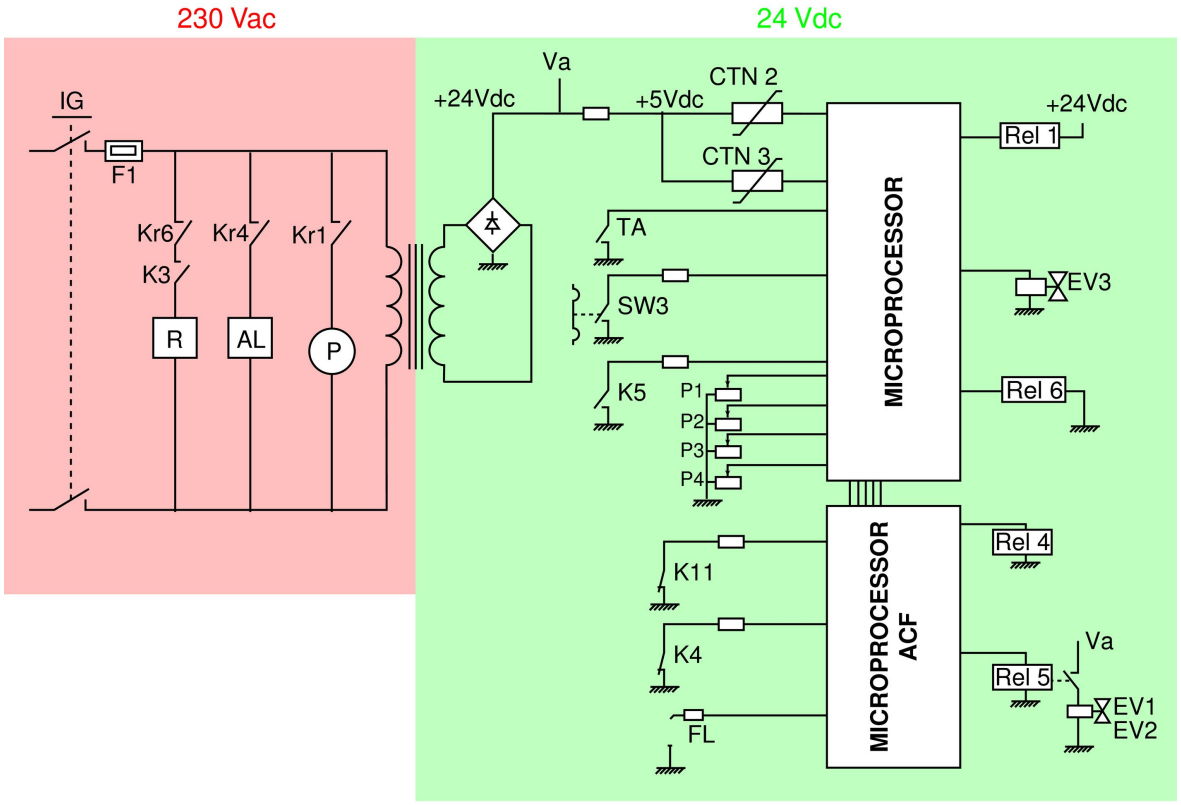

AL - accenditore
CTN2 - captore sanitario e riscaldamento
CTN3 - captore temperatura micro-accu.
EV1 et EV2 - elettrovalvola di sicurezza del meccanismo gas
EV3 - valvola modulante del macca. gas
F1 - fusibile
FA - elettrodo di accensione
FL - elettrodo di ionizzazione
IG - interruttore generale
K3 - fusibile di sicurezza micro-accu.
K4 - sicurezza di surriscaldamento
K5 - sicurezza mancanza acqua
Rel1/ Kr1 - relè pompa
Rel4/ Kr4 - relè accenditore
Rel5/ Kr15 - relè meccanismo gas
Rel6/ Kr6 - relè resistenza micro-accu.
P - pompa
P1 - potenziometro sanitario
P2 - potenziometro riscaldamento
P3 - limitazione della potenza di riscaldamento
P4 - ESTATE / INVERNO
R - resistenza mantenimento temperatura micro-accu.
SW3 - microswitch sanitario
TA - termostato ambiente
TRA - trasformatore