Rev.	Descrizione	Data

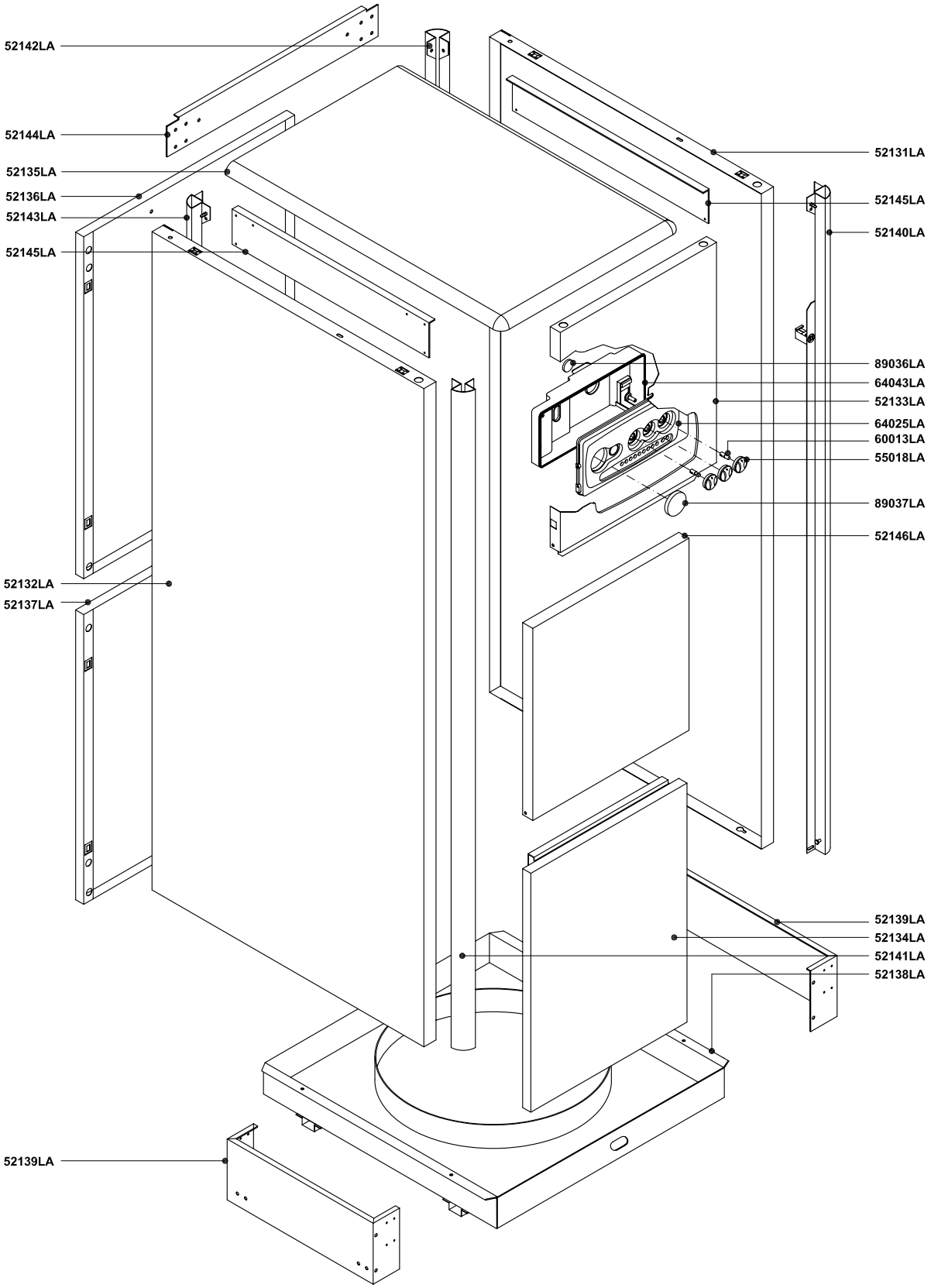

Pos.	Codice	Descrizione	U.M.	Q.ta'

RADIANT BRUCIATORI S.p.A.

Oggetto:
Esploso ricambi Caldaia a basamento ad accumulo
COMPONENTI TELAIO + MANTELLO

Descrizione:
mod. RBA CS 30/100 E
camera stagna - accensione elettronica

Data: 15.09.2003
Scala: -- --
Ufficio: tecnico
Disegnato:
Controllato:
Approvato:

Codice n.:

A012A412A471	metano
A012B412A471	G.P.L.
	gas città
	aria prop.
	gasollo

Scheda n.: **B0231_AA1**

DATI TECNICI E MISURE NON SONO IMPEGNATIVE, LA DITTA SI RISERVA IL DIRITTO DI EVENTUALI VARIAZIONI SENZA L'OBBLIGO DI PREAVVISO, DECLINIAMO OGNI RESPONSABILITÀ PER EVENTUALI INESATTEZZE CONTENUTE NEL PRESENTE OPUSCOLO, SE DOVUTE AD ERRORI DI STAMPA O DI TRASCRIZIONE. E+OE
TUTTI I DIRITTI SONO RISERVATI. NESSUNA PARTE DI QUESTO DOCUMENTO PUO' ESSERE RIPRODOTTA, MEMORIZZATA IN SISTEMI D'ARCHIVIO, O TRASMESSA IN QUALSIASI FORMA O MEZZO ELETTRONICO, MECCANICO, FOTOCOPIA, REGISTRAZIONE O ALTRI, SENZA LA PREVENTIVA AUTORIZZAZIONE SCRITTA DELLA DITTA.

Rev.	Descrizione	Data

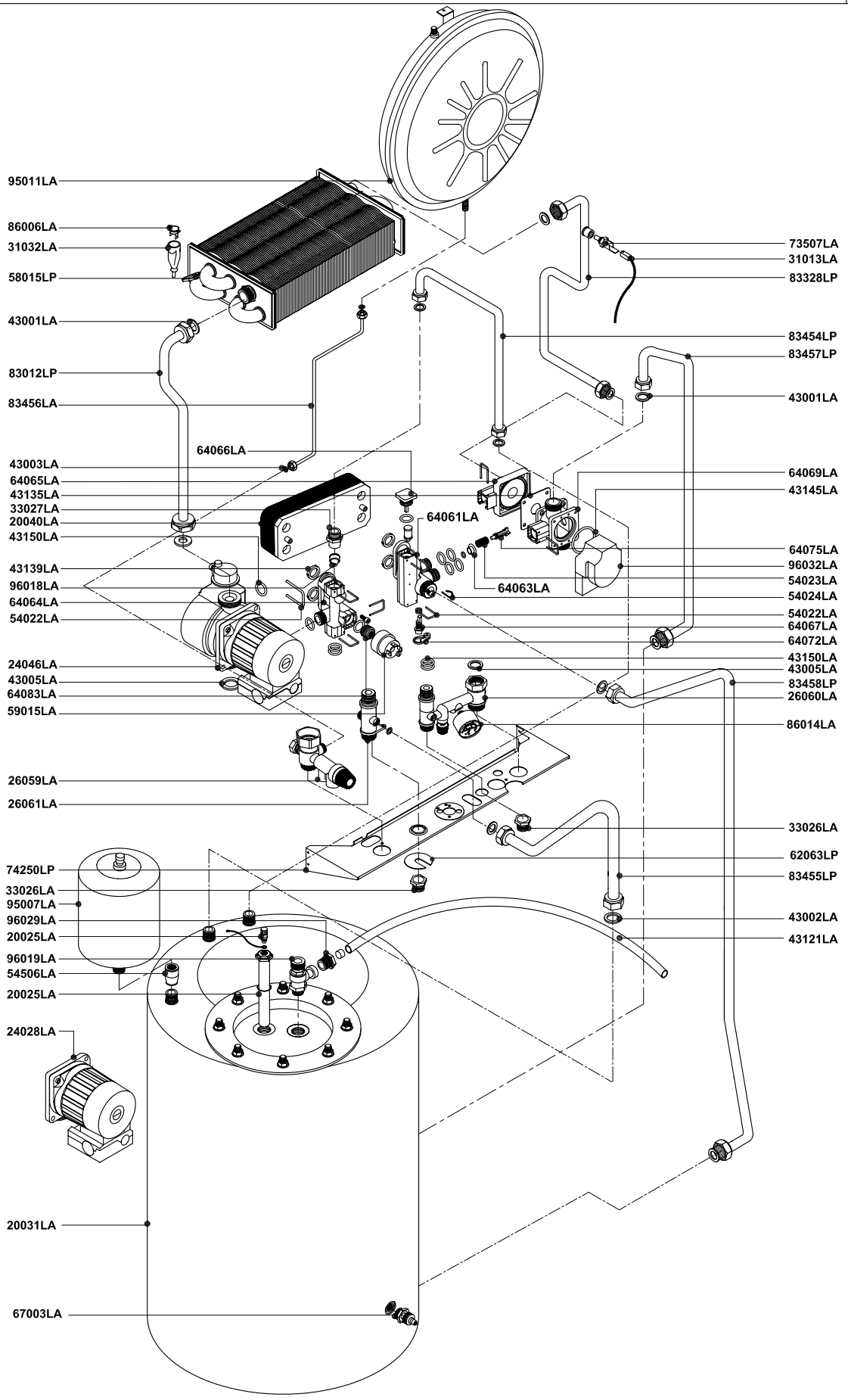

Pos.	Codice	Descrizione	U.M.	Q.ta'

RADIANT BRUCIATORI S.p.A.

Oggetto:

Esploso ricambi Caldaia a basamento ad accumulo

COMPONENTI IMPIANTO IDRICO

Descrizione:

mod. RBA CS 30/100 E

camera stagna - accensione elettronica

Data: 15.03.2003

Scala: -- --

Ufficio: tecnico

Disegnato:

Controllato:

Approvato:

Codice n.:

A012A412A471	metano
A012B412A471	G.P.L.
	gas città
	aria prop.
	gasolio

Scheda n.: **B0232_AA1**

DATI TECNICI E MISURE NON SONO IMPEGNATIVE, LA DITTA SI RISERVA IL DIRITTO DI EVENTUALI VARIAZIONI SENZA L'OBBLIGO DI PREAVVISO, DECLINIAMO OGNI RESPONSABILITÀ PER EVENTUALI INESATTEZZE CONTENUTE NEL PRESENTE OPUSCOLO, SE DOVUTE AD ERRORI DI STAMPA O DI TRASCRIZIONE. E+OE
TUTTI I DIRITTI SONO RISERVATI. NESSUNA PARTE DI QUESTO DOCUMENTO PUO' ESSERE RIPRODOTTA, MEMORIZZATA IN SISTEMI D'ARCHIVIO, O TRASMESSA IN QUALSIASI FORMA O MEZZO ELETTRONICO, MECCANICO, FOTOCOPIA, REGISTRAZIONE O ALTRI, SENZA LA PREVENTIVA AUTORIZZAZIONE SCRITTA DELLA DITTA.

Rev.	Descrizione	Data

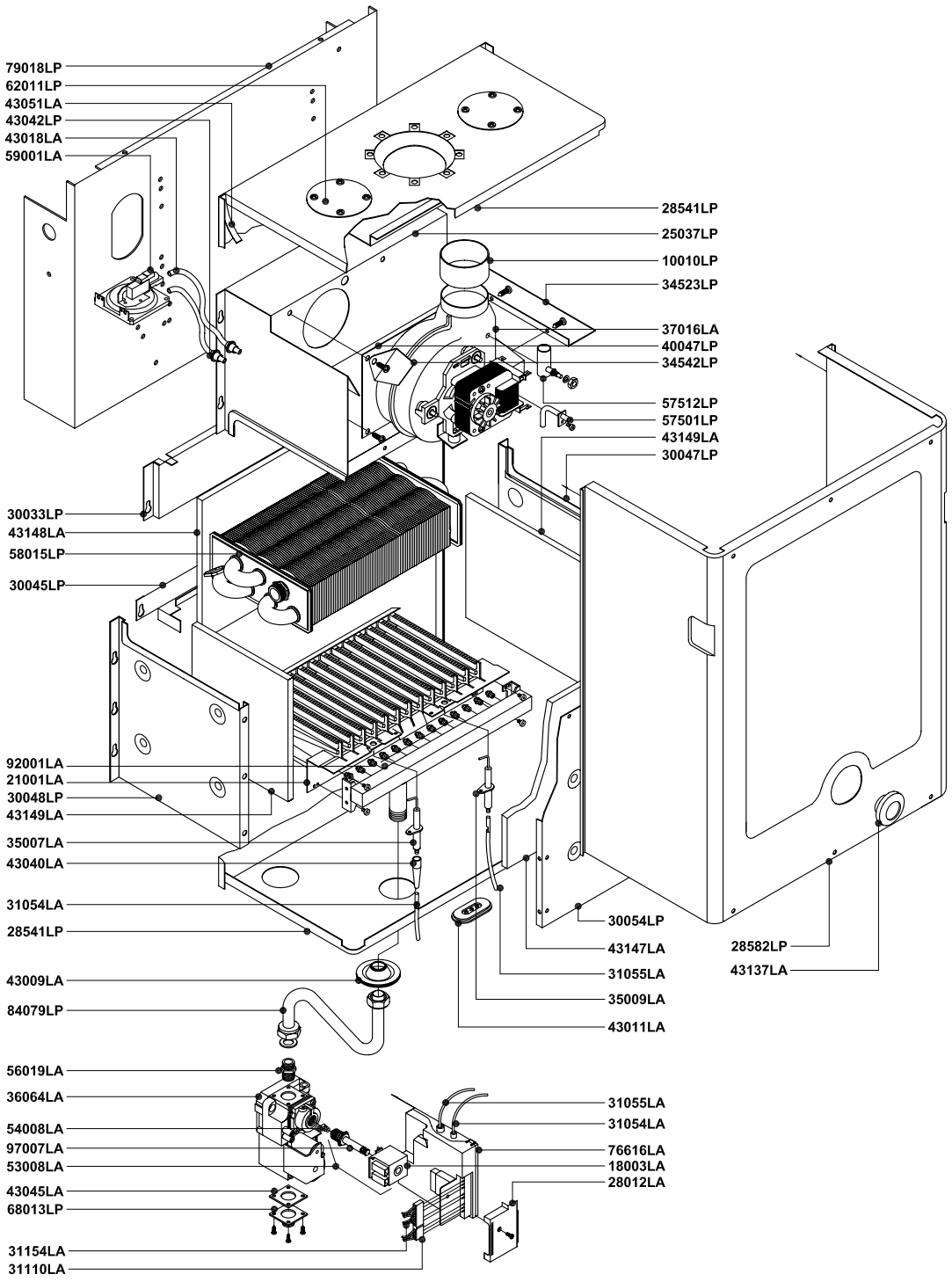

Pos.	Codice	Descrizione	U.M.	Q.ta'

RADIANT BRUCIATORI S.p.A.

Oggetto:
Esploso ricambi Caldaia a basamento ad accumulo
COMPONENTI IMPIANTO TERMICO

Descrizione:
mod. RBA CS 30/100 E
camera stagna - accensione elettronica

Data: 15.09.2003
Scala: -- --
Ufficio: tecnico
Disegnato:
Controllato:
Approvato:

Codice n.:

A012A412A471	metano
A012B412A471	G.P.L.
	gas città
	aria prop.
	gasollo

Scheda n.: **B0233_AA1**

DATI TECNICI E MISURE NON SONO IMPEGNATIVE, LA DITTA SI RISERVA IL DIRITTO DI EVENTUALI VARIAZIONI SENZA L'OBBLIGO DI PREAVVISO, DECLINIAMO OGNI RESPONSABILITÀ PER EVENTUALI INESATTEZZE CONTENUTE NEL PRESENTE OPUSCOLO, SE DOVUTE AD ERRORI DI STAMPA O DI TRASCRIZIONE. E+OE
TUTTI I DIRITTI SONO RISERVATI. NESSUNA PARTE DI QUESTO DOCUMENTO PUO' ESSERE RIPRODOTTA, MEMORIZZATA IN SISTEMI D'ARCHIVIO, O TRASMESSA IN QUALSIASI FORMA O MEZZO ELETTRONICO, MECCANICO, FOTOCOPIA, REGISTRAZIONE O ALTRI, SENZA LA PREVENTIVA AUTORIZZAZIONE SCRITTA DELLA DITTA.

Rev.	Descrizione	Data

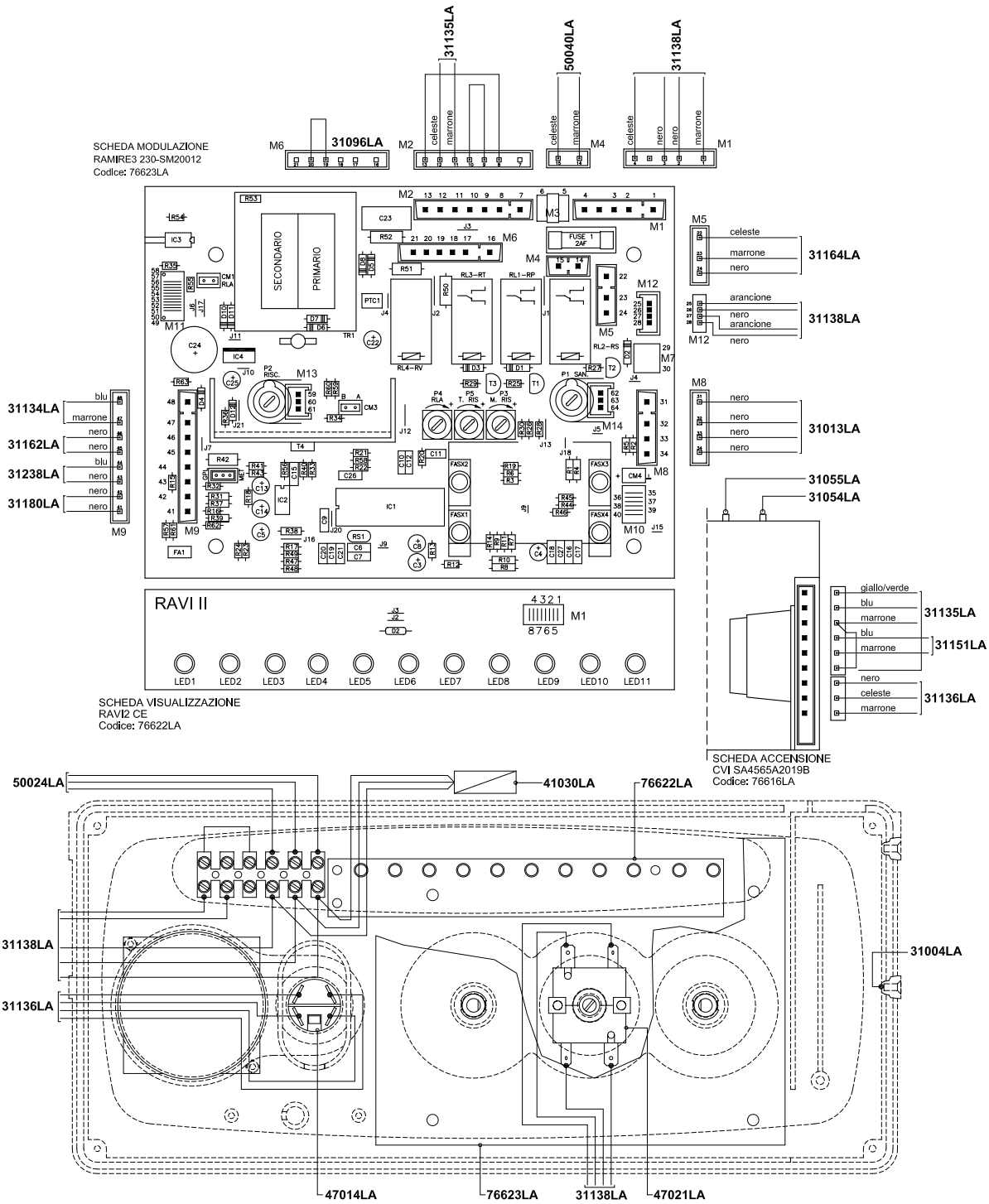

Pos.	Codice	Descrizione	U.M.	Q.ta'

RADIANT BRUCIATORI S.p.A.

Oggetto:

Esploso ricambi Caldaia a basamento ad accumulo

COMPONENTI IMPIANTO ELETTRICO

Descrizione:

mod. RBA CS 30/100 E

camera stagna - accensione elettronica

Data: 15.09.2003

Scala: -- --

Ufficio: tecnico

Disegnato:

Controllato:

Approvato:

Codice n.:

A012A412A471	metano
A012B412A471	G.P.L.
	gas città
	aria prop.
	gasollo

Scheda n.: **B0234_AA1**

DATI TECNICI E MISURE NON SONO IMPEGNATIVE, LA DITTA SI RISERVA IL DIRITTO DI EVENTUALI VARIAZIONI SENZA LOBBLIGO DI PREAVVISO, DECLINIAMO OGNI RESPONSABILITÀ PER EVENTUALI INESATTEZZE CONTENUTE NEL PRESENTE OPUSCOLO, SE DOVUTE AD ERRORI DI STAMPA O DI TRASCRIZIONE. E+OE
TUTTI I DIRITTI SONO RISERVATI. NESSUNA PARTE DI QUESTO DOCUMENTO PUO' ESSERE RIPRODOTTA, MEMORIZZATA IN SISTEMI DI ARCHIVIO, O TRASMESSA IN QUALSIASI FORMA O MEZZO ELETTRONICO, MECCANICO, FOTOCOPIA, REGISTRAZIONE O ALTRI, SENZA LA PREVENTIVA AUTORIZZAZIONE SCRITTA DELLA DITTA.