Rev.	Descrizione	Data

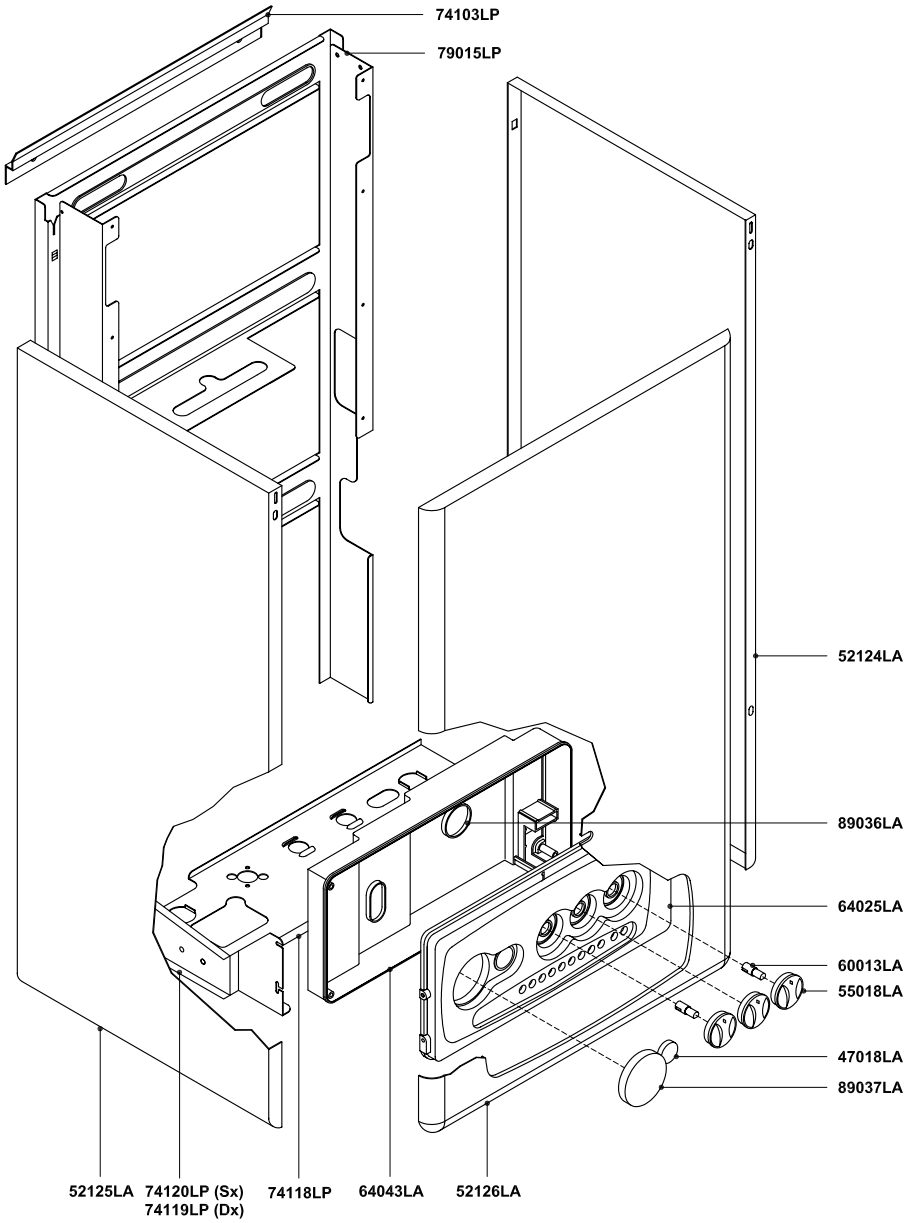

Pos.	Codice	Descrizione			U.M.	Q.ta'
		Oggetto: **Esploso ricambi Caldaia murale istantanea scambiatore intregato** ***COMPONENTI TELAIO + MANTELLO***	Data: 06.09.2000	Codice n.:	A011A312A101	metano
			Scala: —		A011B312A101	G.P.L.
			Ufficio: tecnico			gas città
						aria prop.
		Descrizione: mod. **RBS 20 E** *camera stagna - accensione elettronica*	Disegnato:			gasollo
			Controllato:			
			Approvato:	Scheda n.:	**B0017_AA1**	

RADIANT BRUCIATORI S.p.A.

DATI TECNICI E MISURE NON SONO IMPEGNATIVE, LA DITTA SI RISERVA IL DIRITTO DI EVENTUALI VARIAZIONI SENZA L'OBBLIGO DI PREAVVISO, DECLINIAMO OGNI RESPONSABILITÀ PER EVENTUALI INESATTEZZE CONTENUTE NEL PRESENTE OPUSCOLO, SE DOVUTE AD ERRORI DI STAMPA O DI TRASCRIZIONE, E+OE
TUTTI I DIRITTI SONO RISERVATI. NESSUNA PARTE DI QUESTO DOCUMENTO PUO' ESSERE RIPRODOTTA, MEMORIZZATA IN SISTEMI DI ARCHIVIO, O TRASMESSA IN QUALSIASI FORMA O MEZZO ELETTRONICO, MECCANICO, FOTOCOPIA, REGISTRAZIONE O ALTRI, SENZA LA PREVENTIVA AUTORIZZAZIONE SCRITTA DELLA DITTA.

Rev.	Descrizione	Data

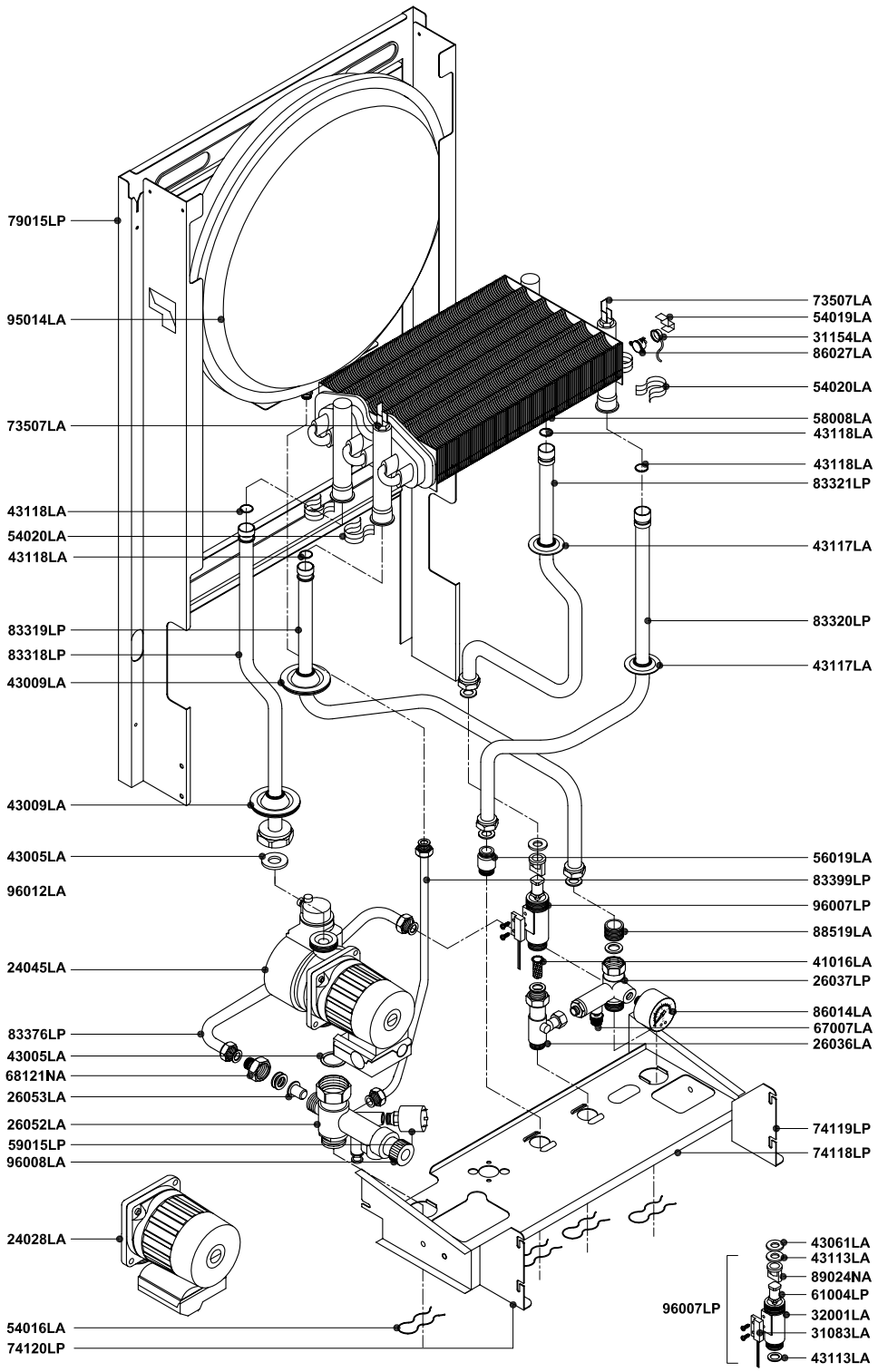

Pos.	Codice	Descrizione	U.M.	Q.ta'

RADIANT BRUCIATORI S.p.A.

Oggetto:
Esploso ricambi Caldaia murale istantanea scambiatore intregato
COMPONENTI IMPIANTO IDRICO

Descrizione:
mod. RBS 20 E
camera stagna - accensione elettronica

Data: 06.09.2000
Scala: —
Ufficio: tecnico
Disegnato:
Controllato:
Approvato:

Codice n.:

A011A312A101	metano
A011B312A101	G.P.L.
	gas città
	aria prop.
	gasolio

Scheda n.: **B0018_AA1**

DATI TECNICI E MISURE NON SONO IMPEGNATIVE, LA DITTA SI RISERVA IL DIRITTO DI EVENTUALI VARIAZIONI SENZA L'OBBLIGO DI PREAVVISO, DECLINIAMO OGNI RESPONSABILITÀ PER EVENTUALI INESATTEZZE CONTENUTE NEL PRESENTE OPUSCOLO, SE DOVUTE AD ERRORI DI STAMPA O DI TRASCRIZIONE. E+OE
TUTTI I DIRITTI SONO RISERVATI. NESSUNA PARTE DI QUESTO DOCUMENTO PUO' ESSERE RIPRODOTTA, MEMORIZZATA IN SISTEMI D'ARCHIVIO, O TRASMESSA IN QUALSIASI FORMA O MEZZO ELETTRONICO, MECCANICO, FOTOCOPIA, REGISTRAZIONE O ALTRI, SENZA LA PREVENTIVA AUTORIZZAZIONE SCRITTA DELLA DITTA.

Rev.	Descrizione	Data

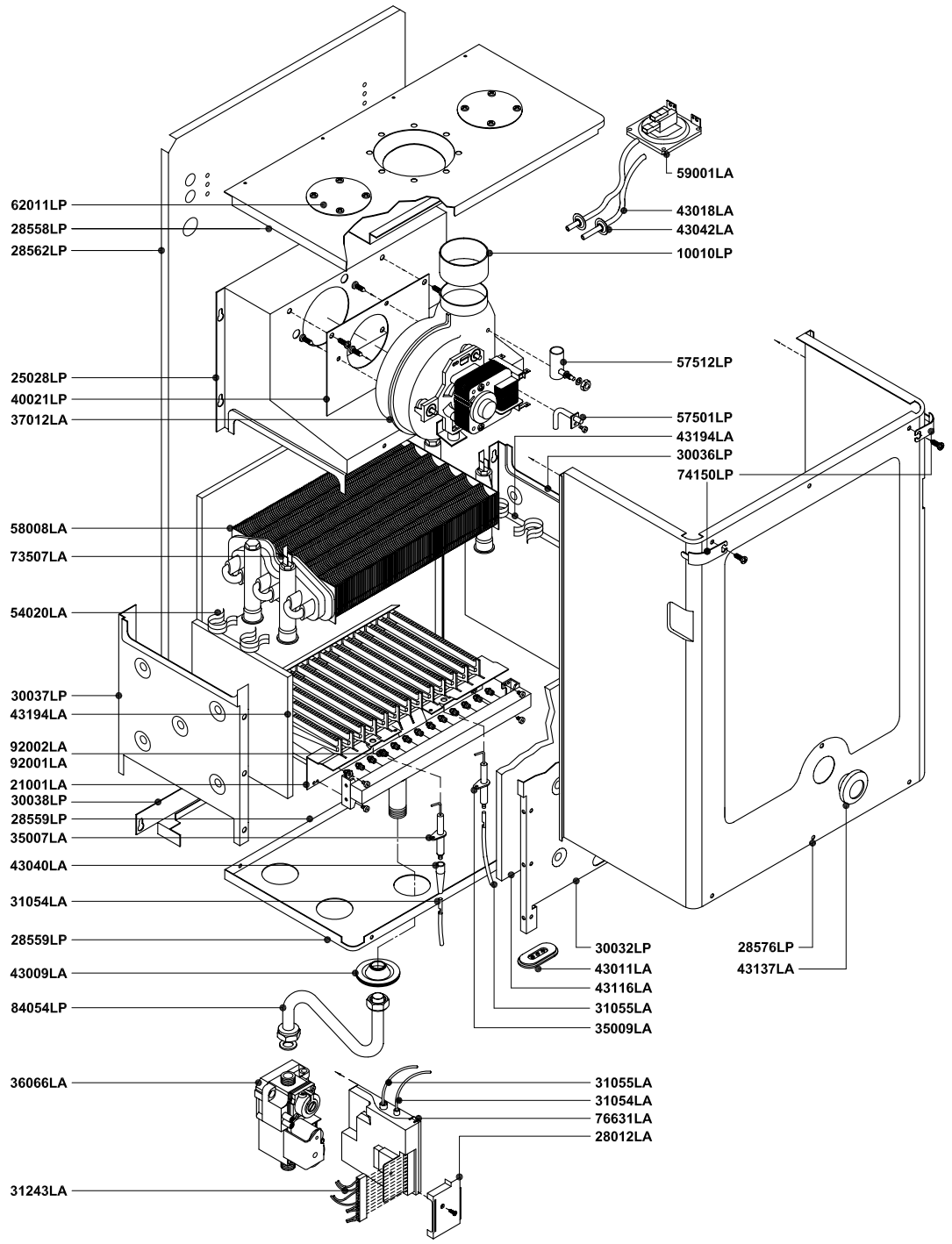

Pos.	Codice	Descrizione	U.M.	Q.ta'

RADIANT BRUCIATORI S.p.A.

Oggetto:
Esploso ricambi Caldaia murale istantanea scambiatore intregato
COMPONENTI IMPIANTO TERMICO

Descrizione:
mod. RBS 20 E
camera stagna - accensione elettronica

Data:	06.09.2000
Scala:	—
Ufficio:	tecnico
Disegnato:	
Controllato:	
Approvato:	

Codice n.:	
A011A312A101	metano
A011B312A101	G.P.L.
	gas città
	aria prop.
	gasolio

Scheda n.: **B0019_AA1**

DATI TECNICI E MISURE NON SONO IMPEGNATIVE, LA DITTA SI RISERVA IL DIRITTO DI EVENTUALI VARIAZIONI SENZA L'OBBLIGO DI PREAVVISO, DECLINIAMO OGNI RESPONSABILITÀ PER EVENTUALI INESATTEZZE CONTENUTE NEL PRESENTE OPUSCOLO, SE DOVUTE AD ERRORI DI STAMPA O DI TRASCRIZIONE, E+OE
TUTTI I DIRITTI SONO RISERVATI. NESSUNA PARTE DI QUESTO DOCUMENTO PUO' ESSERE RIPRODOTTA, MEMORIZZATA IN SISTEMI D'ARCHIVIO, O TRASMESSA IN QUALSIASI FORMA O MEZZO ELETTRONICO, MECCANICO, FOTOCOPIA, REGISTRAZIONE O ALTRI, SENZA LA PREVENTIVA AUTORIZZAZIONE SCRITTA DELLA DITTA.

Rev.	Descrizione	Data

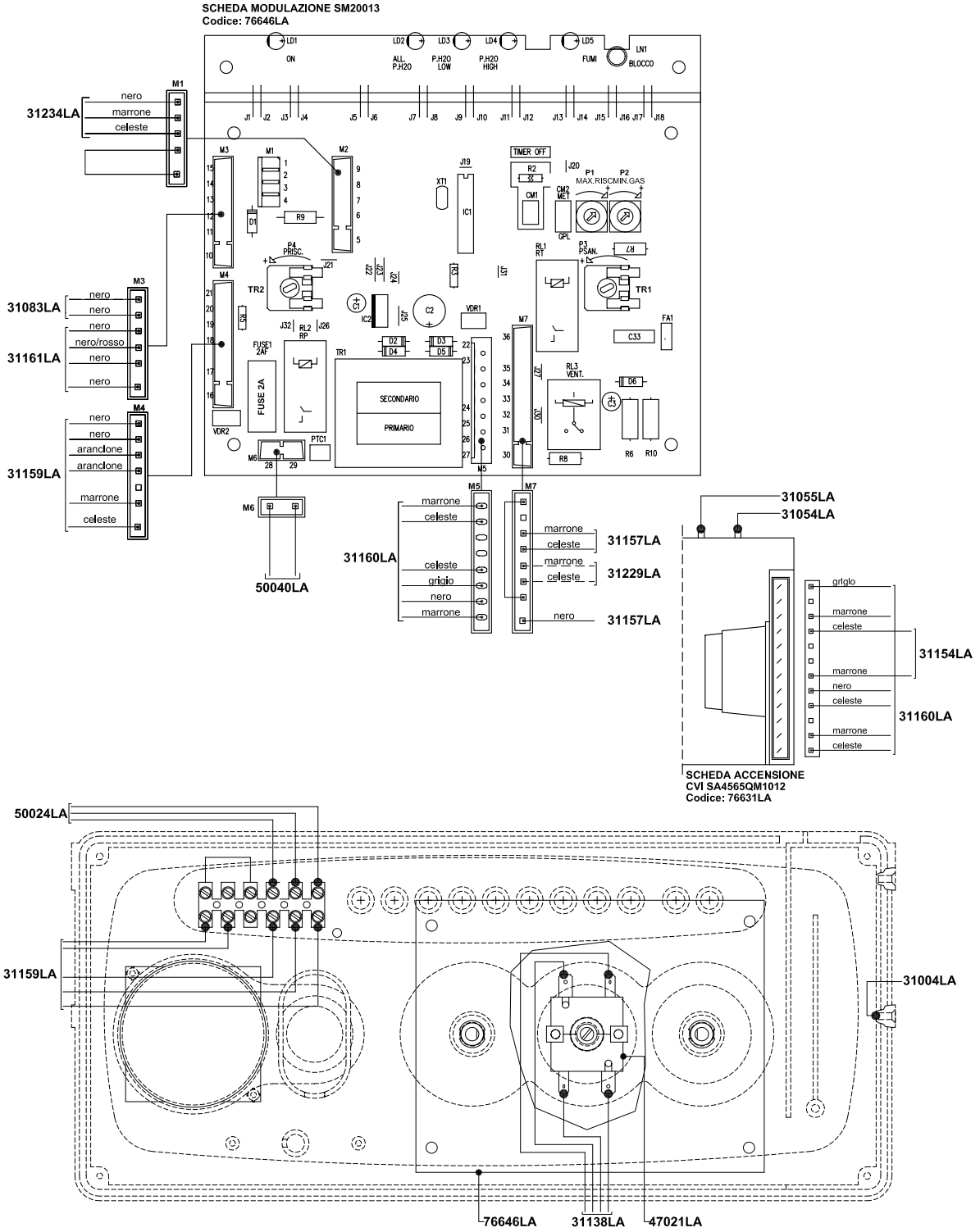

Pos.	Codice	Descrizione			U.M.	Q.ta'
		Oggetto: **Esploso ricambi Caldaia murale istantanea scambiatore intregato** ***COMPONENTI IMPIANTO ELETTRICO***	Data: 06.09.2000	Codice n.: A011A312A101	metano	
			Scala:	A011B312A101	G.P.L.	
			Ufficio: tecnico		gas città	
					aria prop.	
		Descrizione: **mod. RBS 20 E** *camera stagna - accensione elettronica*	Disegnato:		gasolio	
			Controllato:			
			Approvato:	Scheda n.: **B0020_AA1**		

RADIANT BRUCIATORI S.p.A.

DATI TECNICI E MISURE NON SONO IMPEGNATIVE, LA DITTA SI RISERVA IL DIRITTO DI EVENTUALI VARIAZIONI SENZA L'OBBLIGO DI PREAVVISO, DECLINIAMO OGNI RESPONSABILITÀ PER EVENTUALI INESATTEZZE CONTENUTE NEL PRESENTE OPUSCOLO, SE DOVUTE AD ERRORI DI STAMPA O DI TRASCRIZIONE, E+OE
TUTTI I DIRITTI SONO RISERVATI. NESSUNA PARTE DI QUESTO DOCUMENTO PUO' ESSERE RIPRODOTTA, MEMORIZZATA IN SISTEMI D'ARCHIVIO, O TRASMESSA IN QUALSIASI FORMA O MEZZO ELETTRONICO, MECCANICO, FOTOCOPIA, REGISTRAZIONE O ALTRI, SENZA LA PREVENTIVA AUTORIZZAZIONE SCRITTA DELLA DITTA.