Rev.	Descrizione	Data

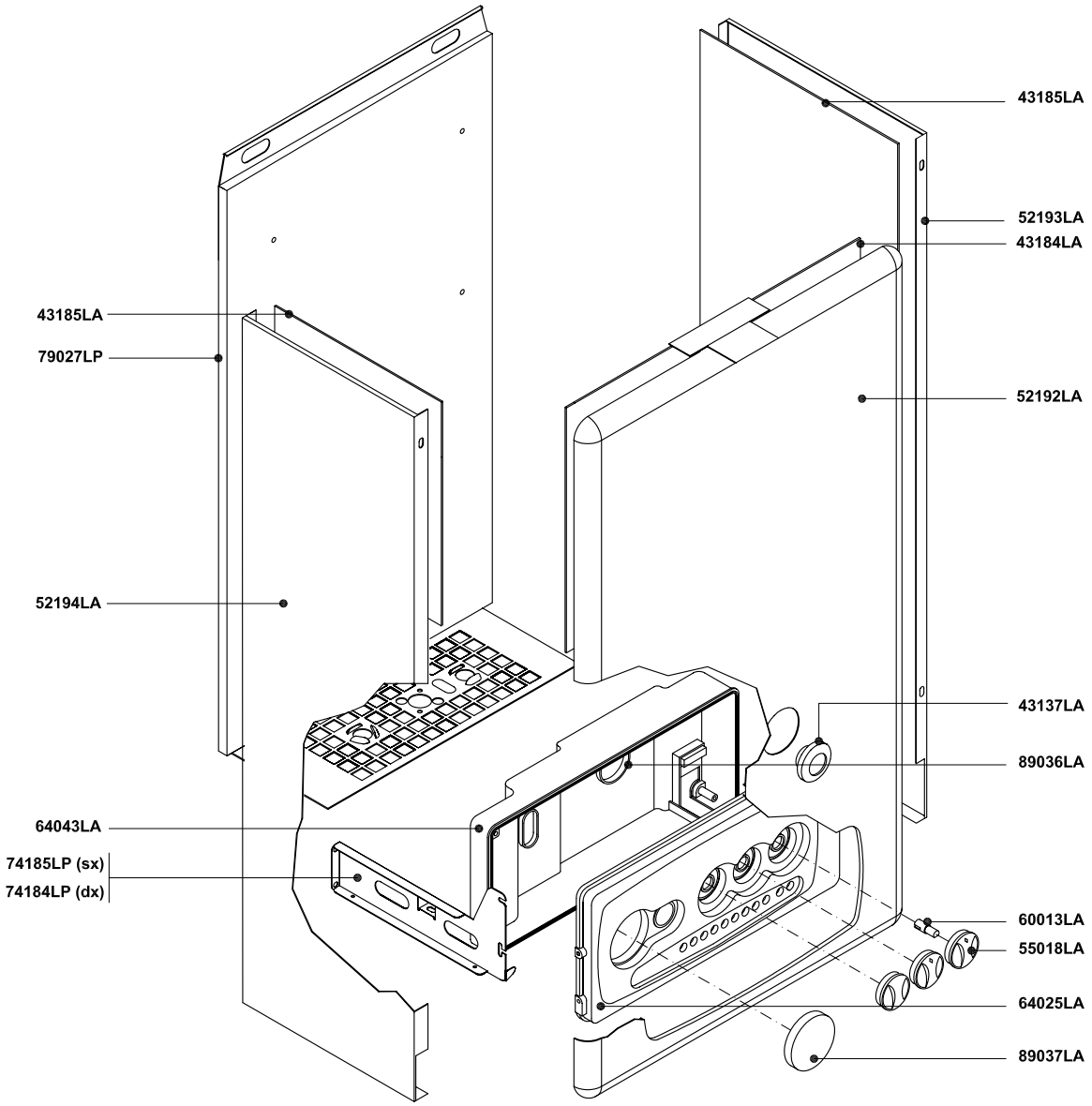

Pos.	Codice	Descrizione			U.M.	Q.ta'
		Oggetto: **Esploso ricambi Scaldabagno a gas** ***COMPONENTI TELAIO + MANTELLO***	Data: 09.01.2003	Codice n.:	A015A512A101	metano
			Scala: —		A015B512A101	G.P.L.
			Ufficio: tecnico			gas città
						aria prop.
		Descrizione: **mod. SF 14** *camera stagna - accensione elettronica*	Disegnato:			gasolio
			Controllato:			
			Approvato:	Scheda n.:	**B0215_AA1**	

RADIANT BRUCIATORI S.p.A.

DATI TECNICI E MISURE NON SONO IMPEGNATIVE, LA DITTA SI RISERVA IL DIRITTO DI EVENTUALI VARIAZIONI SENZA L'OBBLIGO DI PREAVVISO, DECLINIAMO OGNI RESPONSABILITÀ PER EVENTUALI INESATTEZZE CONTENUTE NEL PRESENTE OPUSCOLO, SE DOVUTE AD ERRORI DI STAMPA O DI TRASCRIZIONE, E+OE
TUTTI I DIRITTI SONO RISERVATI. NESSUNA PARTE DI QUESTO DOCUMENTO PUO' ESSERE RIPRODOTTA, MEMORIZZATA IN SISTEMI DI ARCHIVIO, O TRASMESSA IN QUALSIASI FORMA O MEZZO ELETTRONICO, MECCANICO, FOTOCOPIA, REGISTRAZIONE O ALTRI, SENZA LA PREVENTIVA AUTORIZZAZIONE SCRITTA DELLA DITTA.

Rev.	Descrizione	Data

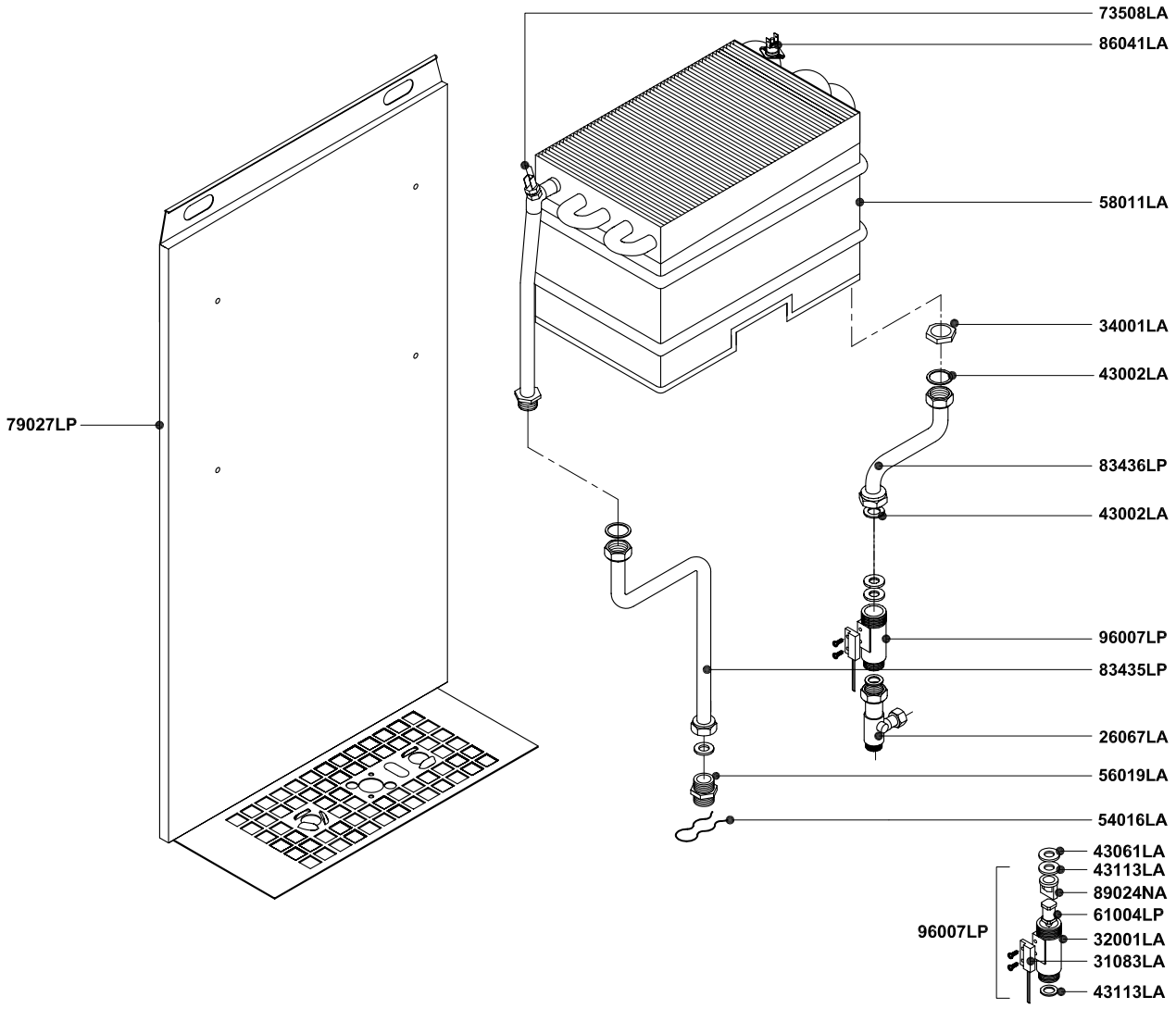

Pos.	Codice	Descrizione			U.M.	Q.ta'
		Oggetto: **Esploso ricambi Scaldabagno a gas** ***COMPONENTI IMPIANTO IDRICO***	Data: 09.01.2003	Codice n.:	A015A512A101	metano
			Scala: —		A015B512A101	G.P.L.
			Ufficio: tecnico			gas città
						aria prop.
		Descrizione: **mod. SF 14** *camera stagna - accensione elettronica*	Disegnato:			gasollo
			Controllato:			
			Approvato:	Scheda n.:	**B0216_AA1**	

RADIANT BRUCIATORI S.p.A.

DATI TECNICI E MISURE NON SONO IMPEGNATIVE, LA DITTA SI RISERVA IL DIRITTO DI EVENTUALI VARIAZIONI SENZA L'OBBLIGO DI PREAVVISO, DECLINIAMO OGNI RESPONSABILITÀ PER EVENTUALI INESATTEZZE CONTENUTE NEL PRESENTE OPUSCOLO, SE DOVUTE AD ERRORI DI STAMPA O DI TRASCRIZIONE, E+OE
TUTTI I DIRITTI SONO RISERVATI. NESSUNA PARTE DI QUESTO DOCUMENTO PUO' ESSERE RIPRODOTTA, MEMORIZZATA IN SISTEMI D'ARCHIVIO, O TRASMESSA IN QUALSIASI FORMA O MEZZO ELETTRONICO, MECCANICO, FOTOCOPIA, REGISTRAZIONE O ALTRI, SENZA LA PREVENTIVA AUTORIZZAZIONE SCRITTA DELLA DITTA.

Rev.	Descrizione	Data

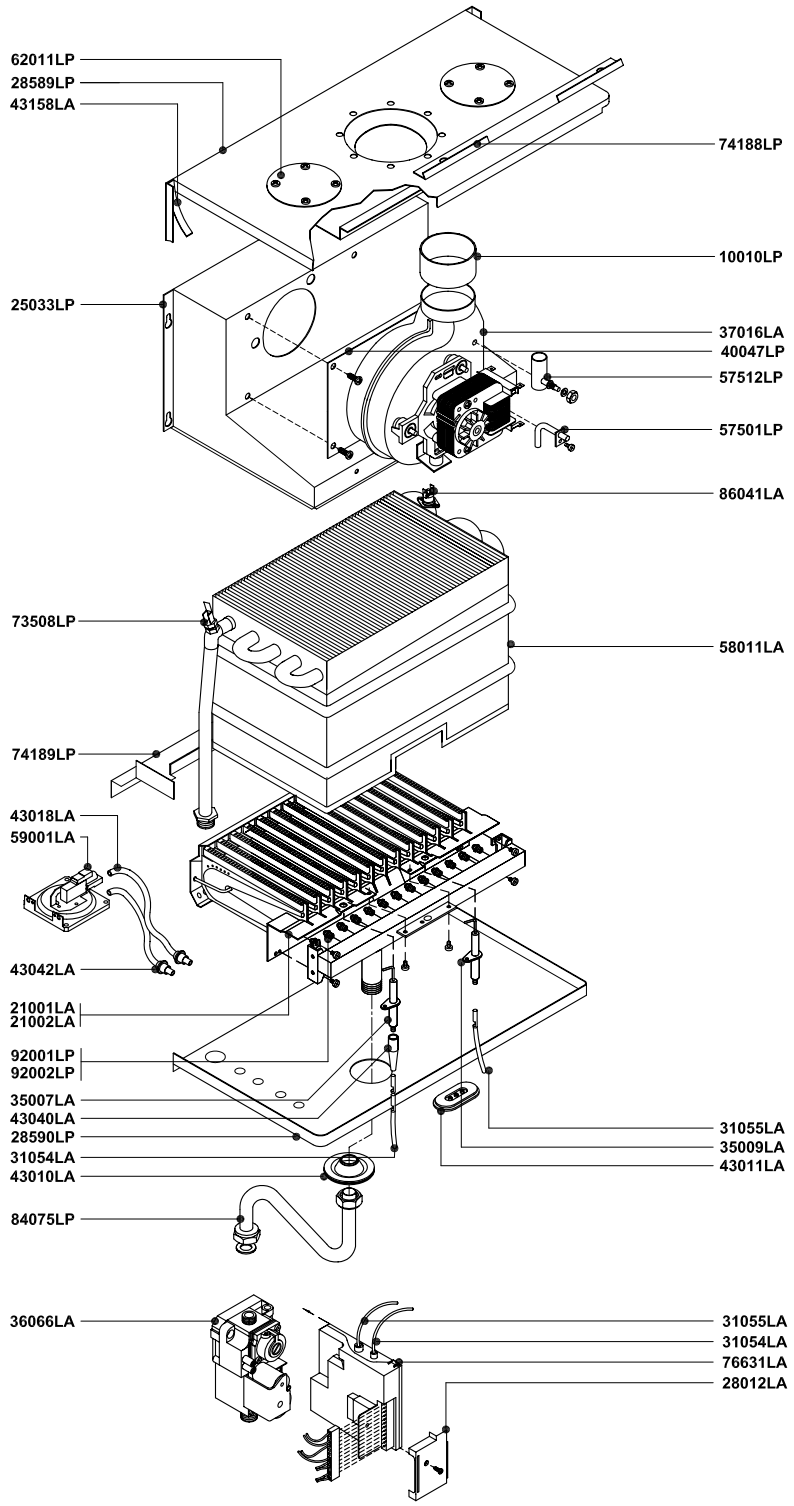

Pos.	Codice	Descrizione			U.M.	Q.ta'
		Oggetto: **Esploso ricambi Scaldabagno a gas** ***COMPONENTI IMPIANTO TERMICO***	Data: 09.01.2003	Codice n.: A015A512A101		metano
			Scala: —	A015B512A101		G.P.L.
			Ufficio: tecnico			gas città
		Descrizione: **mod. SF 14** *camera stagna - accensione elettronica*	Disegnato:			aria prop.
			Controllato:			gasolio
			Approvato:	Scheda n.: **B0217_AA1**		

RADIANT BRUCIATORI S.p.A.

DATI TECNICI E MISURE NON SONO IMPEGNATIVE, LA DITTA SI RISERVA IL DIRITTO DI EVENTUALI VARIAZIONI SENZA L'OBBLIGO DI PREAVVISO, DECLINIAMO OGNI RESPONSABILITÀ PER EVENTUALI INESATTEZZE CONTENUTE NEL PRESENTE OPUSCOLO, SE DOVUTE AD ERRORI DI STAMPA O DI TRASCRIZIONE, E+OE
TUTTI I DIRITTI SONO RISERVATI. NESSUNA PARTE DI QUESTO DOCUMENTO PUO' ESSERE RIPRODOTTA, MEMORIZZATA IN SISTEMI D'ARCHIVIO, O TRASMESSA IN QUALSIASI FORMA O MEZZO ELETTRONICO, MECCANICO, FOTOCOPIA, REGISTRAZIONE O ALTRI, SENZA LA PREVENTIVA AUTORIZZAZIONE SCRITTA DELLA DITTA.

Rev.	Descrizione	Data

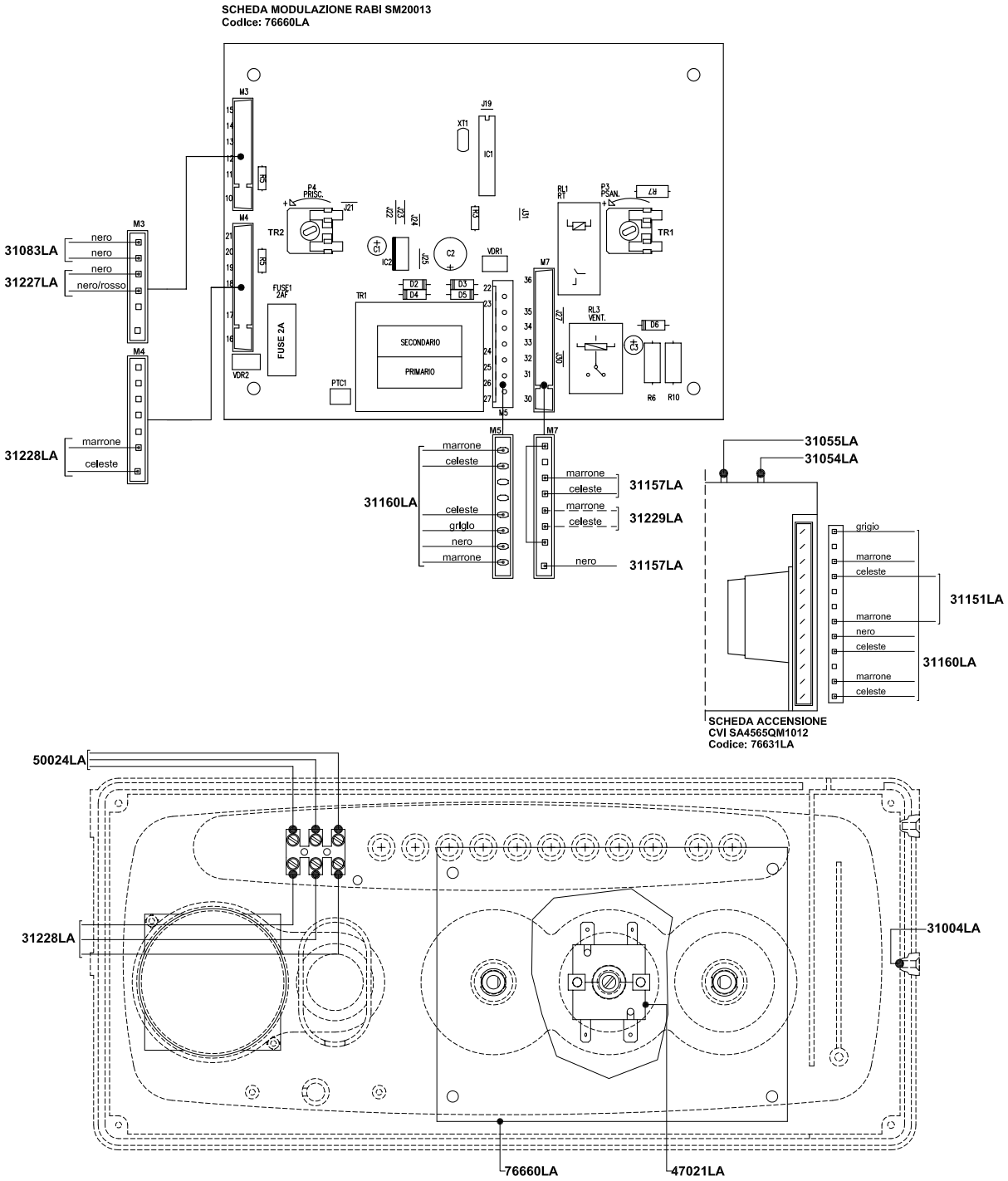

Pos.	Codice	Descrizione			U.M.	Q.ta'
		Oggetto: **Esploso ricambi Scaldabagno a gas** ***COMPONENTI IMPIANTO ELETTRICO***	Data: 06.03.2003	Codice n.: A015A512A101	metano	
			Scala: —	A015B512A101	G.P.L.	
			Ufficio: tecnico		gas città	
					aria prop.	
		Descrizione: **mod. SF 14** *camera stagna - accensione elettronica*	Disegnato:		gasolio	
			Controllato:			
			Approvato:	Scheda n.: **B0218_AA1**		

RADIANT BRUCIATORI S.p.A.

DATI TECNICI E MISURE NON SONO IMPEGNATIVE, LA DITTA SI RISERVA IL DIRITTO DI EVENTUALI VARIAZIONI SENZA L'OBBLIGO DI PREAVVISO, DECLINIAMO OGNI RESPONSABILITÀ PER EVENTUALI INESATTEZZE CONTENUTE NEL PRESENTE OPUSCOLO, SE DOVUTE AD ERRORI DI STAMPA O DI TRASCRIZIONE, E+OE
TUTTI I DIRITTI SONO RISERVATI. NESSUNA PARTE DI QUESTO DOCUMENTO PUO' ESSERE RIPRODOTTA, MEMORIZZATA IN SISTEMI DI ARCHIVIO, O TRASMESSA IN QUALSIASI FORMA O MEZZO ELETTRONICO, MECCANICO, FOTOCOPIA, REGISTRAZIONE O ALTRI, SENZA LA PREVENTIVA AUTORIZZAZIONE SCRITTA DELLA DITTA.