CATALOGO RICAMBI

BAI

KIT-IMP.MISTO-MS-IN

KIT DI MISCELAZIONE UNIVERSALE

Pos.	Descrizione	Codice ricambio	MS 01 (KHG714128010 - KIT IMP_MISTO MS IN (1AT-2BT))	MS 02 (KHG714129110 - KIT IMP_MISTO MS IN (1AT-1BT))	MS 03 (KHG714129210 - KIT IMP_MISTO MS IN (2BT))											Matr. iniz.	Matr. fin.	Int.	Note
21	GUARNIZIONE 6,1X11,5X1,5 WRC	5402050	●	●	●														
71	GUARNIZIONE G1 22X30,3X2 WRC	5405000	●	●	●														
72	POMPA GRUNDFOS UPS 15-70 G1 H3	5667870	●	●	●														
103	VALV.SIEMENS 3V VXP 459.25-6,3	5668870	●	●	●														
115	VALVOLA RITEGNO G3/4 F-F	3603910	●	●															
131	SONDA RAPIDA HONEYWELL-SO11001	8434820	●	●	●														
135	TERMOSTATO LIMITE BT 50°	8435060	●	●	●														
192	GUARNIZIONE G3/4 17X24X2 WRC	5404650	●	●	●														
254	ASSIEME TERMOMETRO/POZZETTO	5702050	●	●	●														
310	ASS.FLUSSOST.-FP22 GIANNONI-	5634060	●	●	●														
360	ASSIEME PORTINA KIT MS IN	5702110	●	●	●														
387	ASS.MOTORE SIEMENS SSY 319	5668900	●	●	●														
563	INTERR.BIPOLARE LUNIN.ARANC.	8630440	●	●	●														
602	POMPA GRUNDFOS UPS 15-60 G1 H3	5667890	●	●															
743	VALVOLA RITEGNO G1 F-F	3607080	●	●	●														
772	SCHEDA IMPIANTO A DUE ZONE	5701270	●	●	●														
778	GUARNIZ.SILICONE 39X22X2	5410490	●	●	●														
999	ASS.CABL.PULSANTE CONFIGURATOR	8510830	●	●	●														
999	ASS.CAVETTI INTER./ALIM.SCHEDA	8510810	●	●	●														
999	ASS.CAVI ALIM.POMPE/VALV.MISC.	8510820	●	●	●														
999	ASS.CAVI SONDE/TH.SIC.BT	8510840	●	●	●														
999	CABL.ALIM.POMPA A.T.	8510880	●																
999	CABL.PREDISPOSIZIONE TH.SIC.BT	8510860	●	●	●														
999	CABLAGGIO FLUSSOSTATO	8510850	●	●	●														
999	CAVO DI ALIMENTAZIONE L=1500mm	8510800	●	●	●														

MS - 01

Ultimo aggiornamento: .21.02.13

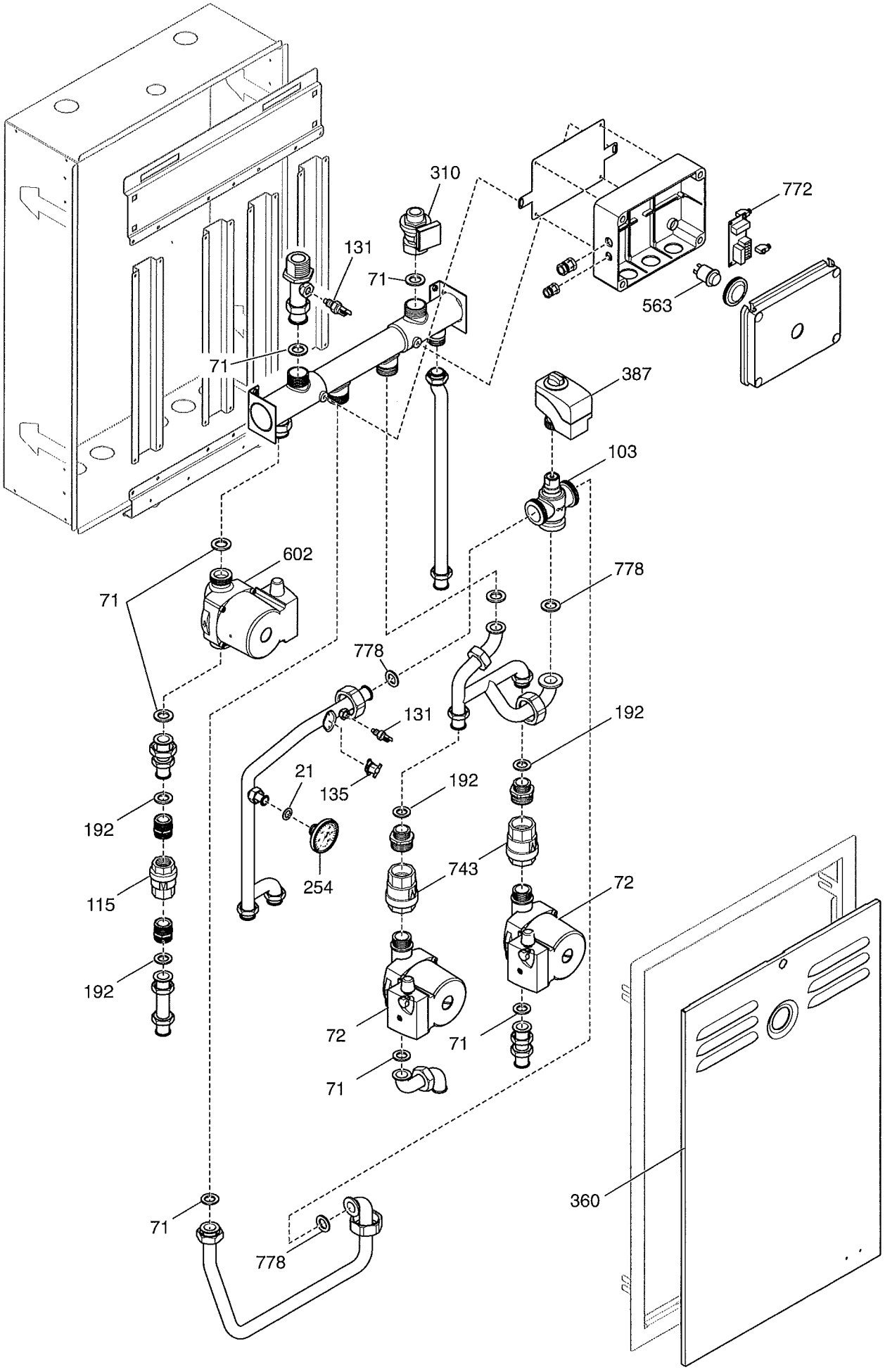

MS - 02

Ultimo aggiornamento: .21.02.13

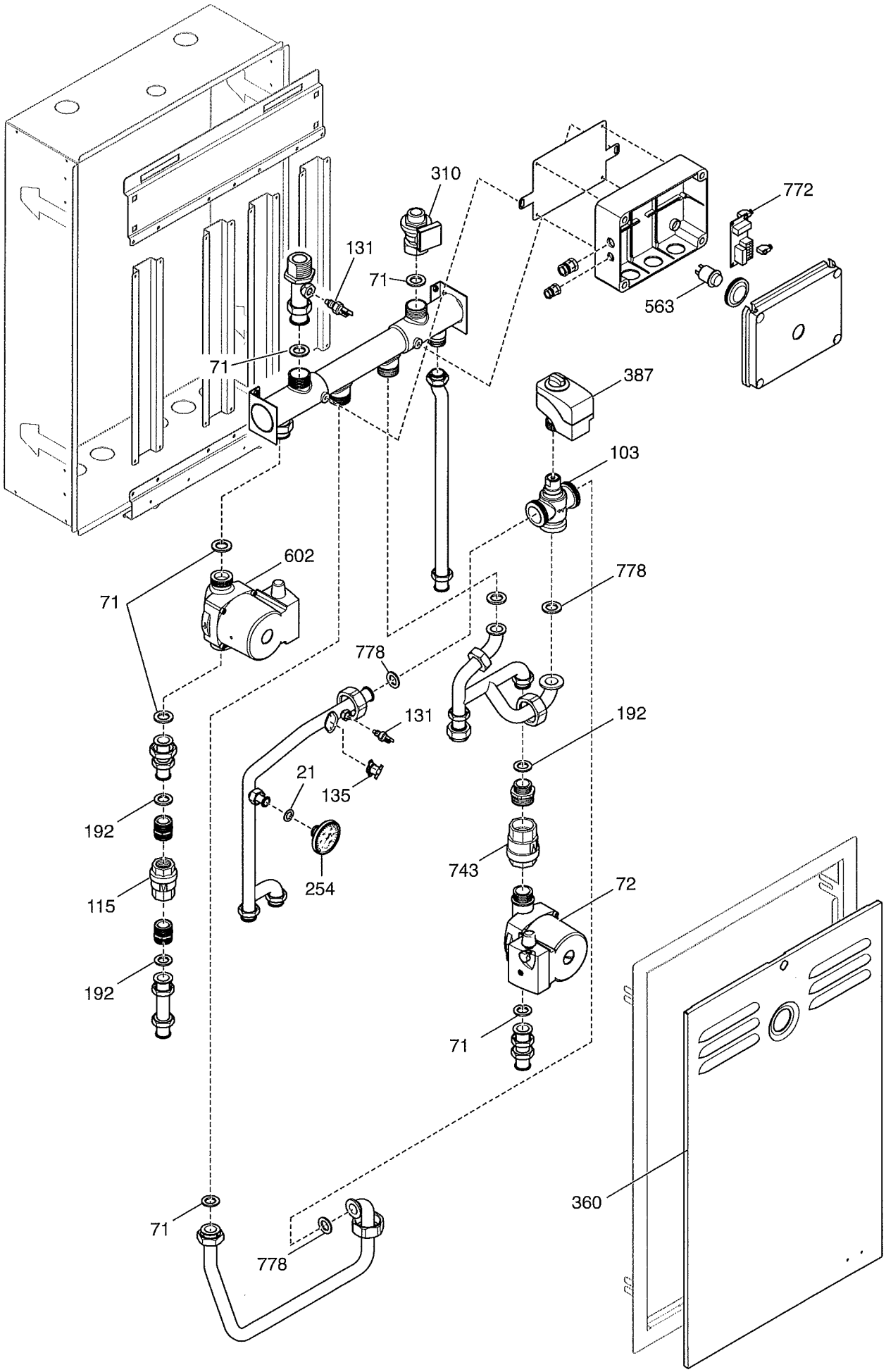

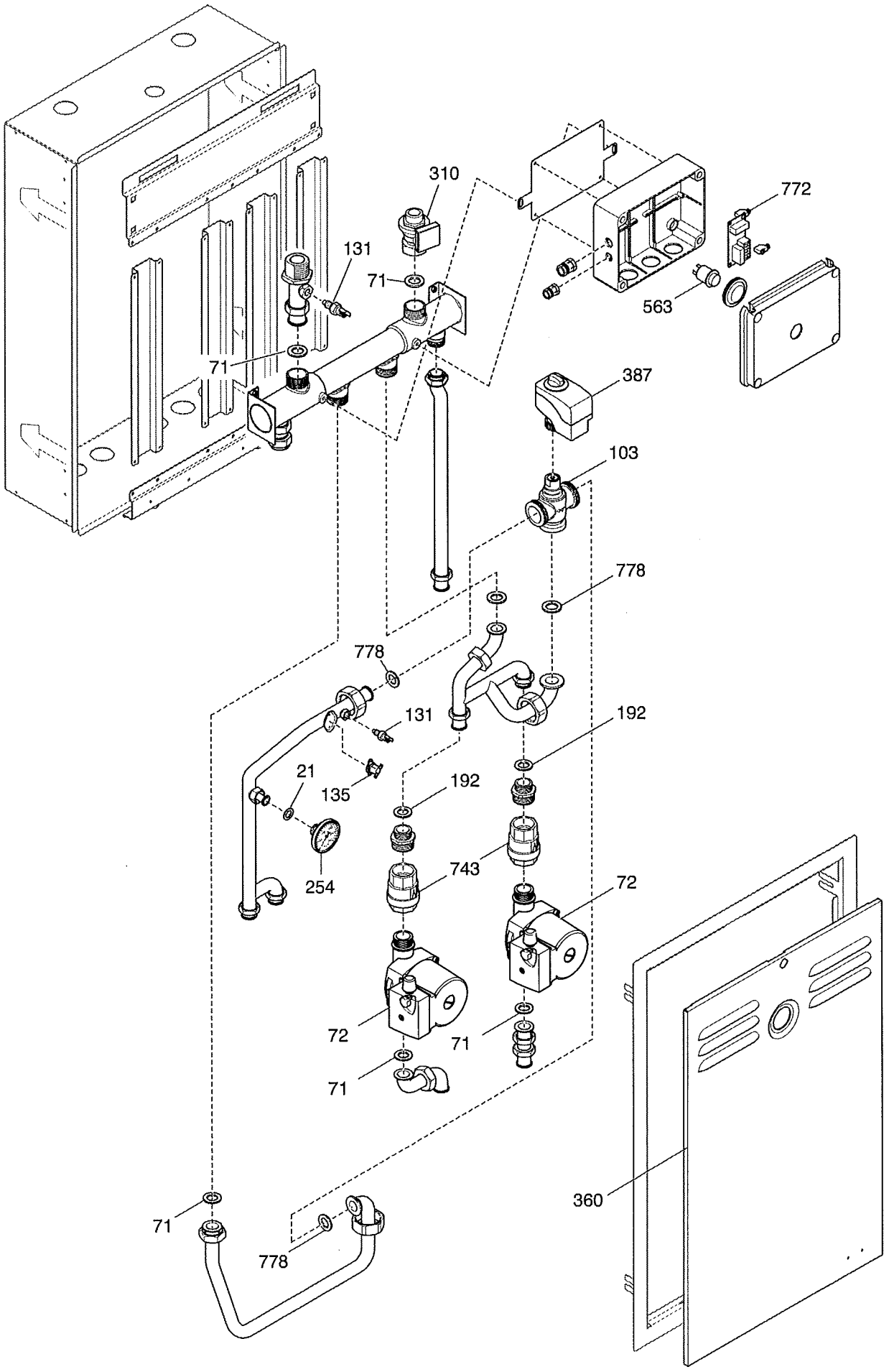
310
772
131
71
563
71
387
103
778
778
131
192
21
135
192
254
743
72
72
71
71
360
71
778