# Stagne miste istantanee

Integra IN F 24 E

- Estetica

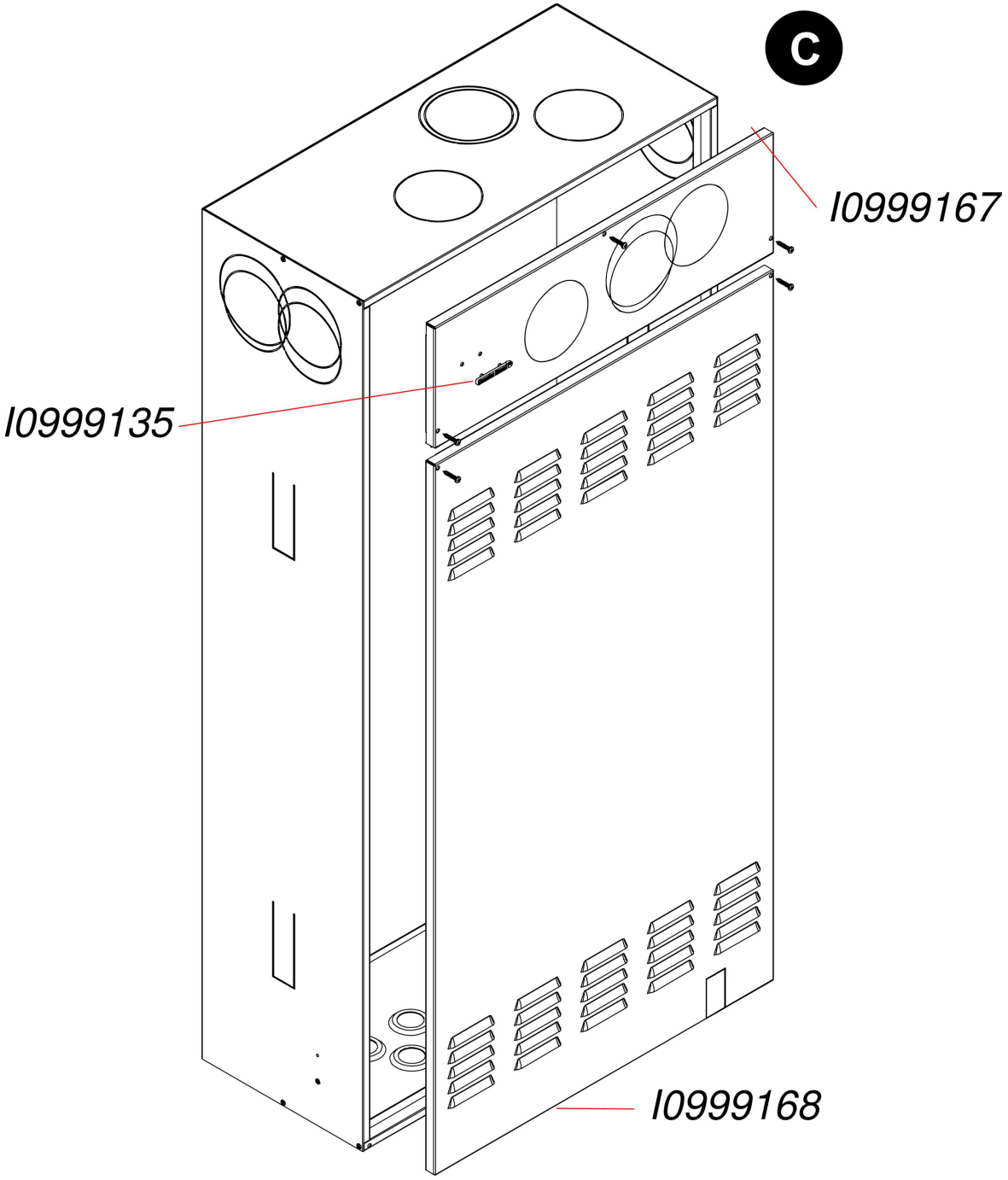

# Stagne miste istantanee

Integra IN F 24 E

- Estetica

| Pos. | Codice articolo | Descrizione | avviso |
|---|---|---|---|
| | I0999167 | FRONTALE UNIT.INCASS0 | |
| | I0999135 | Targhetta SAUNIER DUVAL | |
| | I0999168 | FRONTALE ASP.UNITA' INCASSO | Sostituito da H000003452 |

# Stagne miste istantanee

## Integra IN F 24 E

### - Scambiatore

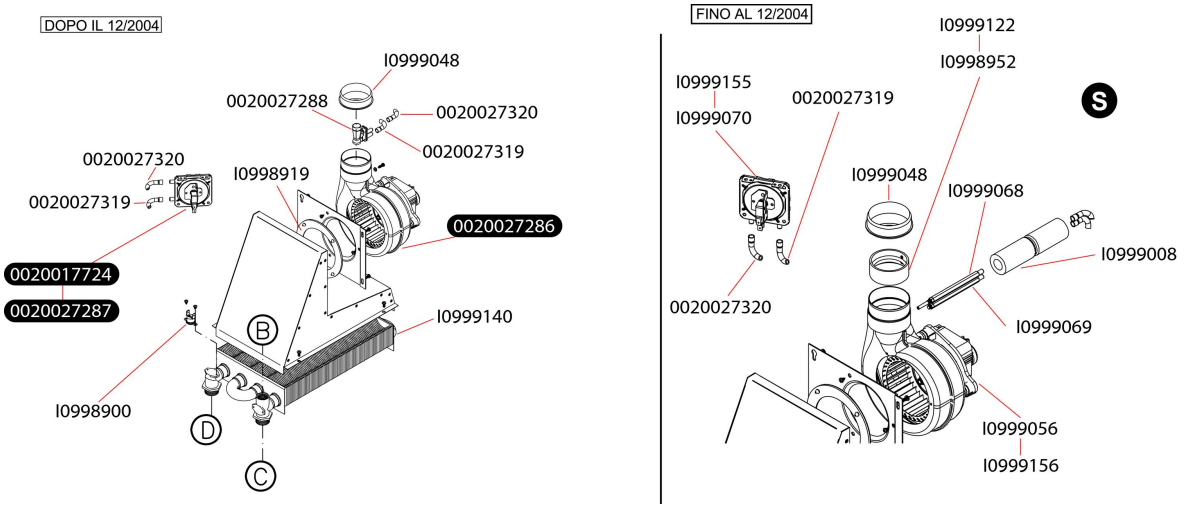

# Stagne miste istantanee

Integra IN F 24 E

- Scambiatore

| Pos. | Codice articolo | Descrizione | avviso |
|---|---|---|---|
| | I0999070 | PRESSOSTATO FUMI | |
| | I0999155 | PRESSOSTATO FUMI | Sostituito da H049003148 |
| | 0020027320 | 164101058 TUBO SILICONE 5.8X10R conf.5 m | Sostituito da H164101058 |
| | 0020027319 | 164100058 TUBO SILICONE 5.8X10 B conf.5m | Sostituito da H164100058 |
| | I0999048 | GUARNIZIONE SIL VENT SCARICO | |
| | I0999122 | Flangia sonda fumi 25/95 | |
| | I0998952 | Flangia sonda fumi 24 | |
| | I0999068 | PRESA PRESSIONE DINAMICA | |
| | I0999008 | TUBO ISOLANTE TERMICO | |
| | I0999069 | PRESA PRESSIONE DINAMICA | |
| | I0999056 | Ventilatore | |
| | I0999156 | O35003149 VENTILATORE MAGGIORATO | Sostituito da H035003149 |
| | I0998919 | GUARNIZIONE ASP.VENT. (100 PZ) | |
| | 0020017724 | PRESSOSTATO FUMI | |
| | 0020027287 | PRESSOSTATO FUMI 0.9/1.04 | Sostituito da H049004344 |
| | I0998900 | TERMOSTATO SICUR.105/85 | |
| | I0999140 | SCAMBIATORE PRIMARIO | |
| | 0020027286 | VENTIL.24 KW CON SONDA | |
| | 0020027288 | SONDA FUMI VENTIL.24KW +SONDA | |

# Stagne miste istantanee

## Integra IN F 24 E

- Bruciatore e pilota

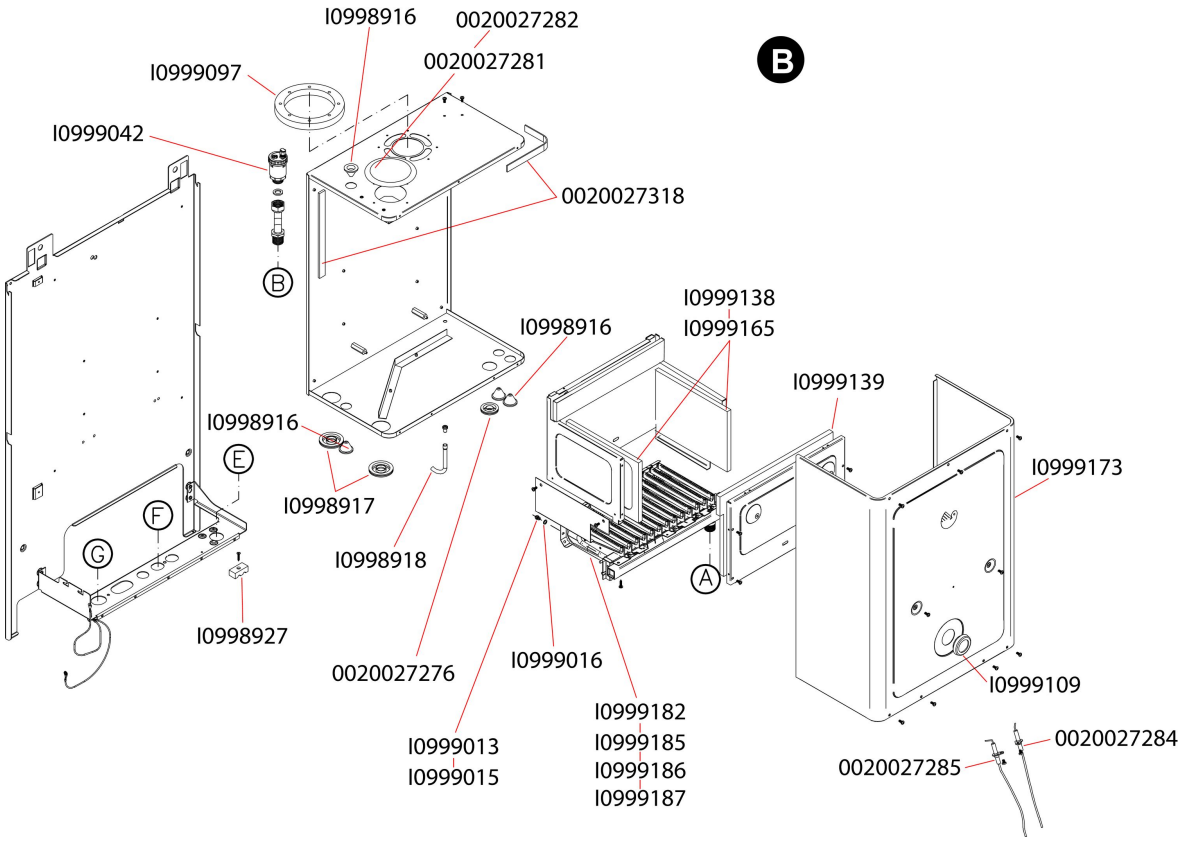

# Stagne miste istantanee

## Integra IN F 24 E

- Bruciatore e pilota

| Pos. | Codice articolo | Descrizione | avviso |
|---|---|---|---|
| | I0999097 | GUARNIZIONE SC. (100 PZ) | |
| | 0020027281 | COPERCHIETTO GOMMA FORO D. 76 | Sostituito da H032002979 |
| | 0020027282 | COPERCHIETTO GOMMA FORO D. 76 | Sostituito da H032002980 |
| | I0999042 | VALVOLA SFOGO ARIA 1/2 AUT. | |
| | 0020027318 | 180001503 NASTRO NEOPRENE ADES.15X3 5MT | Sostituito da H180001503 |
| | I0998927 | Fermacavi alimentazione | |
| | I0998917 | Passacavo | |
| | I0998916 | PASSACAVO SILICONE CONICO | Sostituito da H032000116 |
| | I0998918 | 164070040 TUBETTO SILICONE 4 X 7 BIANCO | Sostituito da H164070040 |
| | 0020027276 | PASSACAVO SILICONE TUBO D.14 | Sostituito da H032002498 |
| | I0999013 | 144000120 UGELLO BRUCIATORE MURALE H G20 | |
| | I0999015 | 144000075 UGELLO BRUCIATORE MURALE GPL | |
| | I0999016 | Rosetta 6 x 9 x 1 | |
| | I0999182 | Bruciatore G20 - 1/2 | |
| | I0999185 | Bruciatore  G30/31 - 1/2 | |
| | I0999186 | BRUCIATORE 30 G20-1/2 SMC 020003408 | |
| | I0999187 | Bruciatore con rampa G30 | |
| | I0999138 | FIBRA CERAMICA 197x142x10 | Sostituito da H060002500 |
| | I0999165 | FIBRA CERAMICA 197x114x10 | Sostituito da H060003410 |
| | I0999139 | FIBRA CERAMICA FRONTALE | Sostituito da I0999166 |
| | I0999173 | CHIUS.CAM.STAGNA NIN 24 S-D | A richiesta |
| | I0999109 | GUARNIZIONE VETRO (100 PZ) | |
| | 0020027285 | ELETTRODO RILEV. L=330 | Sostituito da H055004014 |
| | 0020027284 | ELETTRODO ACCENS. L=260 | Sostituito da H055004008 |

# Stagne miste istantanee

Integra IN F 24 E

- Meccanismo gas

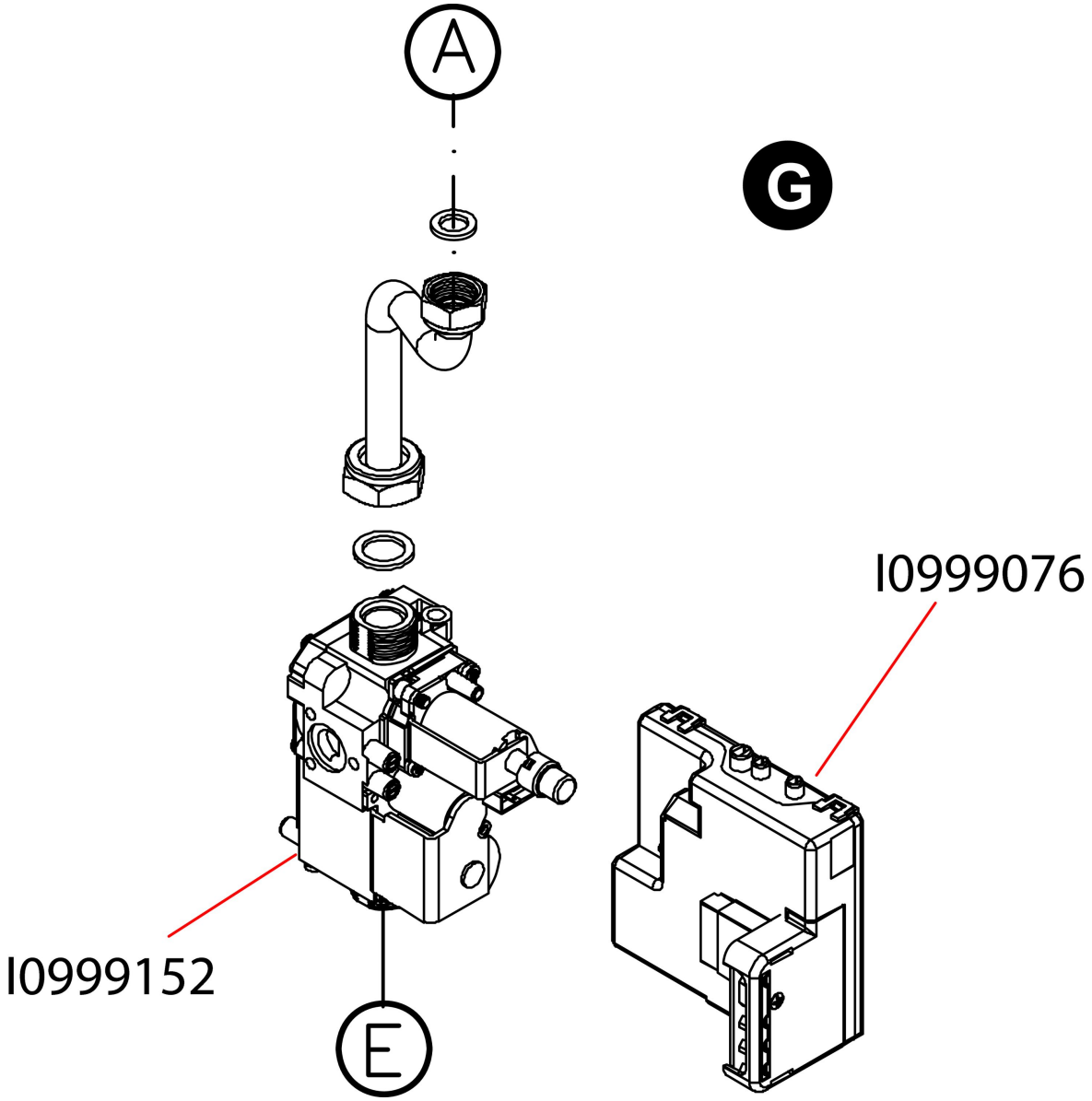

# Stagne miste istantanee

Integra IN F 24 E

- Meccanismo gas

| Pos. | Codice articolo | Descrizione | avviso |
|---|---|---|---|
| | I0999076 | CENTRALINA IONO | Sostituito da H052001678 |
| | I0999152 | Valvola gas (kit A00450001) | |

# Stagne miste istantanee

Integra IN F 24 E

- Cablaggio + contenitore scheda

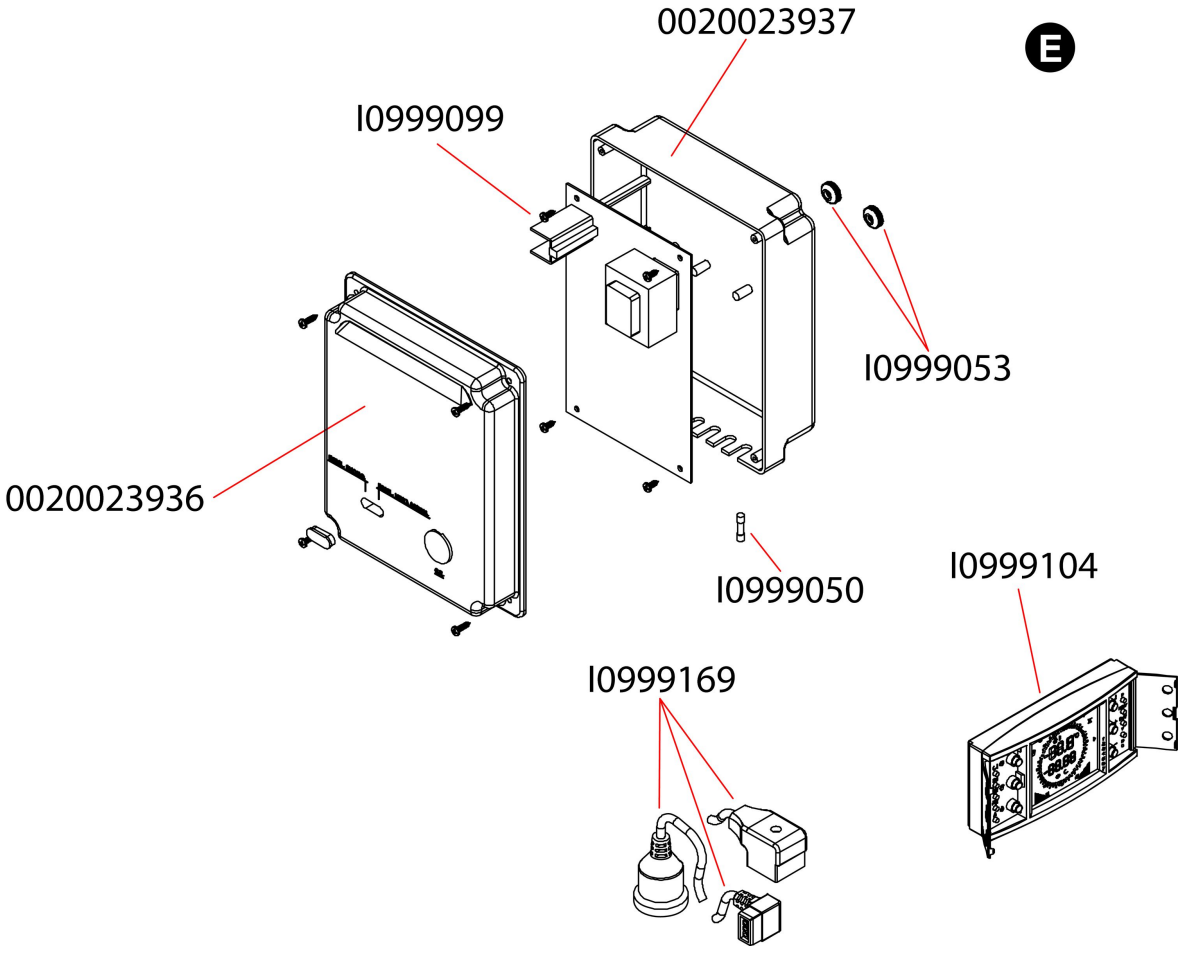

# Stagne miste istantanee

Integra IN F 24 E

- Cablaggio + contenitore scheda

| Pos. | Codice articolo | Descrizione | avviso |
|---|---|---|---|
| | I0999099 | SCHEDA MODULAZIONE | Sostituito da H052003225 |
| | I0999104 | Comando a distanza | Cancellato |
| | I0999050 | FUSIBILE (2A) | Sostituito da H057000687 |
| | I0999169 | Cablaggio | Sostituito da H050003467 |
| | 0020023937 | Pannello post.scat.elett.INTEGRA-INTE K | |
| | 0020023936 | Coperchio scatola elettrica | Sostituito da H040002091 |
| | I0999053 | Nottolino alluminio | |

# Stagne miste istantanee

## Integra IN F 24 E

- Pompa e captore

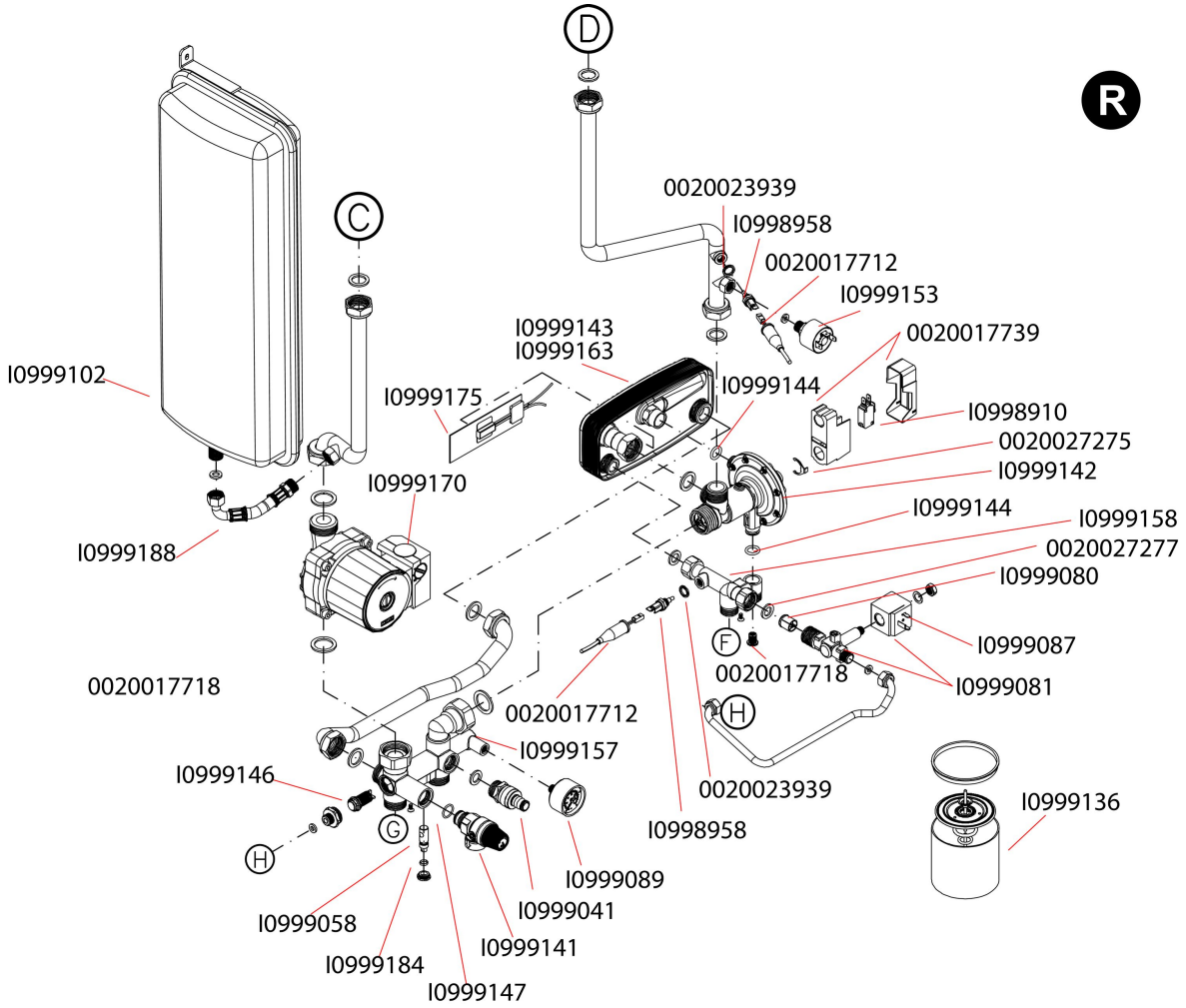

# Stagne miste istantanee

## Integra IN F 24 E

- Pompa e captore

| Pos. | Codice articolo | Descrizione | avviso |
|---|---|---|---|
| | I0999102 | VASO ESPANSIONE | Sostituito da H004002561 |
| | I0999188 | Tubo flessibile, 3/8 M-F | Sostituito da H006003471 |
| | I0999170 | 149100201 POMPA COMPLETA | Sostituito da H149100201 |
| | I0999175 | RESISTENZA ANTIGELO ADES.-IN/D | Sostituito da H057003897 |
| | I0999143 | SCAMBIATORE SEC. A PIASTRE | |
| | I0999163 | 015003389 SCAMBIATORE SANIT. INTEGRA IN | |
| | 0020023939 | guarnizione sonda sanitario | Sostituito da H032004619 |
| | I0998958 | 045003135 SONDA RIVELAZ.TEMPERATURA | |
| | 0020017712 | CABLAGGIO X SONDA IMMERS. | Sostituito da H050003341 |
| | I0999153 | PRESSOSTATO SIC. 04,:0,9 bar | Sostituito da H049003163 |
| | I0999144 | 140003043 anello O.R. unificato 11x2,62 | Sostituito da H140003043 |
| | I0998910 | 403000003 MICRO PRESSOSTATO PREC. | Sostituito da H403000003 |
| | 0020027275 | 403000008 CLIPS SC.PORTAMICRO | |
| | I0999142 | 021002478 GRUPPO VALV.3 VIE/VALV. ACQUA | |
| | 0020027277 | Guarnizione con filtro | Sostituito da H033001740 |
| | I0999080 | VALVOLA DI RITEGNO | |
| | I0999087 | 057002511 BOBINA ELETTROVALVOLA | Sostituito da H057002511 |
| | I0999081 | ELETTROVALV. RIEMP. ACQUA | Sostituito da H021001683 |
| | I0999136 | 403000011 KIT MEMBRANA | |
| | 0020017718 | FILTRO PLAST GRUPPO IDRAULICO | Sostituito da H033004118 |
| | I0999158 | GRUPPO OTTONE SAN.MICROINCASSO | Sostituito da H010003207 |
| | I0999089 | MANOMETRO 0/4 bar | |
| | I0999041 | RUBINETTO SCARICO CALDAIA | |

# Stagne miste istantanee

Integra IN F 24 E

- Pompa e captore

| Pos. | Codice articolo | Descrizione | avviso |
|---|---|---|---|
| | I0999141 | VALVOLA SIC. 1/2 O.R. 3 bar 155600001 | |
| | I0999147 | 140002056 ANELLO O.R.UNIFICATO D.14x1,78 | Sostituito da H140002056 |
| | I0999184 | 141006020 Joint O-Ring axe by-pass | |
| | I0999058 | PERNO ESCLUSIONE BY PASS | |
| | I0999146 | BY PASS MICRA | Sostituito da H021002580 |
| | 0020017739 | 403000007 CONTENITORE MICRO SANITARIO | Sostituito da H403000007 |
| | I0999157 | Gruppo riscaldamento | |