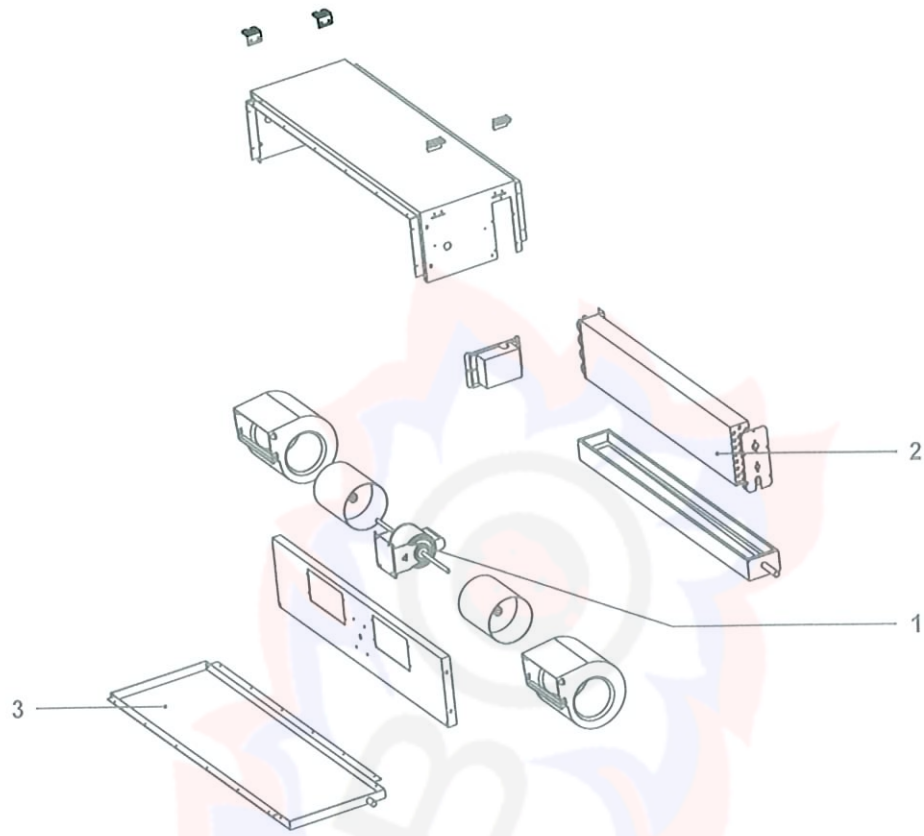

Pos.	Codice	Descrizione	Euro	Pos.	Codice	Descrizione	Euro
01	45540001	Motore ventilatore	230,86				
02	45520002	Batteria evaporante	299,55				
03	45520003	Vaschetta raccoglicondensa	67,66				
04	45500009	Pannello comando 7 mt	101,74				
05	45500010	Scheda di potenza	152,35				
**	45010014	Spray antibatterico per batterie	23,24				