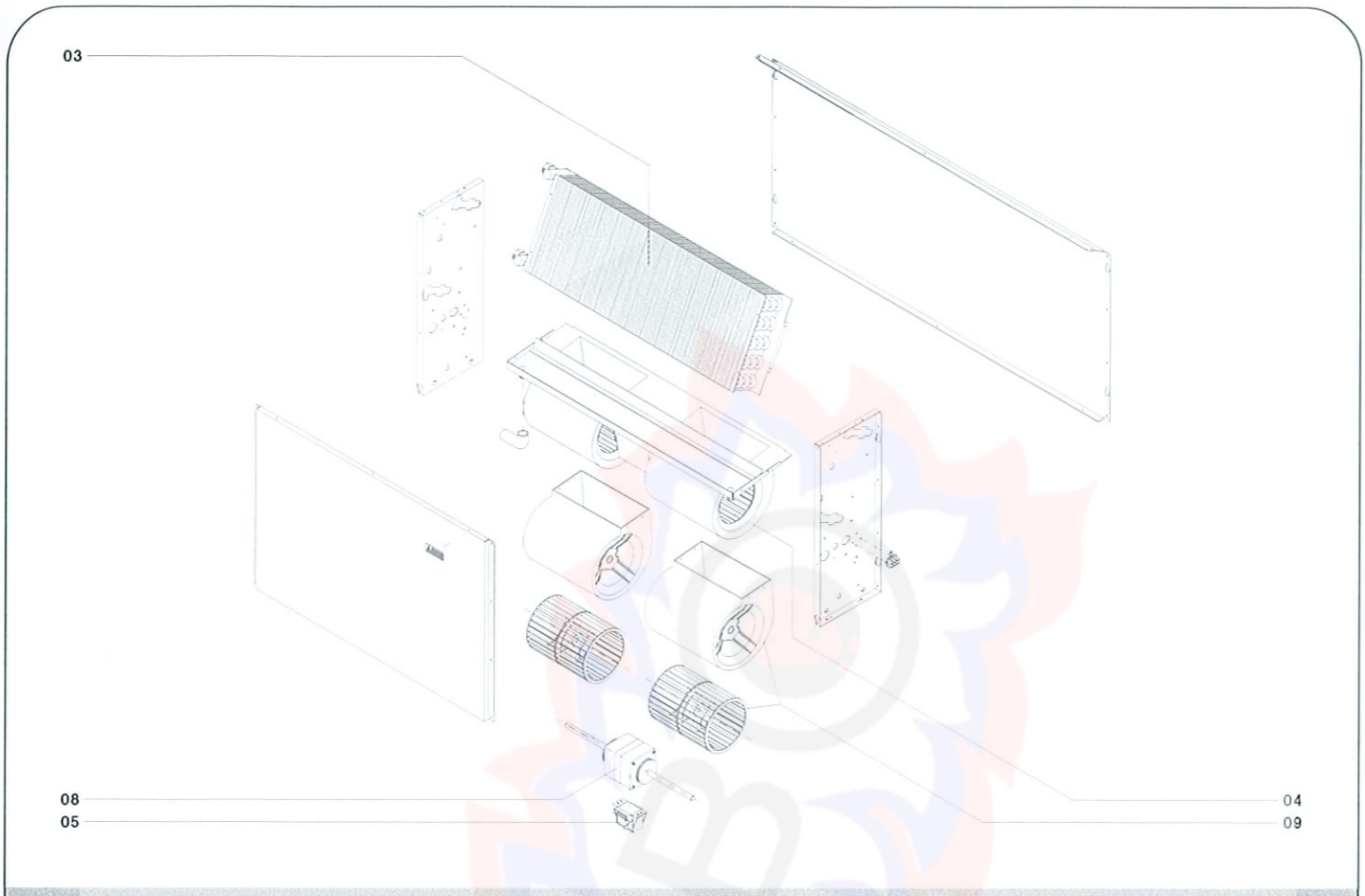

Pos.	Codice	Descrizione	Euro	Pos.	Codice	Descrizione	Euro
03	46260003	Batteria scambio termico 3 ranghi	148,22				
04	46260004	Gruppo ventilatore completo	159,07				
05	46200005	Autotrasformatore	13,43				
08	46260008	Motore ventilatore	108,46				
09	46260009	Coclea ventilatore + ventola	20,66				