Lista Pezzi / Spare Parts / Ersatzsteile
List Onderdelen / Liste Pieces Detaches / Lista Piezas De Repuesto

CLIZIA RAPID 24 AS

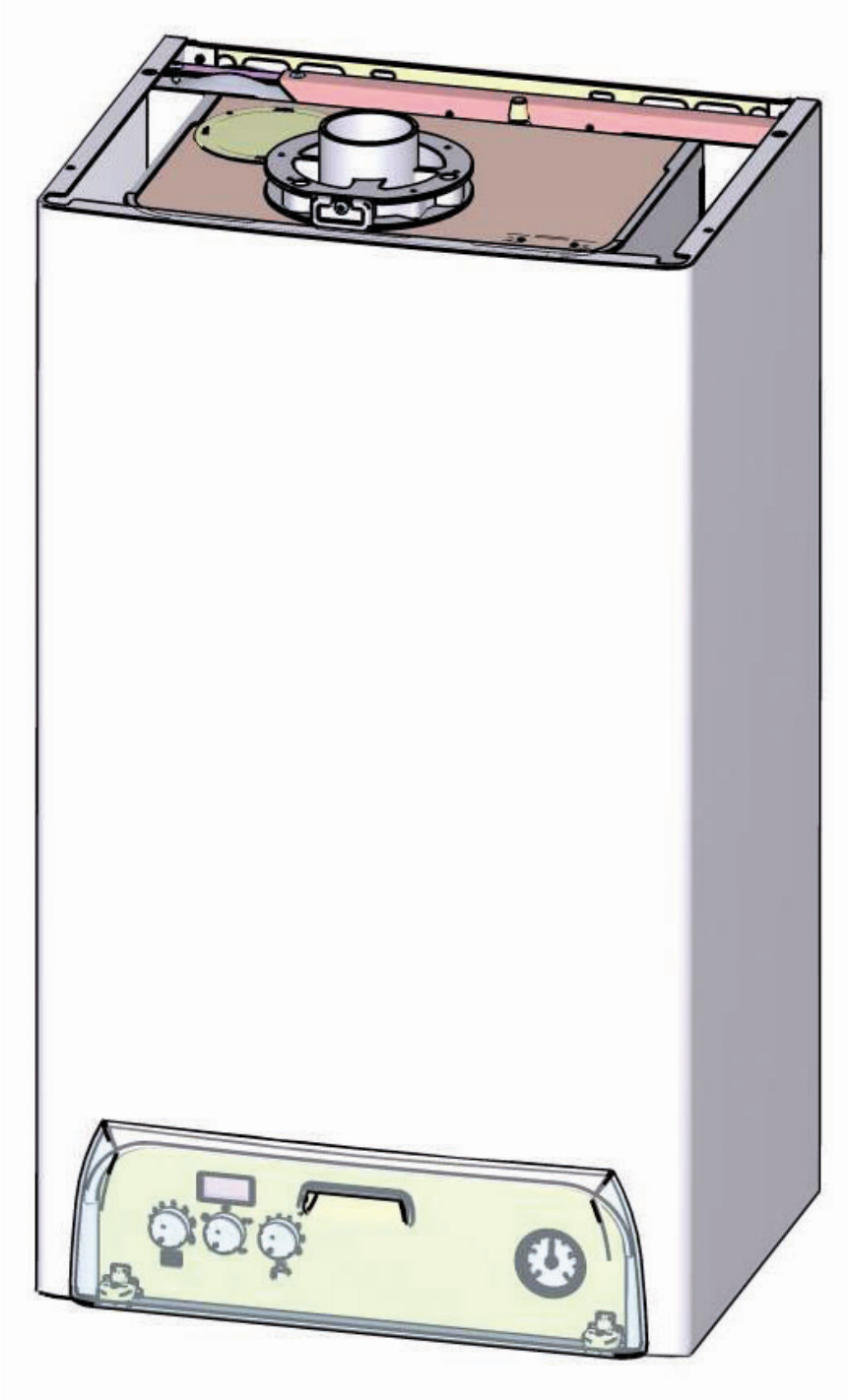

CODICE	EDIZIONE	MERCATO
30K0502001	01/05/2009	IT

Lista Pezzi / Spare Parts / Ersatzsteile
List Onderdelen / Liste Pieces Detaches / Lista Piezas De Repuesto

CLIZIA RAPID 24 AS

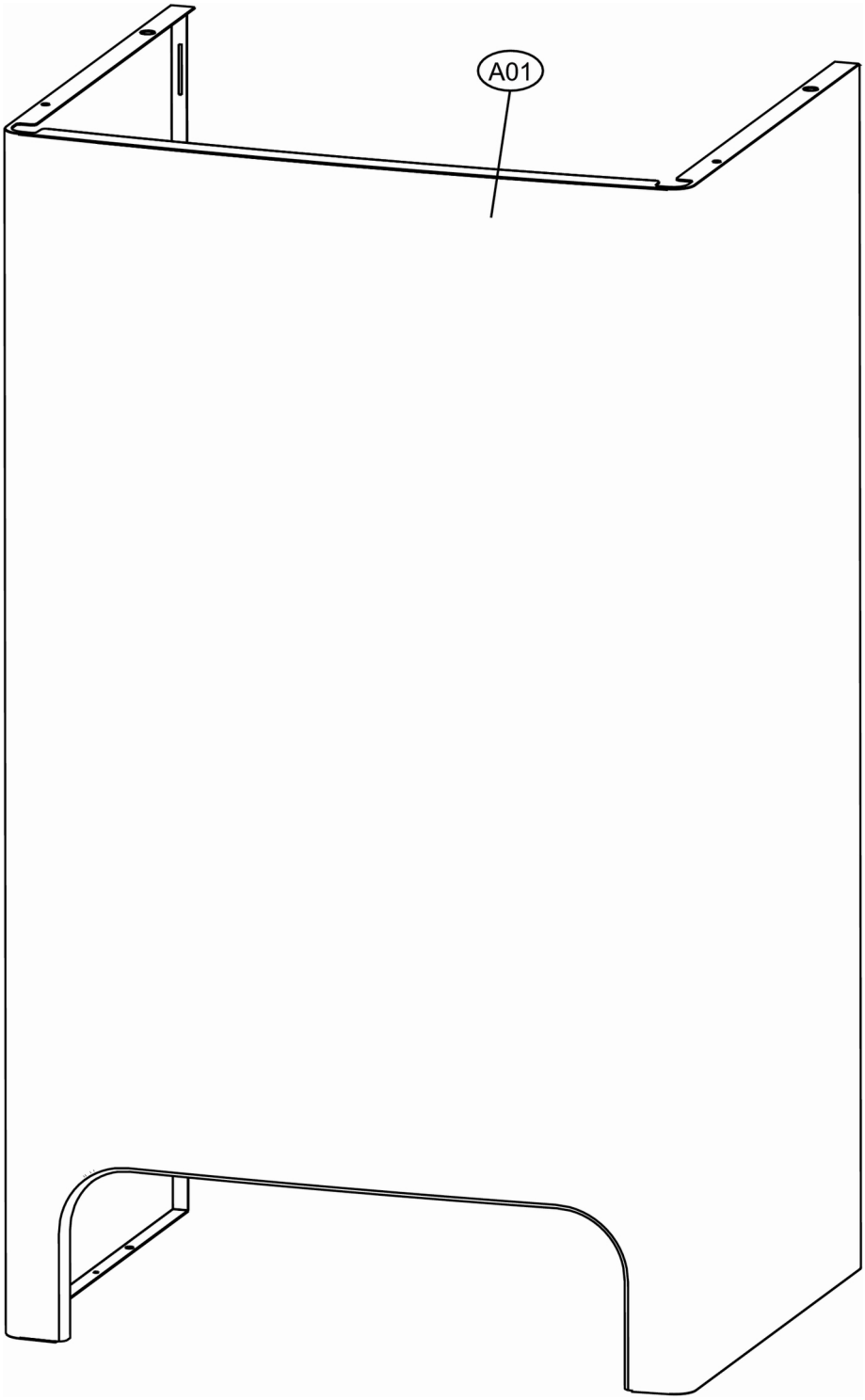

Lista Pezzi / Spare Parts / Ersatzsteile
List Onderdelen / Liste Pieces Detaches / Lista Piezas De Repuesto

CLIZIA RAPID 24 AS

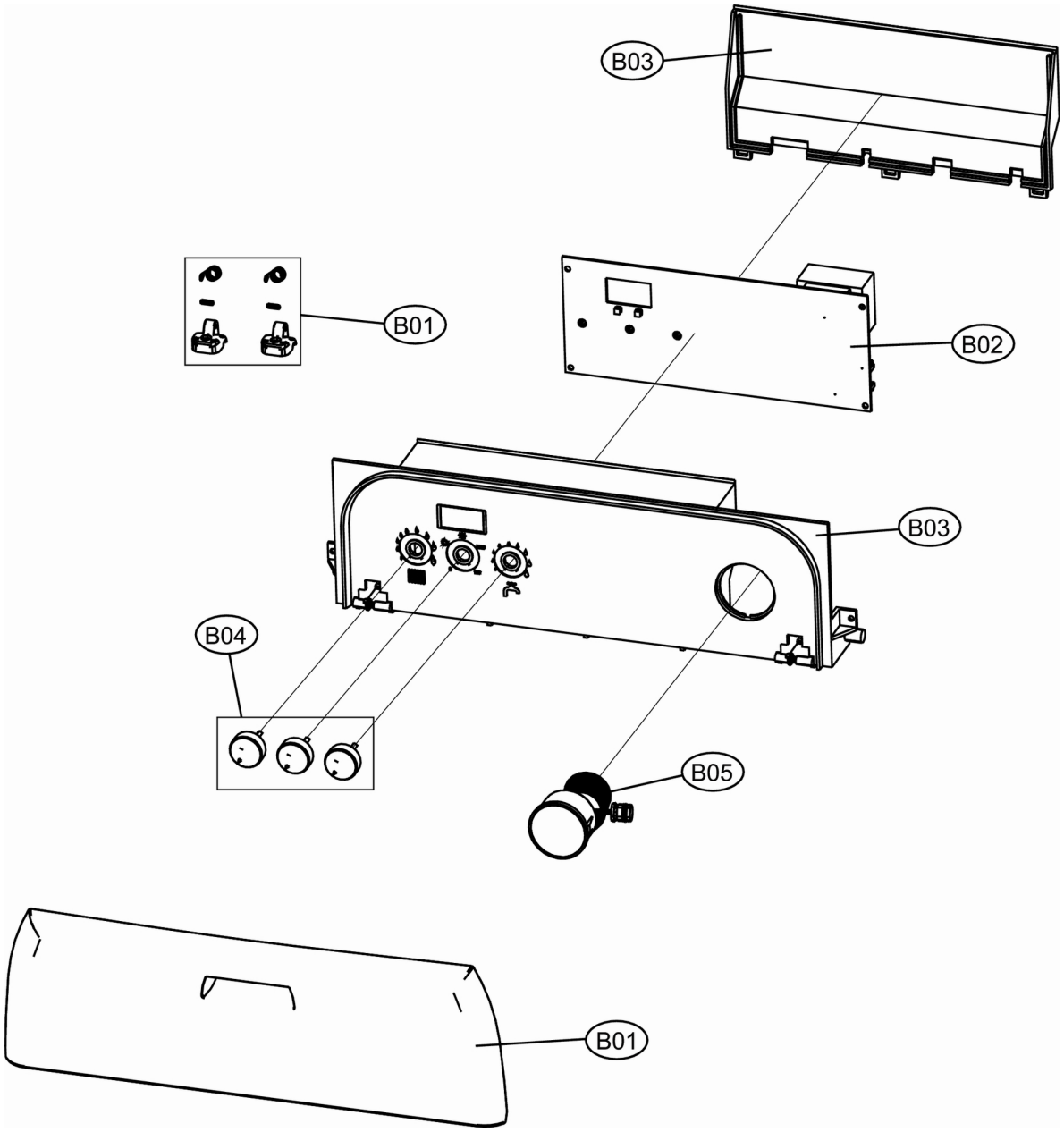

Lista Pezzi / Spare Parts / Ersatzsteile
List Onderdelen / Liste Pieces Detaches / Lista Piezas De Repuesto

CLIZIA RAPID 24 AS

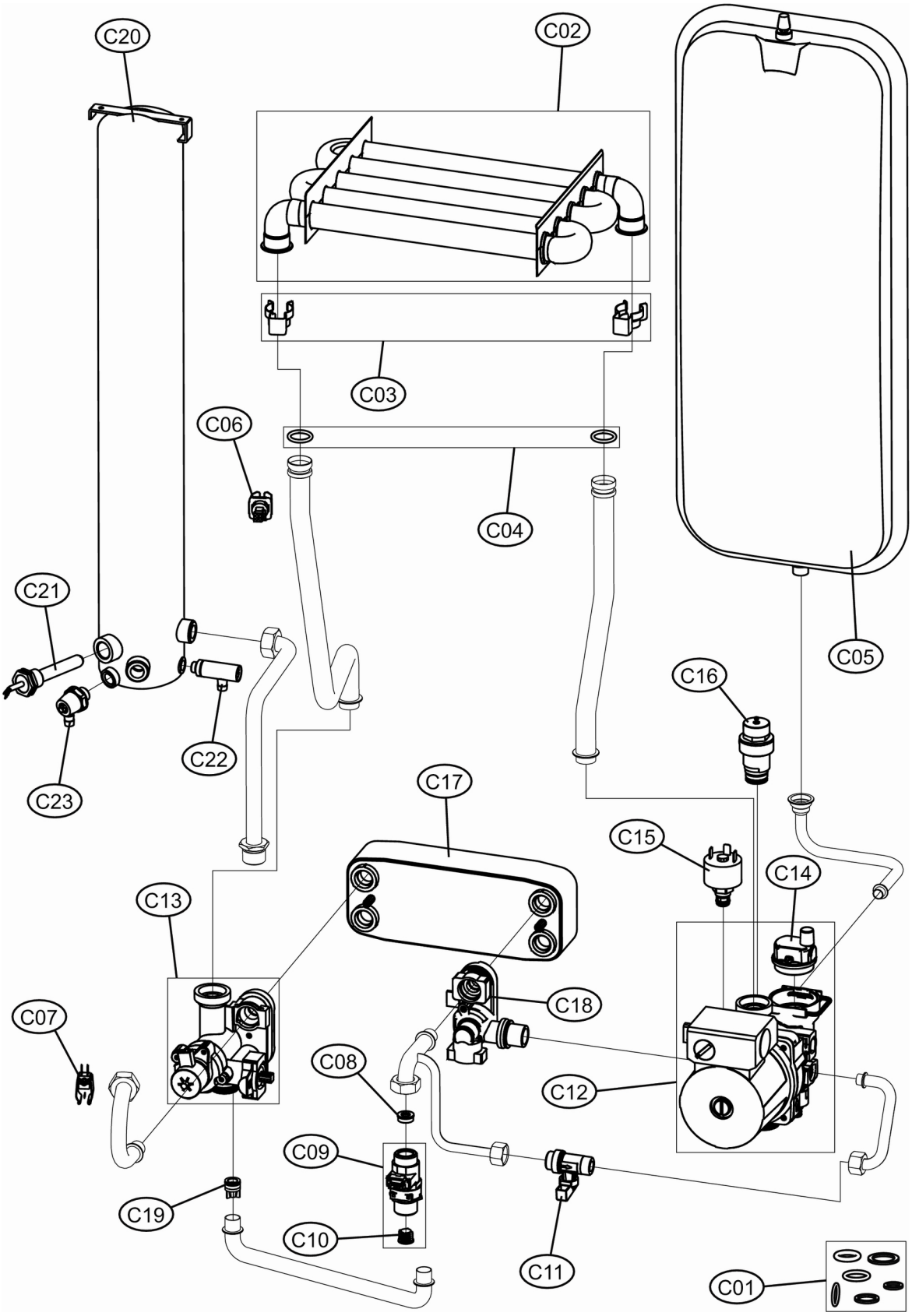

Lista Pezzi / Spare Parts / Ersatzsteile
List Onderdelen / Liste Pieces Detaches / Lista Piezas De Repuesto

CLIZIA RAPID 24 AS

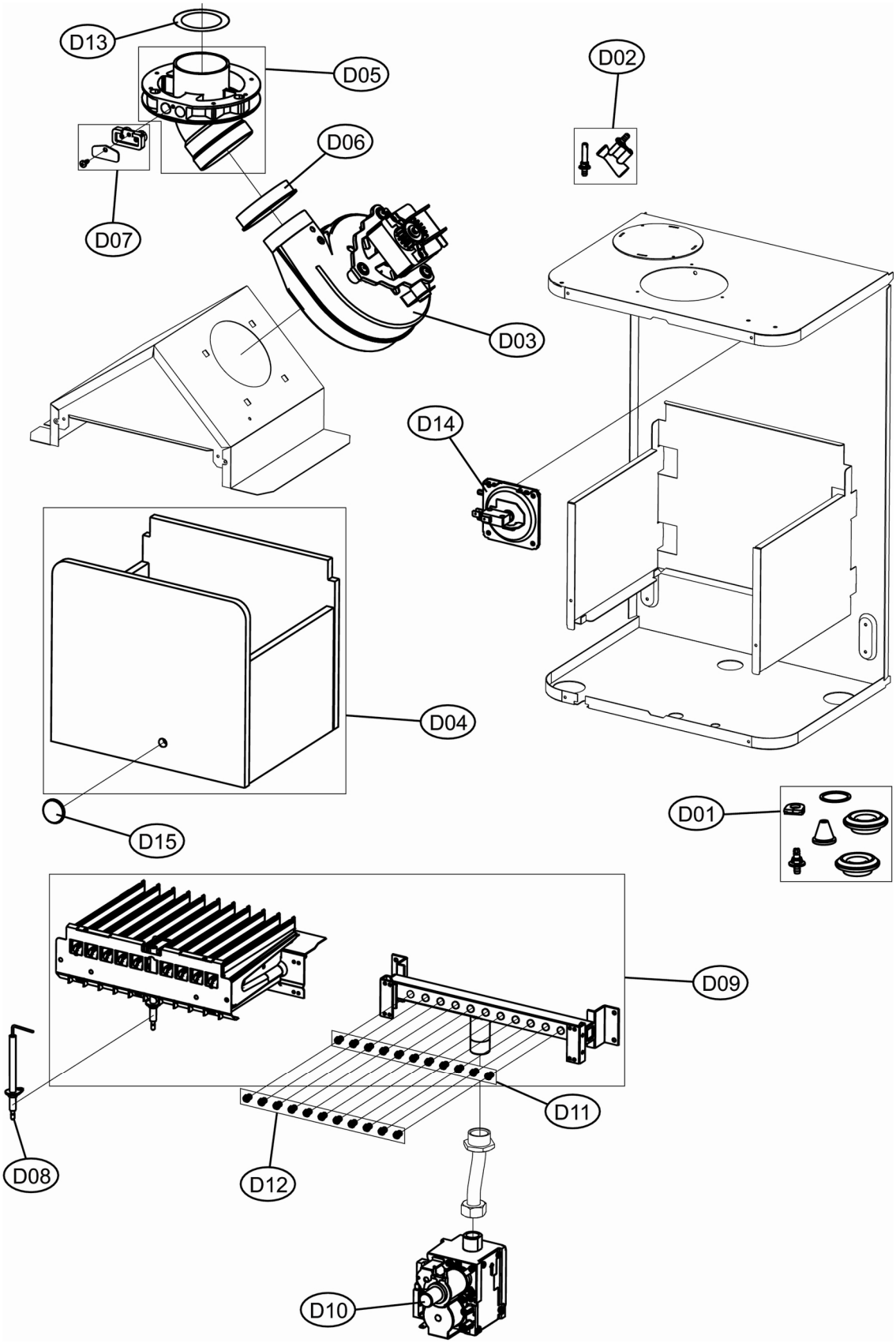

CLIZIA RAPID 24 AS

LISTA PEZZI

POS.	CODICE	DESC.	QT.
A01	398D4740	KIT MANTELLO "Lej"(31120310)	1.000
B01	398D4910	KIT PORTELLINO "Joa"(35012961)	1.000
B02	398D4760	KIT CENTRALINA "Lej"(36508150)	1.000
B03	398D4770	KIT SCATOLA EL."Lej"(38517210)	1.000
B04	398D3550	KIT MANOP.Fm.AA"Lej"(35010970)	1.000
B05	39818210	KIT IDROMETRO (36402070)	1.000
C01	39836470	KIT GUARN.CALD. Fm.AD	1.000
C02	39820420	KIT SCAMB.MONOTERM. (37404080)	1.000
C03	39840260	KIT 10 MOLLE SC. D18(34300940)	1.000
C04	39837690	KIT 20 GUARN.OR 17,5 (35103080	1.000
C05	39829060	KIT VASO ESP.8LT. (36800810)	1.000
C06	39819550	KIT SONDA TEMP. (36200730)	1.000
C07	39810230	KIT SONDA TEMP.SAN. (36200640)	1.000
C08	39813010	KIT 5 REG.PORT.10Lt.(36902080)	1.000
C09	39820450	KIT FLUSSOM.ELTEK (36402180)	1.000
C10	39813230	KIT 5 FILTRI FLUSS. (39402940)	1.000
C11	39808980	KIT RUB.3/8" Tp.5014(36901470)	1.000
C12	39818450	KIT POMPA UNIV.15-50 GRND	1.000
C13	39820441	KIT VALV.3VIE (36902240)	1.000
C14	39818220	KIT V.ARIA (39404380-39404730)	1.000
C15	39818260	KIT PRESSOST.H2O (39404710)	1.000
C16	39818270	KIT VALV.SIC. (36902760)	1.000
C17	398D4780	KIT SCAMB.I=172"Lej"(37404360)	1.000
C18	39830560	KIT RACC.SCAMB.L.R. (36902250)	1.000
C19	39818790	KIT 10 VALV.N/R. (36902190)	1.000
C20	39829550	KIT MICROACCUMULO (37704920)	1.000
C21	39818810	KIT RESIST.PTC 3/8" (36507920)	1.000
C22	39818090	KIT VALV.SIC. (39404160)	1.000
C23	39810320	KIT RUBIN.SCARICO (36901630)	1.000
D01	39820470	KIT GUARN.CALD. Sr.ACF4	1.000
D02	39808471	KIT PRESE (35101310-35101323)	1.000
D03	39817550	KIT VENTIL. (36601851)	1.000
D04	39819610	KIT ISOL.CAM.COMB.Sr.ABC4-ABF4	1.000
D05	398D3800	KIT FLANGIA FM."Lej"(32119921)	1.000
D06	398D3810	KIT GUARN.VENTIL. (35102280)	1.000
D07	398D3830	KIT LAM.P.FUMI "Lej"(32119910)	1.000
D08	39819430	KIT ELETTRODO ACC. (36702890)	1.000
D09	39819630	KIT BRUC.11R.m. (37608911)	1.000
D10	39812190	KIT VALV.VGU 54A1109(36800401)	1.000
D11	39819590	KIT 11 UG.135(34009821)+DF.500	1.000
D12	39819600	KIT 11 UG.0,79 gpl (34013300)	1.000
D13	398D3840	KIT DIAFR.ARIA "Lej"Md24 Fm.AA	1.000
D14	39817510	KIT PRESS.DIFF.ARIA (36402050)	1.000
D15	398D0380	KIT SPIA SILIC."Lej"(35102690)	1.000