TEC 27 AE - TEC 36 AE - TEC 44 AE
TEC 27 PVAE
TEC 27 BLPVAE
TEC 27 BSPVAE

GRUPPO GHISA, GAS, CAPPA FUMI
BI1032

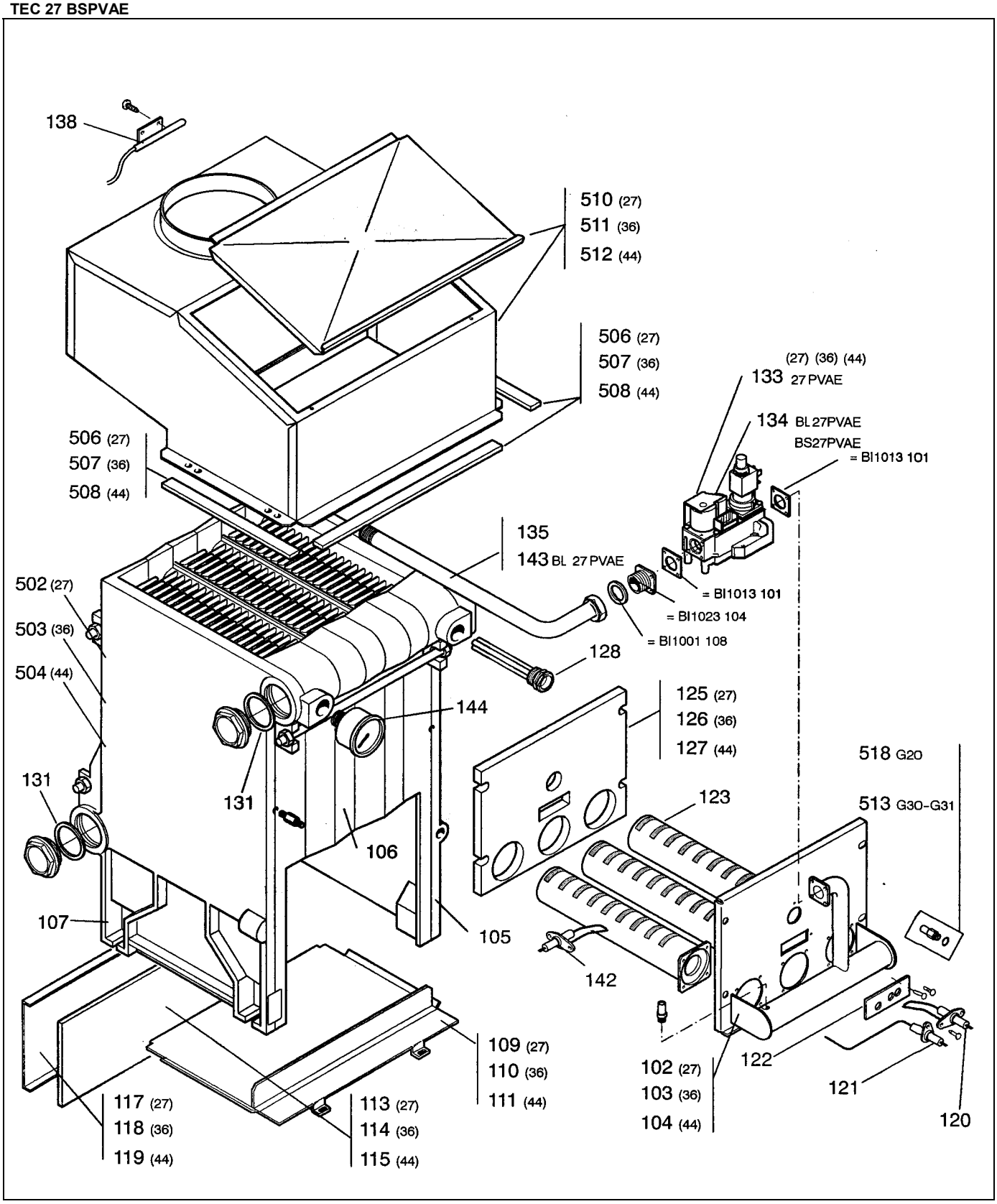

TEC 27 AE - TEC 36 AE - TEC 44 AE
TEC 27 PVAE

COMONENTI IDRAULICI E TUBAZIONII
BI1042

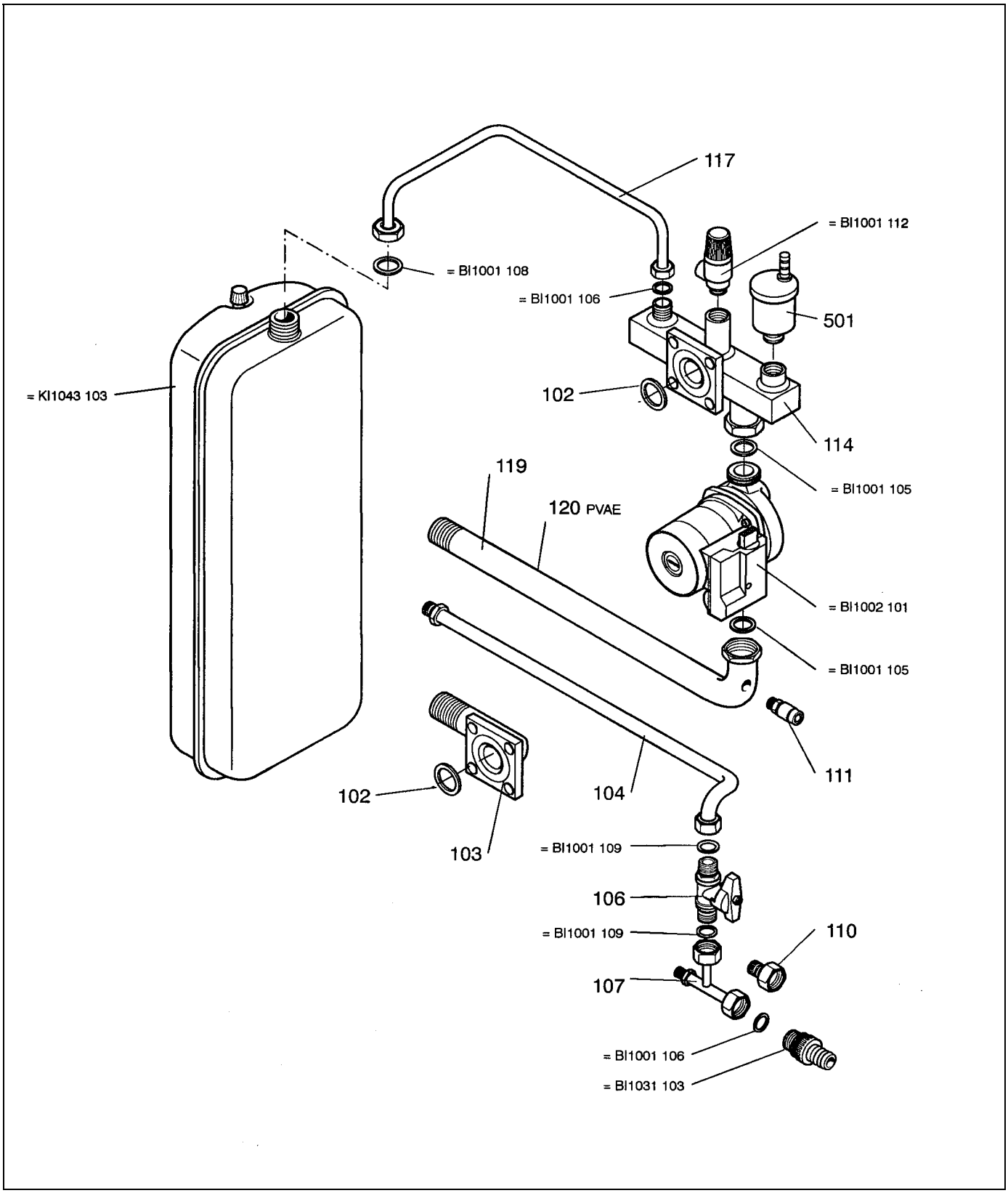

COMONENTI IDRAULICI E TUBAZIONII
BI1062

TEC 27 BSPVAE

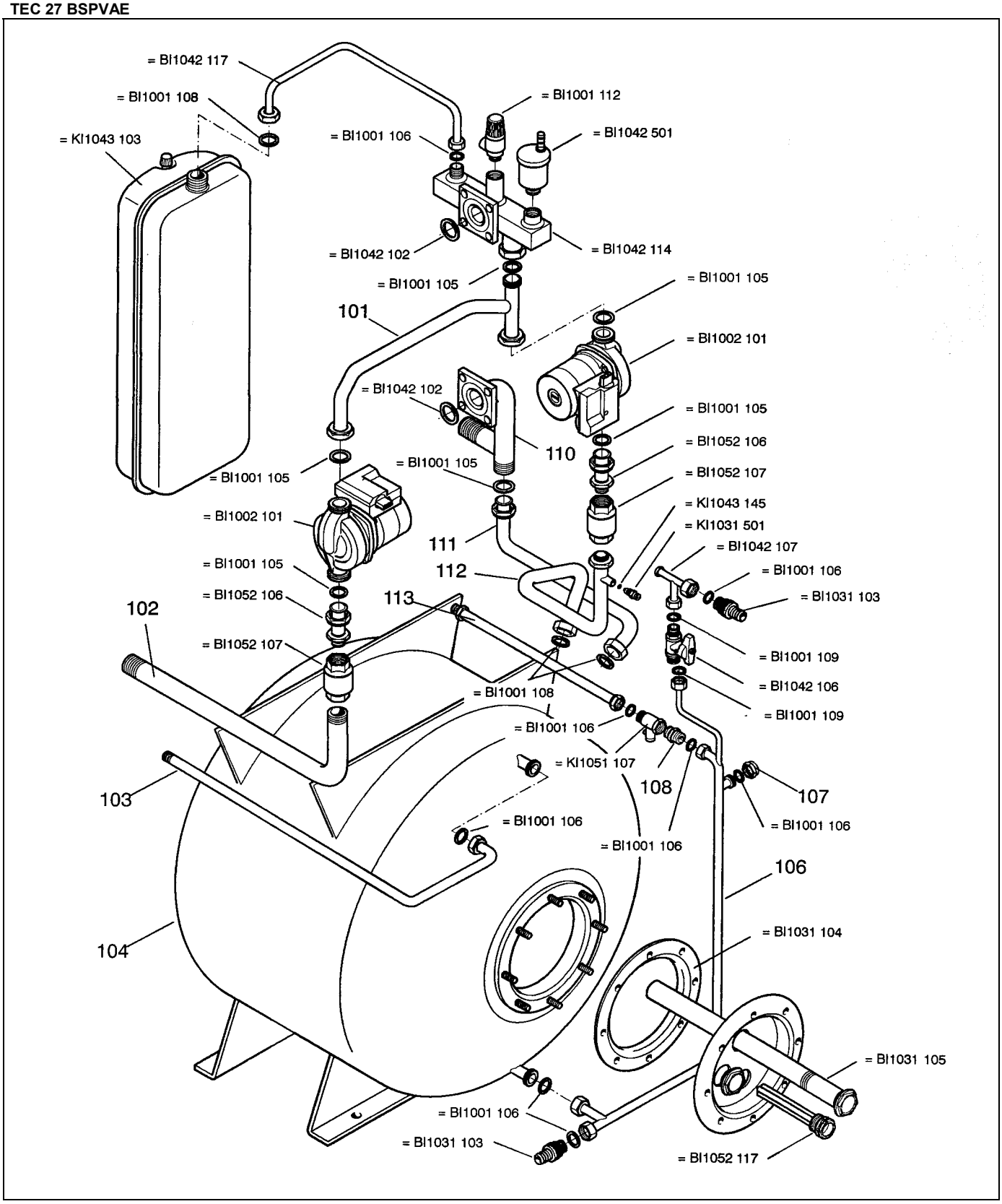

COMONENTI IDRAULICI E TUBAZIONII
BI1072

TEC 27 BLPVAE

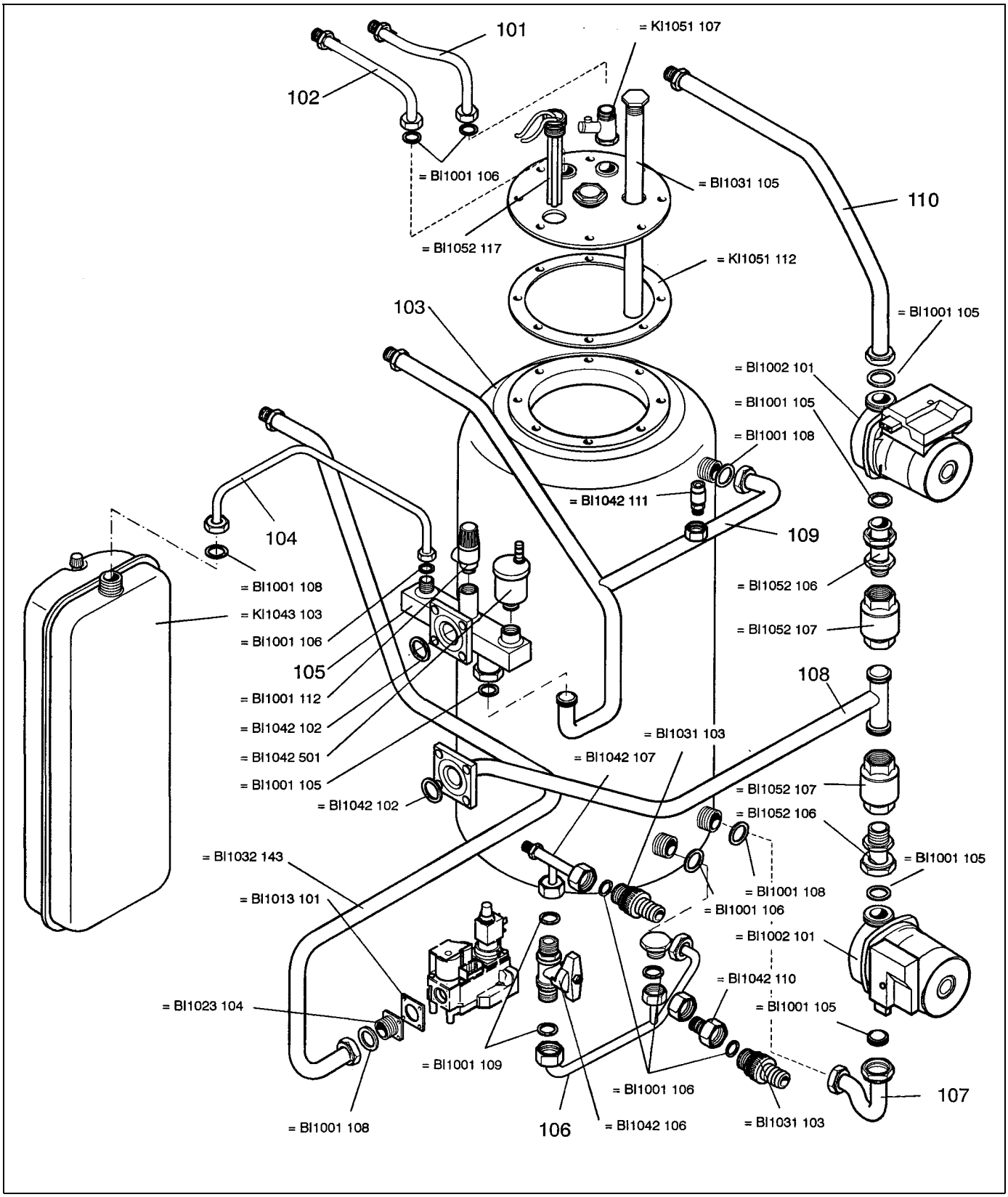

PANNELLO COMANDI E CABLAGGI
BI1145

TEC 27 BLPVAE
TEC 27 BSPVAE

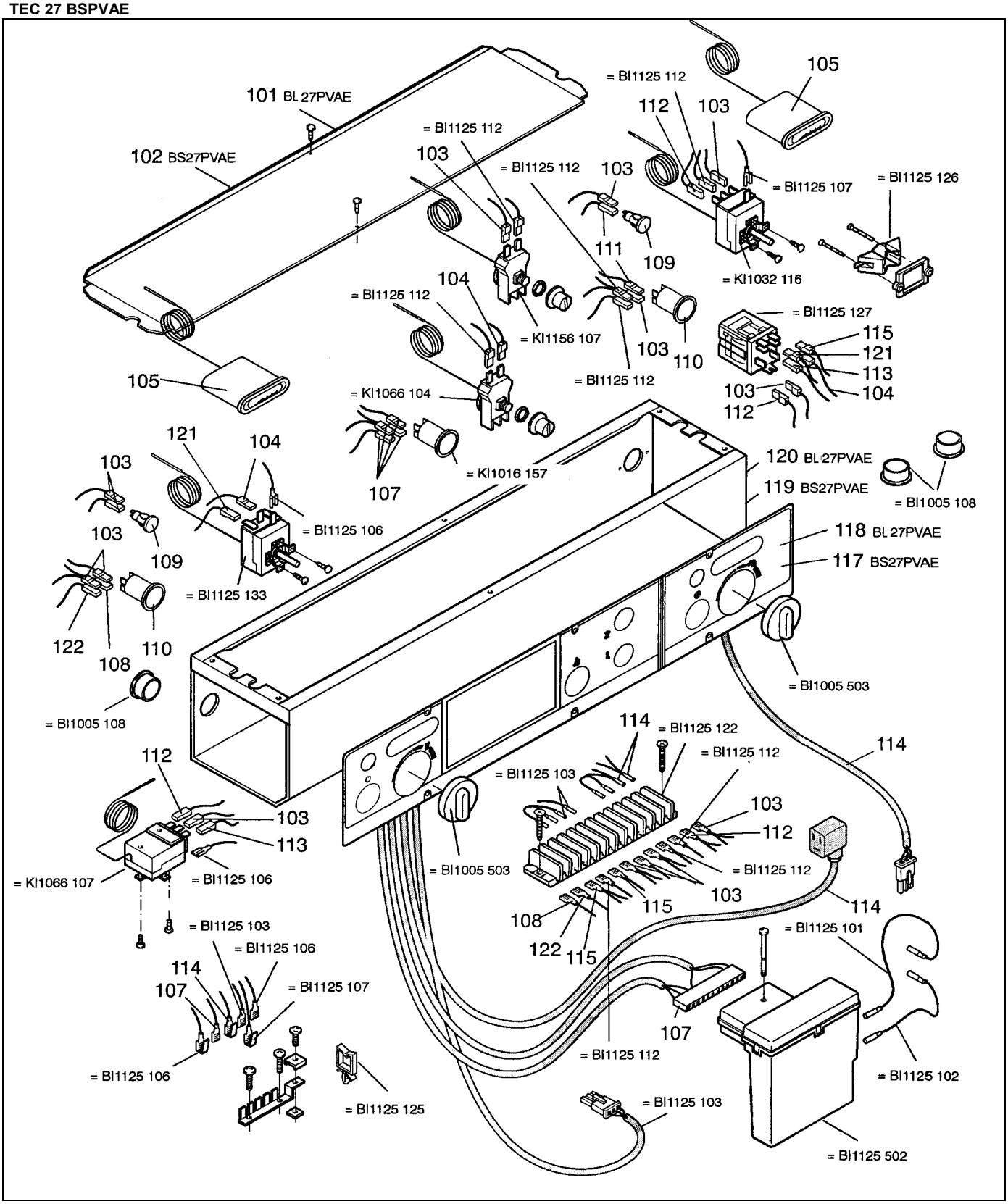

TEC 27 AE - TEC 36 AE - TEC 44 AE
TEC 27 PVAE

PANNELLO COMANDI E CABLAGGI
BI1155

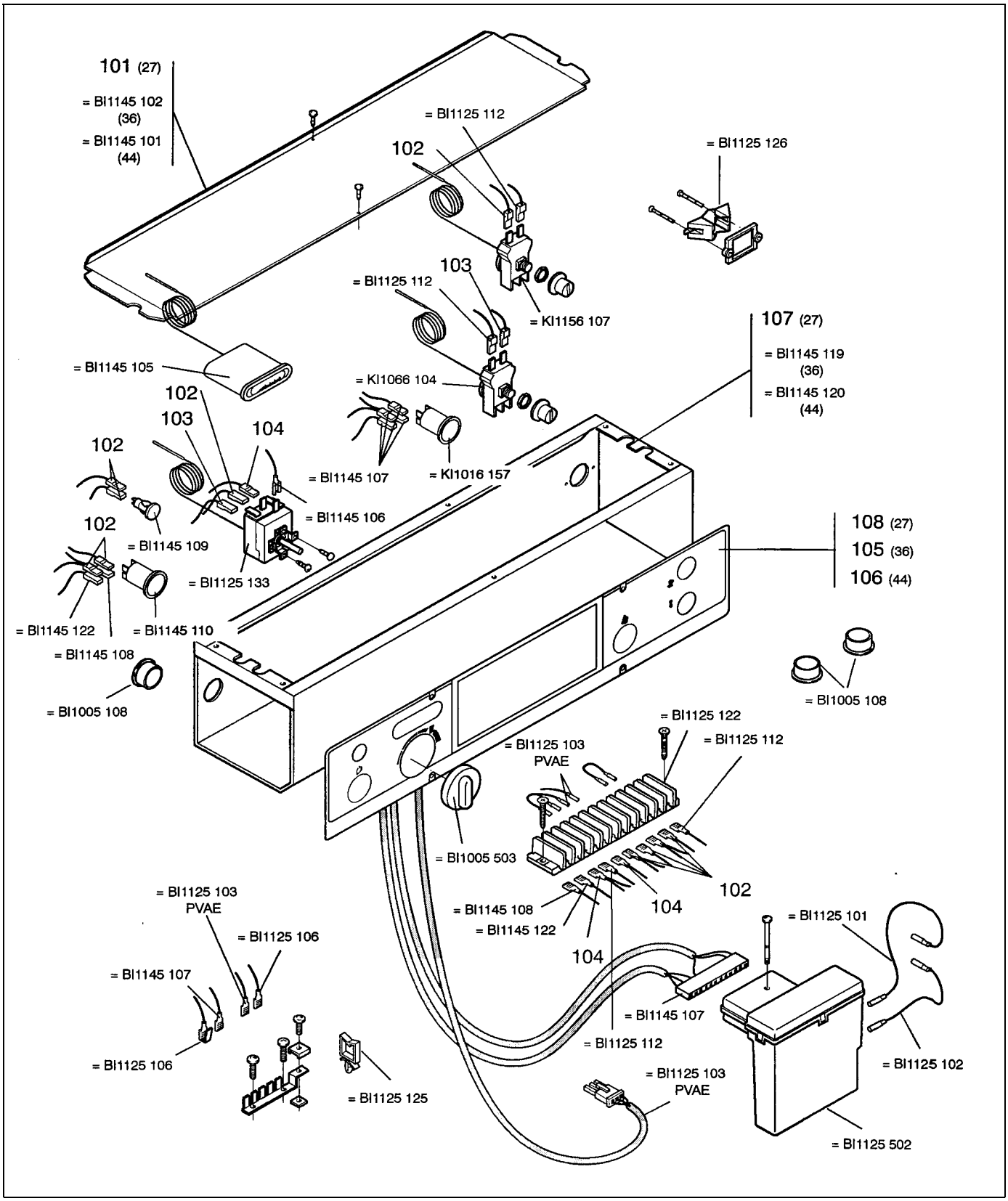

TEC 27 AE - TEC 36 AE - TEC 44 AE
TEC 27 PVAE

PANNELLI ESTERNI, BACINELLA
BI1166

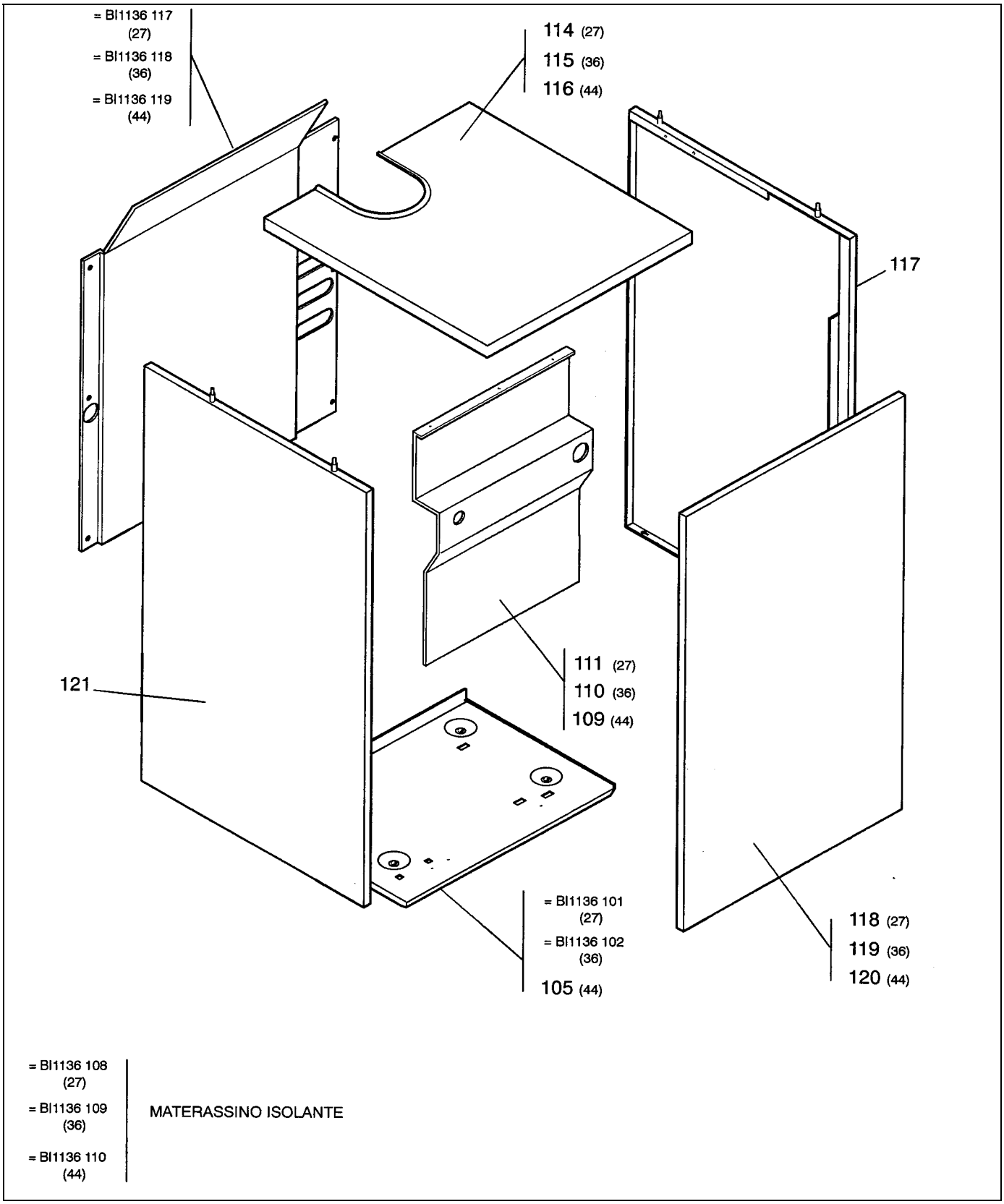

PANNELLI ESTERNI, BACINELLA
BI1176

TEC 27 BLPVAE

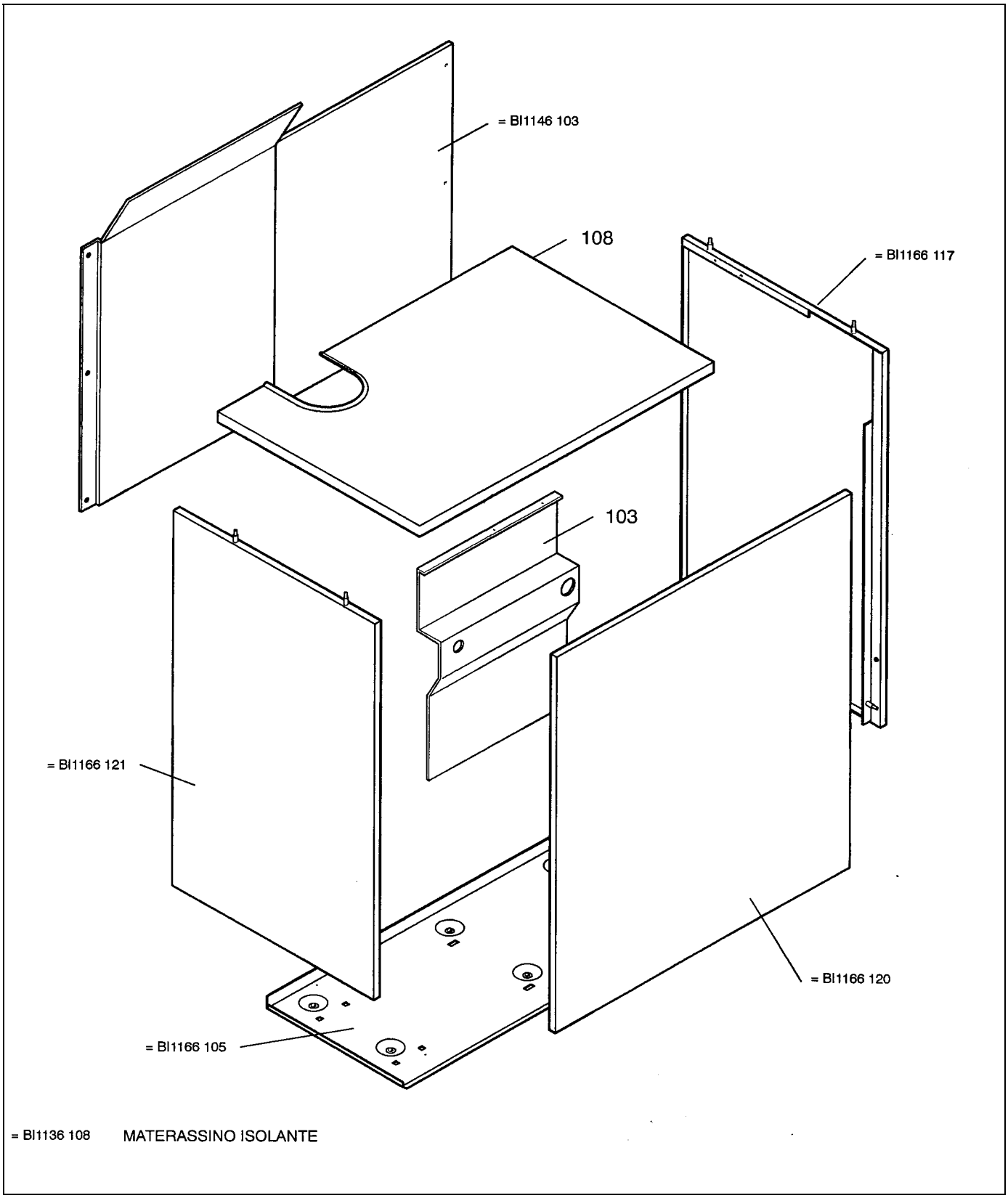

PANNELLI ESTERNI, BACINELLA
BI1186

TEC 27 BLPVAE

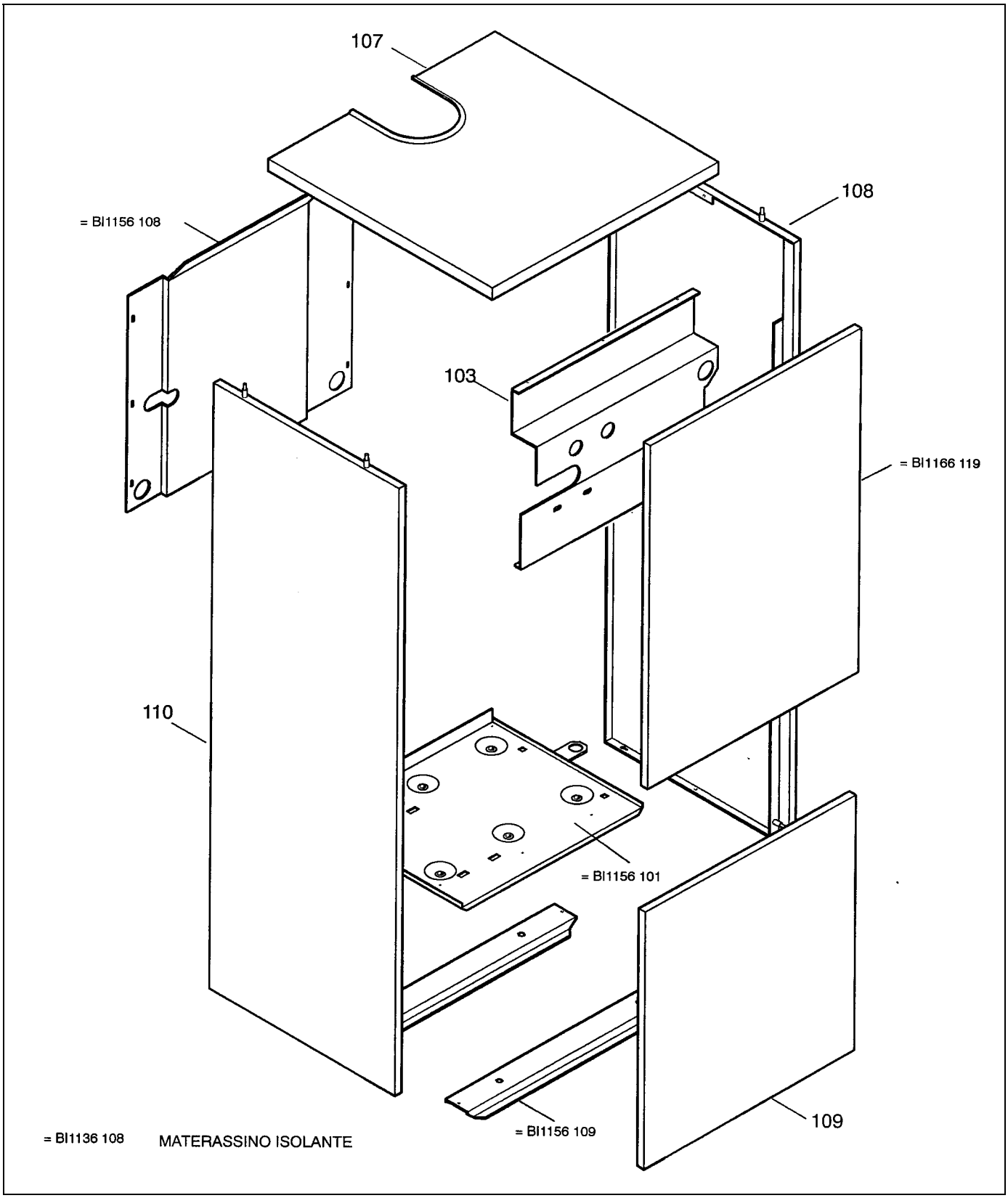

TEC 27 AE - TEC 36 AE - TEC 44 AE
TEC 27 PVAE
TEC 27 BLPVAE
TEC 27 BSPVAE

ACCESSORI
BI1906

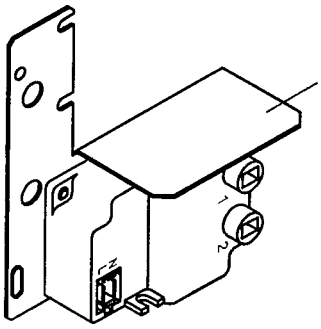

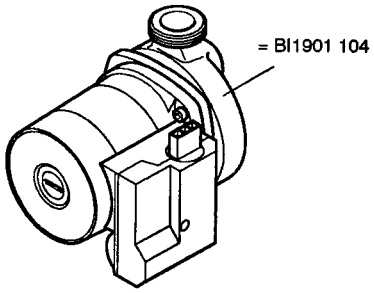

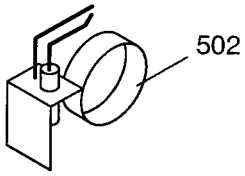

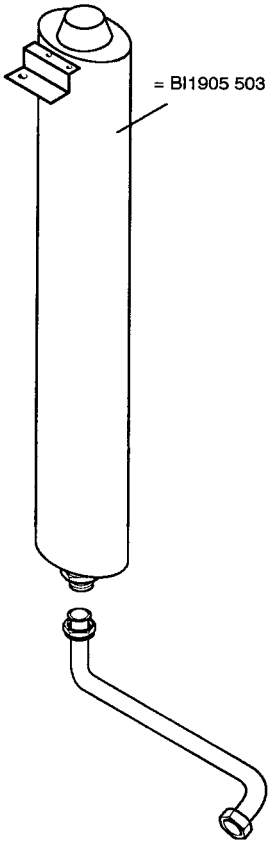

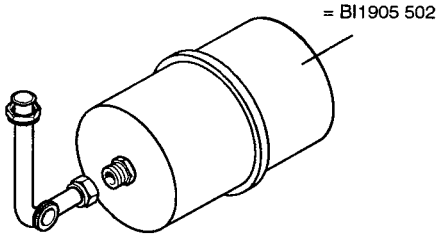

Codice		Descrizione
BI1001 105		GUARNIZIONE PIANA 1”
BI1001 106		GUARNIZIONE PIANA 1”1/2
BI1001 108		GUARNIZIONE PIANA ¼”
BI1001 109		GUARNIZIONE PIANA 1/8”
BI1001 112		VALVOLA DI SICUREZZA 1”1/2
BI1002 101	10202	POMPA
BI1005 108		PASSACAVO
BI1005 502		KIT MANOPOLA
BI1005 503	10203	KIT MANOPOLA
BI1013 101		GUARNIZIONE TUBI GAS
BI1015 112		OROLOGIO PROGRAMMATORE
BI1023 104		RACCORDO VALVOLA GAS
BI1031 103		RUBINETTO SCARICO RISC. 1”1/2
BI1031 104	10204	GUARNIZIONE BOLLITORE 120L.
BI1031 105	10205	ANODO AL MAGNESIO
BI1032 102		COLLETTORE GAS 5 ELEMENTI
BI1032 103		COLLETTORE GAS 6 ELEMENTI
BI1032 104		COLLETTORE GAS 7 ELEMENTI
BI1032 105	10206	ELEMENTO DX IN GHISA
BI1032 106	10207	ELEMENTO INTERMEDIO IN GHISA
BI1032 107	10208	ELEMENTO SX IN GHISA
BI1032 109		GRIGLIA ANTIRRAGGIAMENTO 27
BI1032 110		GRIGLIA ANTIRRAGGIAMENTO 36
BI1032 111		GRIGLIA ANTIRRAGGIAMENTO 44
BI1032 113		PANNELLO COIBENTE POST. 27
BI1032 114		PANNELLO COIBENTE POST. 36
BI1032 115		PANNELLO COIBENTE POST. 44
BI1032 117		PANN. POST . CAMERA COMB. 27
BI1032 118		PANN. POST . CAMERA COMB. 36
BI1032 119		PANN. POST . CAMERA COMB. 44
BI1032 120	10191	ELETTRODO ACCENSIONE
BI1032 121	10192	ELETTRODO RILEVAZIONE
BI1032 122		STAFFA PORTA ELETTRODI
BI1032 123	10209	RAMPA BRUCIATORE
BI1032 125		PANNELLO COIBENTE ANT. 27
BI1032 126		PANNELLO COIBENTE ANT. 36
BI1032 127		PANNELLO COIBENTE ANT. 44
BI1032 128		RACCORDO 3/4" PORTASONDE
BI1032 131		GUARNIZIONE SILICONE 1/2"
BI1032 133	10193	VALVOLAGAS HONEYWELL VK 4105C
BI1032 134	10210	VALVOLA GAS HONEYWELL VK 4105Q
BI1032 135		TUBO INGRESSO GAS 27 BLPVAE
BI1032 138		SUPP .SONDA TERMOSTATO FUMI
BI1032 142	10190	ELETTRODO ACCENSIONE LATERALE
BI1032 143		TUBO INGRESSO GAS
BI1032 144	10182	MANOMETRO PER CORPO CALDAIA

Codice		Descrizione
BI1032 502	10211	CORPO IN GHISA 5 ELEMENTI
BI1032 503	10212	CORPO IN GHISA 6 ELEMENTI
BI1032 504	10213	CORPO IN GHISA 7 ELEMENTI
BI1032 506		KIT GUARNIZIONE CAPPA FUMI 27
BI1032 507		KIT GUARNIZIONE CAPPA FUMI 36
BI1032 508		KIT GUARNIZIONE CAPPA FUMI 44
BI1032 510		KIT CAPPA FUMI 27
BI1032 511		KIT CAPPA FUMI 36
BI1032 512		KIT CAPPA FUMI 44
BI1032 513	10180	KIT TRASFORMAZIONE GPL
BI1032 518	10181	KIT TRASFORMAZIONE CH4
BI1042 102		GUARNIZIONE PIANA 1”1/2
BI1042 103		TUBO RITORNO RISCALDAMENTO R-PV
BI1042 104		TUBO RIEMPIMENTO CALDAIA R-PV
BI1042 106	10214	RUBINETTO 3/8” PER RIEMPIMENTO
BI1042 107		TUBO RACC. A T PER RIEMPIMENTO
BI1042 110		RACCORDO 1”1/2 – 3/8”
BI1042 111	10215	VALVOLINO DI SFIATO
BI1042 114		KIT COLLETTORE H2O
BI1042 117		TUBO VASO ESPANSIONE
BI1042 119		TUBO MANDATA RISCALDAMENTO R
BI1042 120		TUBO MANDATA RISCALDAMENTO P V
BI1042 501	10216	KIT VALVOLA D 1”1/2
BI1052 106		TUBO RACCORDO POMPA
BI1052 107	10217	VALVOLA NON RITORNO 3/4"
BI1052 117		RACCORDO PORTA SONDE BOLLITORE
BI1062 101		TUBO RACCORDO POMPA
BI1062 102		TUBO MANDATA RISCALDAMENTO
BI1062 103		TUBO USCITA SANITARIO
BI1062 104		ACCUMULO 100L
BI1062 106		TUBO RIEMPIMENTO E SCARICO
BI1062 107		TAPPO 1/2" F
BI1062 108		NIPPLES 1/2"
BI1062 110		TUBO RITORNO RISCALDAMENTO
BI1062 111		TUBO RITORNO RISCALDAMENTO
BI1062 112		TUBO MANDATA RISCALDAMENTO
BI1062 113		TUBO ENTRATA SANITARIO
BI1072 101		TUBO ENTRATA SANITARIO
BI1072 102		TUBO USCITA SANITARIO
BI1072 103		BOLLITORE 45L
BI1072 104		TUBO VASO ESPANSIONE
BI1072 105		COLLETTORE H2O
BI1072 106		TUBO RIEMPIMENTO
BI1072 107		TUBO RIT. RISC. AL BOLLITORE
BI1072 108		TUBO RIT.AL CORPO CALDAIA 27
BI1072 109		TUBO MANDATA RISCALDAM. 27

Codice		Descrizione
BI1072 110	10194	TUBO RITORNO RISCALDAMENTO 27
BI1125 101	10195	CAVETTO ACCENSIONE FIAMMA
BI1125 102		CAVETTO RILEVAZIONE FIAMMA
BI1125 103		CAVO POMPA
BI1125 106		CAVO TERRA CORTO
BI1125 107		CAVO TERRA LUNGO
BI1125 112		CAVO UNIPOLARE NERO CORTO
BI1125 122		MORSETTIERA ALIMENTAZIONE
BI1125 125		PASSACAVO PANNELLO LATERALE
BI1125 126		PRESSACAVO
BI1125 127	10196	RELE'
BI1125 133	10187	TERMOSTATO RISCALDAMENTO
BI1125 502	10188	KIT SCHEDA ACCENSIONE
BI1136 101		BACINELLA 32
BI1136 102		BACINELLA 42
BI1136 108		MATERASSINO ISOLANTE 27
BI1136 109		MATERASSINO ISOLANTE 36
BI1136 110		MATERASSINO ISOLANTE 44
BI1136 117		PANNELLO POSTERIORE 27
BI1136 118		PANNELLO POSTERIORE 36
BI1136 119		PANNELLO POSTERIORE 44
BI1145 103		CABLAGGIO ALIMENTAZ. ACCENS.
BI1145 104		CABLAGGIO ROSSO
BI1145 105	10189	TERMOMETRO
BI1145 107		CABLAGGIO SCHEDA ACCENSIONE
BI1145 108		CABLAGGIO MARRONE
BI1145 109	10197	SPIA LUMINOSA
BI1145 110	10198	INTERRUTTORE NERO
BI1145 111		CABLAGGIO BIANCO FF160
BI1145 112		CABLAGGIO UNIPOLARE
BI1145 113		CABLAGGIO NERO
BI1145 114		CABLAGGIO POMPA
BI1145 115		CABLAGGIO BIANCO
BI1145 117		PANNELLO TAMPOGRAF 27 BSPVAE
BI1145 118		PANNELLO TAMPOGRAF 27 BLPVAE
BI1145 119		PANNELLO COMANDI 27 BSPVAE
BI1145 120		PANNELLO COMANDI 27 BLPVAE
BI1145 121		CABLAGGIO MARRONE
BI1145 122		CABLAGGIO CELESTE
BI1146 103		COPERCHIO PANN. COMANDI 27 BLPVAE
BI1155 102		CABLAGGIO ALIMENTAZIONE R-PV
BI1155 103		CABLAGGIO ROSSO
BI1155 104		CABLAGGIO UNIP. M3-M5- TR/C
BI1155 105		PANNELLO TAMPOGRAFATO 36
BI1155 106		PANNELLO TAMPOGRAFATO 44
BI1155 107		PANNELLO COMANDI 27
BI1155 108		PANNELLO TAMPOGRAFATO 27

Codice		Descrizione
BI1156 101		BACINELLA 27
BI1156 108		PANNELLO POSTERIORE 27 BLPVAE
BI1156 109		TRAVERSA BOLITORE 27 BLPVAE
BI1166 105		BACINELLA PER 44
BI1166 109		BANDELLA PER 44
BI1166 110		BANDELLA PER 36
BI1166 111		BANDELLA PER 27
BI1166 114		COPERCHIO 27 R-PV
BI1166 115		COPERCHIO 36 R
BI1166 116		COPERCHIO 44 R
BI1166 117		PANNELLO DX H850
BI1166 118		PANNELLO FRONTALE 27 R-PV
BI1166 119		PANNELLO FRONTALE 36 R
BI1166 120		PANNELLO FRONTALE 44 R
BI1166 121		PANNELLO SX H850
BI1176 103		PANNELLO ANTERIORE
BI1176 108		COPERCHIO 27 BLPVAE
BI1186 103		PANNELLO ANTERIORE 27 BLPVAE
BI1186 107	10246	COPERCHIO 27 BLPVAE
BI1186 108		PANNELLO DX H1500
BI1186 109		PANNELLO INFERIORE 27 BLPVAE
BI1186 110		PANNELLO SX H1500
BI1901 104	10218	POMPA MAGGIORATA
BI1905 502	10219	VASO ESPANSIONE 2L
BI1905 503	10220	VASO ESPANSIONE 4L
BI1905 801		SET GUARNIZIONI PIANE
BI1906 501	10221	KIT TRASFORMATORE
BI1906 502	10222	KIT CANDELETTA ACCENSIONE PER GPL
BI1906 801		SCORTA BASE
KI1016 157	10223	PULSANTE DI RIPRISTINO LUMINOSO
KI1031 501		KIT SFIATO MANUALE
KI1032 116	10183	TERMOSTATO ACCUMULO
KI1043 103	10224	VASO ESPANSIONE
KI1043 145		O-RING 2,9 X 1 ,78
KI1051 107	10225	VALVOLA SICUREZZA 8BAR
KI1051 112	10226	KIT OR BOLLITORE 45L.
KI1066 104	10185	TERMOSTATO LIMITATORE
KI1066 107	10186	TERMOSTATO 24/1 SFS
KI1156 107	10184	TERMOSTATO FUMI
KI1166 109		TERMOMETRO

COME INDIVIDUARE IL CODICE DI RICAMBIO

Il codice è formato, nella maggior parte dei casi, da 9 cifre. Qualora il componente che ci interessa è formato solo da 3 cifre, occorre sommare il codice della tavola (in alto a destra sotto il titolo) più il numero del componente.

ESEMPIO

Sulla TAVOLA 1/12 il codice della Rampa Bruciatore è il 123, il codice della tavola è BI1032.
Occorre considerare come codice il BI1032 + 123 = BI1032 123.
Ricercare il codice BI1032123 in legenda che corrisponde al codice ricambio 10209.
Vicino alla codice si possono trovare delle diciture che servono per meglio identificare la parte di ricambio: 120 (44) > Solo per il modello TEC 44AE - 518 (G20) > Gas metano