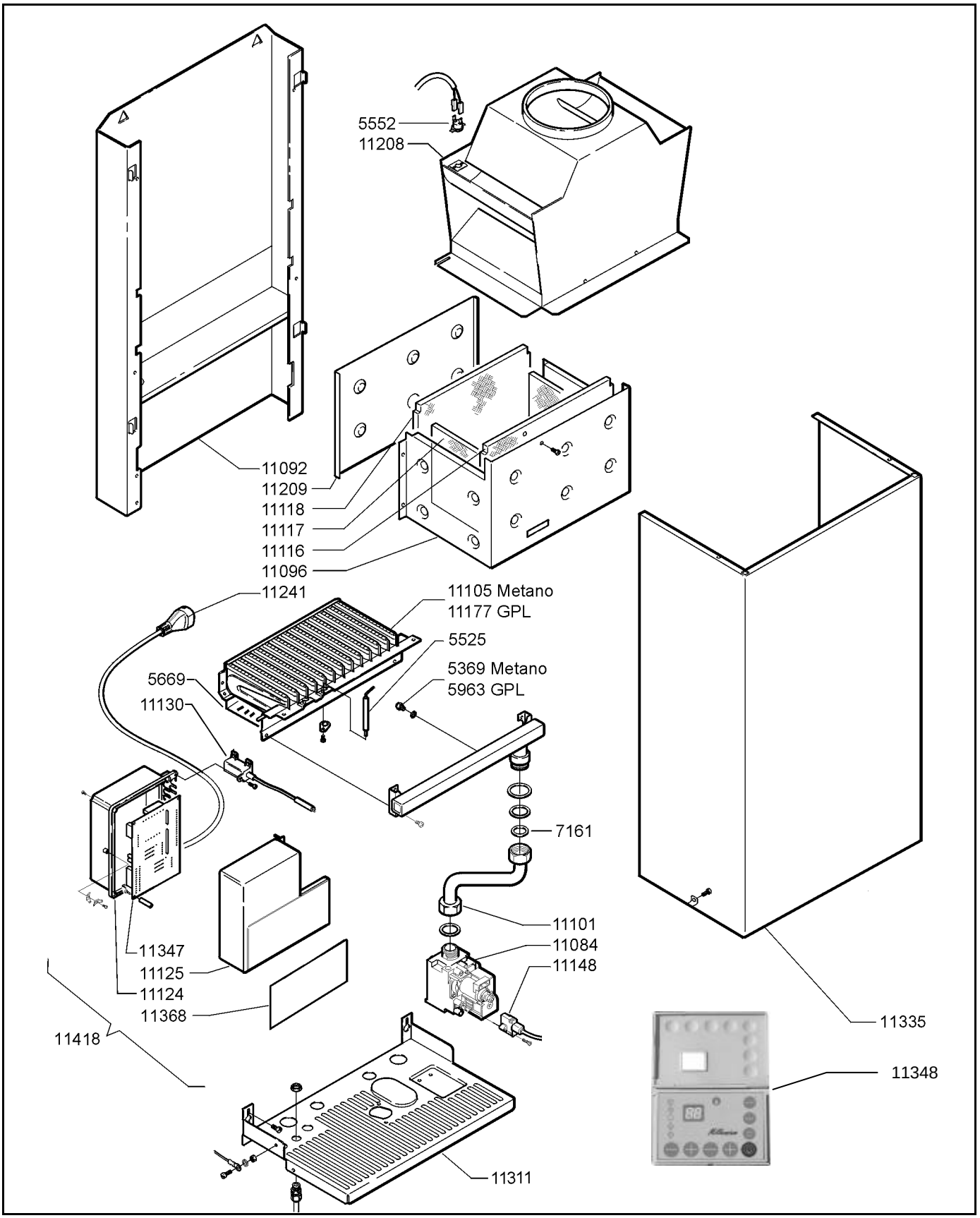
5552
11208
11092
11209
11118
11117
11116
11096
11241
11105 Metano
11177 GPL
5525
5369 Metano
5963 GPL
5669
11130
7161
11101
11084
11148
11347
11125
11124
11368
11418
11335
11348
11311

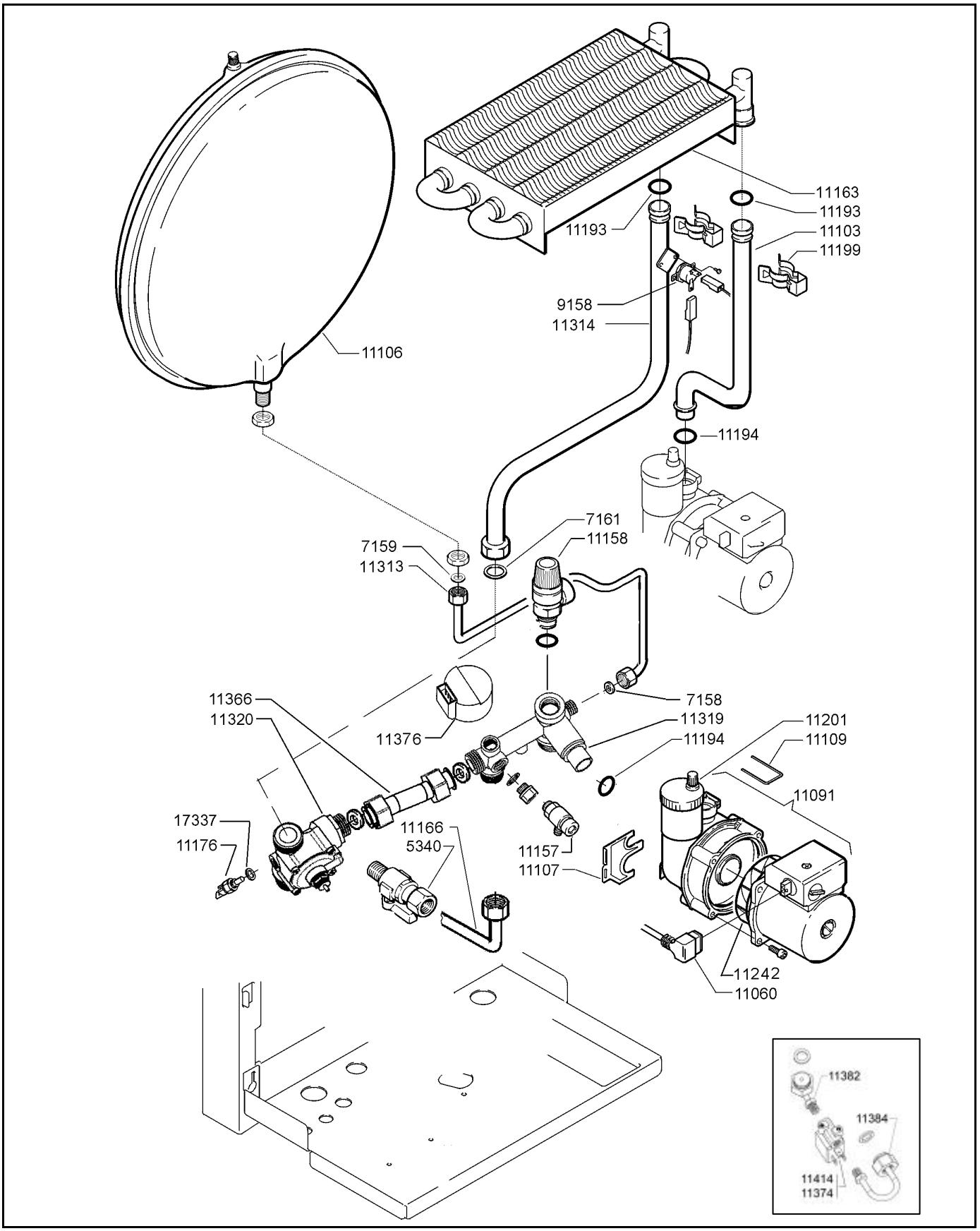
11163
11193
11193
11103
11199
9158
11314
11106
11194
7161
11158
7159
11313
7158
11366
11320
11319
11376
11194
11201
11109
11091
17337
11176
11166
5340
11157
11107
11242
11060
11382
11384
11414
11374

CODICE	DESCRIZIONE
5340	RUBINETTO DI RIEMPIMENTO
5369	UGELLO METANO D.1,20
5525	ELETTRODO ACCENSIONE
5552	TERMOSTATO FUMI 65°
5669	BACINELLA
5963	UGELLO GPL D. 0,72
7158	KIT GUARNIZIONI 11X6X2
7159	KIT GUARNIZIONI 14,5X10X2
7161	KIT GUARNIZIONI 24X18X2
9158	TERMOSTATO TOD 36TX21 90/80
11060	CONNETTORE CIRCOLATORE
11084	VALVOLA GAS SIT 845 SIGMA
11091	CIRCOLATORE SAHUDE 43-15 (VEDI NOTA)
11092	TELAIO
11096	CAMERA DI COMBUSTIONE
11101	TUBO COLLETTORE GAS
11103	TUBO CIRCOLATORE-SCAMBIATORE
11105	BRUCIATORE 13 RAMPE 1,20 METANO
11106	VASO ESPANSIONE LT 6
11107	STAFFA FISSAGGIO CIRCOLATORE
11109	MOLLA TUBO CIRCOLATORE
11116	ISOLANTE ANTERIORE
11117	ISOLANTE LATERALE
11118	ISOLANTE POSTERIORE
11124	SCATOLA ELETTRICA
11125	COPERCHIO SCATOLA ELETTRICA
11130	TRASFORMATORE D'ACCENSIONE
11135	GRUPPO MANDATA
11139	SCATOLA CON MICRO-CAVI ROSSI
11148	CONNETTORE VALVOLA 845
11157	VALVOLINA SCARICO 1/4"
11158	VALVOLA DI SICUREZZA 1/2"
11163	SCAMBIATORE ACQUA/GAS
11166	TUBO RUBINETTO CARICAMENTO
11176	SONDA AD IMMERSIONE
11177	BRUCIATORE 13 RAMPE 0,72 GPL
11193	KIT ANELLO OR123 2,62x17,86
11194	KIT ANELLO OR400 4x17 Di
11199	KIT MOLLA DI FISSAGGIO RACCORDI
11201	VALVOLA SFIATO AUTOMATICA
11208	CAPPA FUMI
11209	PARETE POSTERIORE
11241	CONNETTORE TERMOSTATO FUMI
11242	MOTORE CIRCOLATORE SAHUDE 43-15
11246	SCHEDA MODULAZIONE
11311	PIASTRA SUPPORTO
11313	TUBO VASO ESPANSIONE
11314	TUBO MANDATA

CODICE	DESCRIZIONE
11319	GRUPPO DISTRIBUTORE RITORNO
11320	GRUPPO MANDATA
11335	MANTELLO COMPLETO
11347	SCHEDA COMANDI A TASTI
11348	COMANDO REMOTO COMPLETO
11366	TUBO BY-PASS
11368	TASTIERA COMANDI
11374	ELETTROVALVOLA
11376	TRASDUTTORE DI PRESSIONE
11382	TUBO GRUPPO ACQUA
11384	TUBO ELETTROVALVOLA
11414	BOBINA ELETTROVALVOLA
11418	QUADR0 ELETTRICO
17337	KIT RONDELLA RAME 14x10,2x1 - 1/8”
NOTA	
11261	CIRCOLATORE SAHUDE 53-15 - MAGGIORATO
	KIT PER TRASFORMAZIONE CALDAIE
11050	KIT TRASFORMAZIONE A METANO
11051	KIT TRASFORMAZIONE A GPL