	TITOLO
SANT'ANDREA	**CATALOGO RICAMBI** **Caldaia murale a gas** **MILLENNIUM 26 CHRONO star**

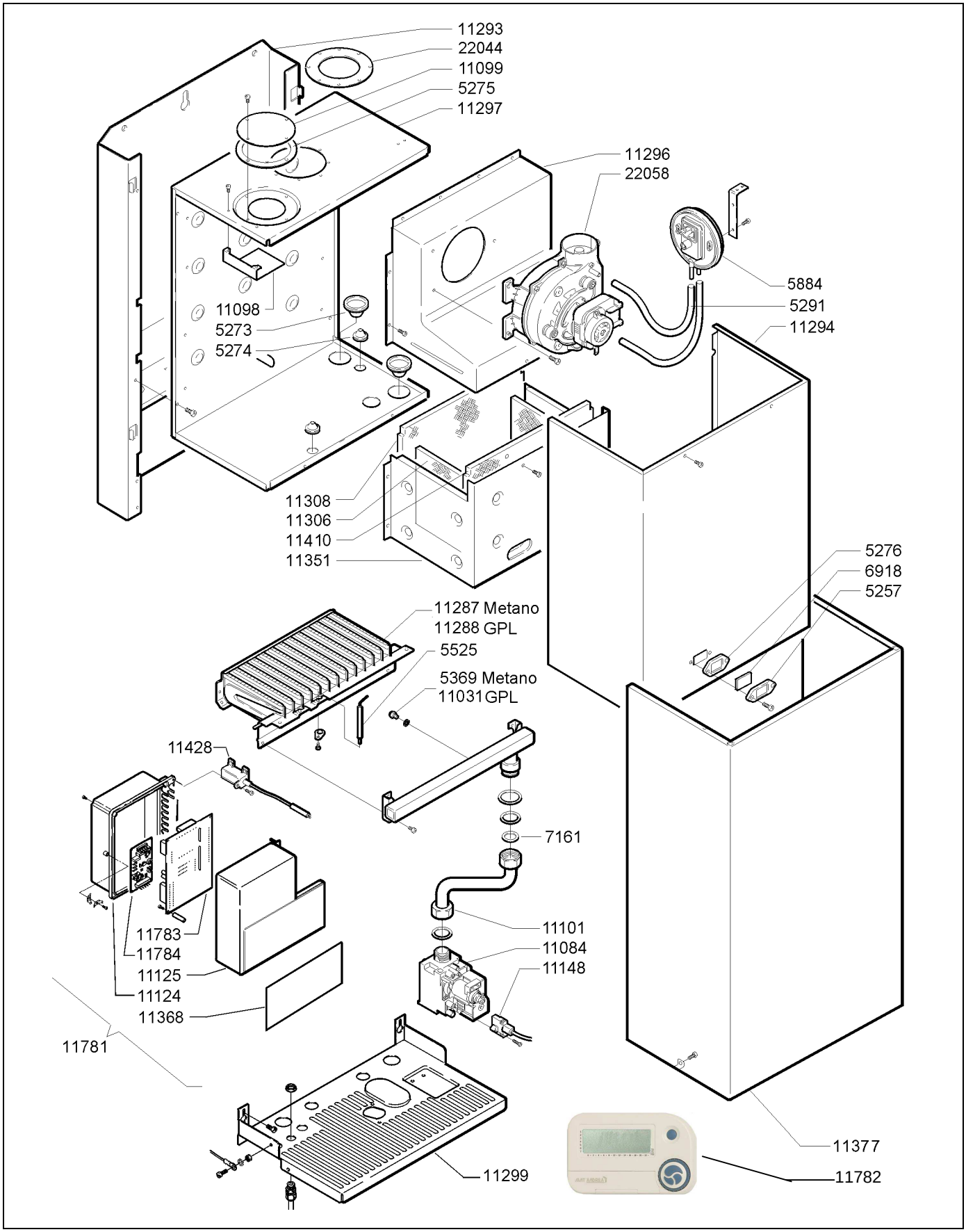

MATRICOLA DA:	EDIZIONE	TAVOLA	CODICE - ECM
a ……	**06/06**	**1/3**	**I4**

ECMI4IFR

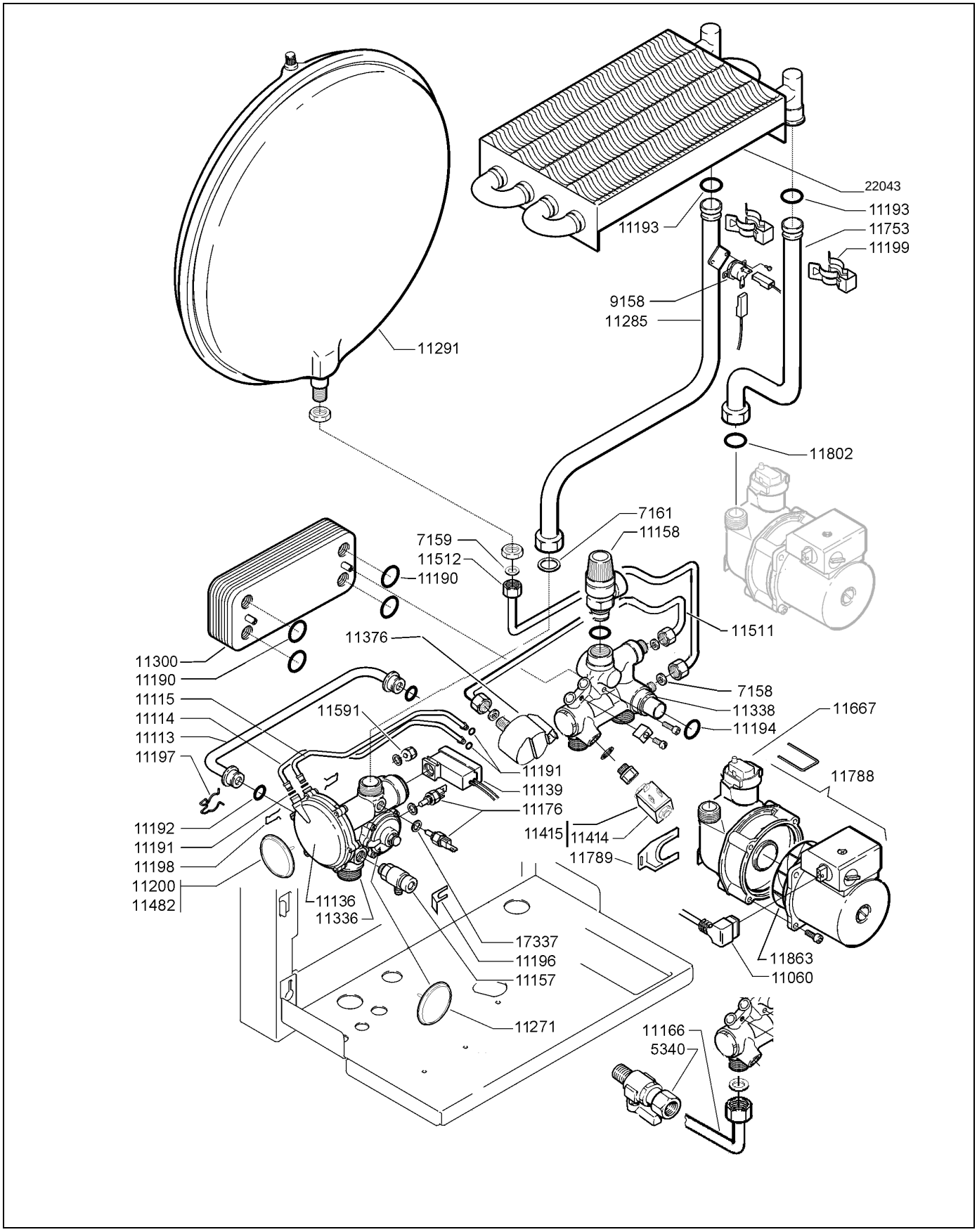
22043
11193
11193
11753
11199
9158
11285
11291
11802
7161
11158
7159
11512
11190
11511
11376
11300
11190
11115
11114
11113
11197
7158
11338
11194
11667
11591
11191
11139
11176
11788
11192
11191
11198
11200
11482
11415
11414
11789
11136
11336
17337
11196
11157
11863
11060
11271
11166
5340

CODICE	DESCRIZIONE
5257	CORNICE PER VETRO SPIA
5273	GUARNIZIONE SILICONE R. D. 34X8
5274	GUARNIZIONE SILICONE R. D. 27X1,5
5275	GUARNIZIONE NEOPRENE 15X2
5276	GUARNIZIONE PER VETRO SPIA
5291	TUBO AL SILICONE D. 9X2
5369	UGELLO METANO D.1,20
5525	ELETTRODO ACCENSIONE
6918	VETRO SPIA
7158	KIT GUARNIZIONI 11X6X2
7159	KIT GUARNIZIONI 14,5X10X2
7161	KIT GUARNIZIONI 24X18X2
9158	TERMOSTATO TOD 36TX21 90/80
11031	UGELLO GPL D. 0,75
11056	DIAFRAMMA D. 80
11060	CONNETTORE CIRCOLATORE
11084	VALVOLA GAS SIT 845 SIGMA
11098	DEFLETTORE ARIA
11099	TAPPO INGRESSO ARIA
11101	TUBO COLLETTORE GAS
11103	TUBO CIRCOLATORE-SCAMBIATORE
11104	TUBO VASO ESPANSIONE
11113	TUBO BY-PASS
11114	TUBETTO SCAMBIATORE SANITARIO
11115	TUBETTO SCAMBIATORE SANITARIO
11124	SCATOLA ELETTRICA
11125	COPERCHIO SCATOLA ELETTRICA
11136	GRUPPO MEMBRANA
11139	SCATOLA CON MICRO-CAVI ROSSI
11148	CONNETTORE VALVOLA 845
11157	VALVOLINA SCARICO 1/4"
11158	VALVOLA DI SICUREZZA 1/2"
11170	DIAFRAMMA D. 45 PER KIT M
11176	SONDA AD IMMERSIONE
11190	KIT ANELLO R15 3,6x18,3x25,5
11191	KIT ANELLO R4 1,9x4,9x8,7
11192	KIT ANELLO OR2050 1,78x12,42x15,98
11193	KIT ANELLO OR123 2,62x17,86
11194	KIT ANELLO OR400 4x17 Di
11196	KIT CLIP FISSAGGIO MICRO
11197	KIT MOLLA FISSAGGIO TUBO BY-PASS
11198	KIT MOLLA FISSAGGIO TUBETTI
11199	KIT MOLLA DI FISSAGGIO RACCORDI
11271	MEMBRANA GRUPPO TRE VIE
22043	SCAMBIATORE ACQUA/GAS
11285	TUBO MANDATA
11287	BRUCIATORE 16 RAMPE 1,20 METANO
11288	BRUCIATORE 16 RAMPE 0,75 GPL
11291	VASO ESPANSIONE LT 8
11293	TELAIO
11294	FRONTALE CASSONE STAGNO
11296	CAPPA FUMI

CODICE	DESCRIZIONE
11297	CASSONE STAGNO
11299	PIASTRA SUPPORTO
11300	SCAMBIATORE A PIASTRE
22058	VENTILATORE
22044	DIAFRAMMA
11306	ISOLANTE LATERALE
11307	DIAFRAMMA D. 50
11308	ISOLANTE POSTERIORE
11336	GRUPPO MANDATA TRE VIE
11338	GRUPPO RITORNO CON ELETTROVALVOLA
11348	COMANDO DISTANZA COMPLETO
11351	CAMERA COMBUSTIONE
11368	ADESIVO TASTIERA COMANDI
11376	TRASDUTTORE DI PRESSIONE
11377	MANTELLO COMPLETO
11410	ISOLANTE ANTERIORE
11414	BOBINA ELETTROVALVOLA
11415	ELETTROVALVOLA COMPLETA
11428	TRASFORMATORE D'ACCENSIONE
5884	PRESSOSTATO
11482	PIATTELLO CON ASTINA ED OR
11511	TUBO TRASDUTTORE DI PRESSIONE
11512	TUBO VASO ESPANSIONE
11591	RACCORDO GUIDA ASTINA
11667	VALVOLA SFIATO AUTOMATICA
11753	TUBO CIRCOLATORE-SCAMBIATORE
11781	QUADRO ELETTRICO
11782	CRONOTERMOSTATO
11783	SCHEDA MODULAZIONE (VEDI NOTA 1)
11784	SCHEDA MODULINO
11788	CIRCOLATORE DNFSE 53 (VEDI NOTA 2)
11789	STAFFA FISSAGGIO CIRCOLATORE
11802	ANELLO OR 2x16
11863	MOTORE CIRCOLATORE DNFSE 53 (VEDI NOTA 2)
17337	KIT RONDELLA RAME 14x10,2x1 - 1/8”
18544	RIDUZIONE M1/8"-F1/4" MOD. 2521

NOTA 1 Consultare l’informazione tecnica
KIT SCHEDA FULL (VEDI IT VALA5IIQ)

NOTA 2 Per i circolatori montati di serie/maggiorati, oltre al modello della tavola, consultare l’informazione tecnica IT VALA6IIQ

KIT PER TRASFORMAZIONE CALDAIE

11050	KIT TRASFORMAZIONE A METANO
11054	KIT TRASFORMAZIONE A GPL