CIRCOLATORI

Nel recente passato Vi sono state diverse segnalazioni di circolatori rumorosi sulle caldaie Millennium. A queste segnalazioni si è fatto fronte con soluzioni di ripiego, consistenti nell'adozione del commutatore di velocità (cod. 11683) da inserire sui circolatori già installati sul campo e, contemporaneamente, nell'installazione sulle caldaie del circolatore a più velocità.
Oltre a queste soluzioni, adottate a carattere temporaneo e volte a ridurre l'effetto del rumore riducendo le prestazioni globali della caldaia, abbiamo da una parte pressato il fornitore a trovare rimedi più strutturali che riparatori di questo problema;dall'altra parte abbiamo ricercato un'alternativa al nostro fornitore.
Gli obiettivi prefissati (modifica riparatrice del "vecchio" fornitore e "nuovo" fornitore) sono stati infine raggiunti.
Purtroppo non si è potuto ottenere l'intercambiabilità dei nuovi circolatori né tra loro né rispetto ai vecchi circolatori di Salmson.
Per aiutarvi a scegliere tra i diversi circolatori installati sulle caldaie della serie Millennium abbiamo realizzato la tabella che alleghiamo nella quale diamo le indicazioni sulla intercambiabilità, ove esiste, dei circolatori e sui particolari che diversificano tra di loro.

ADESIVO SUL CIRCOLATORE

Millennium 20

11091

11787

11786

11833

Millennium 26

11261

11788

11834

Millennium OYSTER 20

11401

11613

Millennium OYSTER 26

11408

PARTI DI RICAMBIO

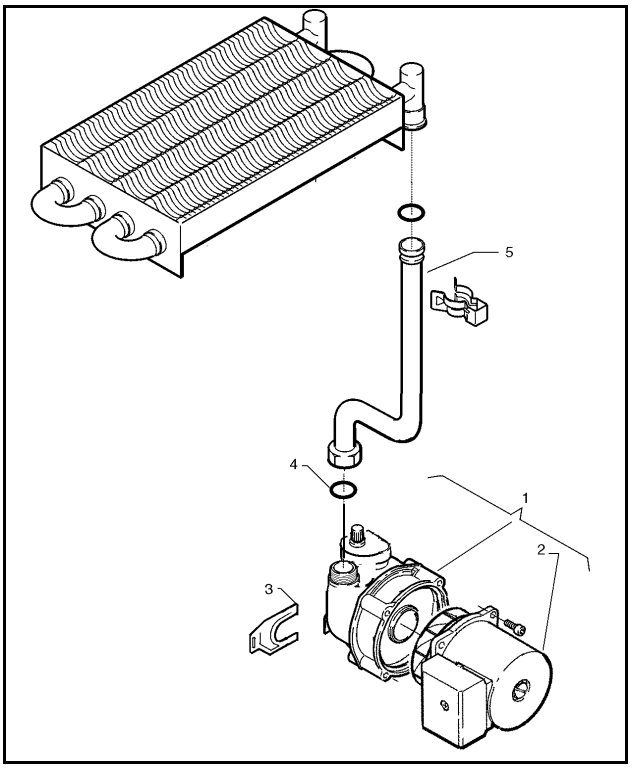

	Millennium 20				Millennium 26		
	SAHUDE	**SALMSON**	**SALMSON**	**ASKOLL**	**SAHUDE**	**SALMSON**	**ASKOLL**
	43-15 C	**DNFSE 43**	**DNFSL PREMIUM**	**3SA/43-2A**	**53-15 C**	**DNFSE 53**	**4SA/53**
1 Circolatore	11091⊙	11787 ○	11786 ○	11833 □	11261 ⊙	11788 ○	11834 □
2 Motore	11242	11861	11862	11864	11388	11863	11865
3 Staffa fissaggio	11107	11789	11789	11107	11107	11789	11107
4 OR tenuta	11194	11802	11802	7161	11194	11802	7161
5 Tubo cir-scamb	11103	11752	11752	11831	11103	11753	11831
	Millennium BLU 20				**Millennium BLU 26**		
5 Tubo cir-scamb		11754		11832		11755	11832

	Millennium Oyster 20		Millennium Oyster 26
	SALMSON	**ASKOLL**	**SALMSON**
	DYE 43-15 C	**3SA/43-1A**	**DYE 53-15 C**
1 Circolatore	11401 ✧	11613 ●	11408 ✧
2 Motore	11242	11866	11388
3 Staffa fissaggio	-	-	-
4 OR tenuta	7161	7161	7161
5 Tubo cir-scamb	11485	11485	11499

L'intercambiabilità tra i circolatori è indicata dai simboli accanto al loro codice (es. ⊙), identificano circolatori intercambiabili tra loro

⊙ I serie – circolatori SALMSON
○ II serie – circolatori SALMSON
□ II serie – circolatori ASKOLL
✧ I serie – circolatori SALMSON per Oyster
● I serie – circolatori ASKOLL per Oyster