AEI1G30EMX UE ISERIES 3KW ARGO

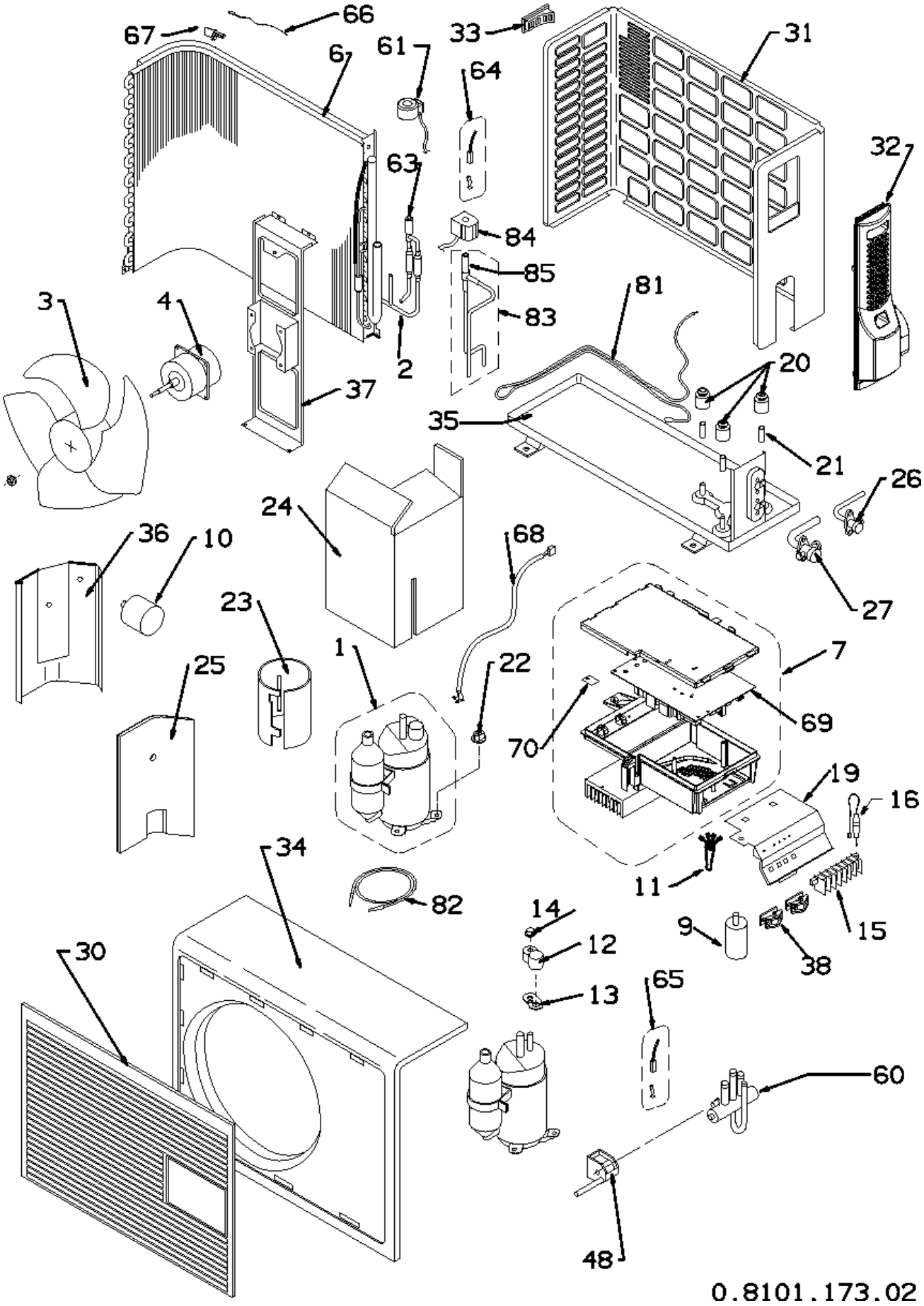

codice	modello	

387007220	AEI1G30EMX	02/04/15

	rif.	codice	descrizione	q.tà	inizio val.	fine val.	da matr.	a matr.
*	1	6760000835	COMP 5RS102XBE01 C/ACC DCI12	1	11/06/13	31/12/9999		
*	2	6760000878	GR.TUBI VALVOLA DI ESPANS.	1	11/06/13	31/12/9999		
*	3	6231511681	GR.VENTOLA C7/12EA-H	1	11/06/13	31/12/9999		
*	4	6706000255	MOTOVENT.DC INV.BOM ZE465B58	1	11/06/13	31/12/9999		
	6	6760000764	ASS BATTERIA DC INVERTER	1	11/06/13	31/12/9999		
*	7	6706000270	GR SCHEDA CONTR.UE AEI1G30EMX	1	11/06/13	04/11/14		
*	7	6706000316	GR.SCHEDA CTRL v2 UE G30EMX	1	04/11/14	07/07/16		
*	7	6706000384	GR.SCHEDA CTRL V2 G30EMX 2016	1	07/07/16	31/12/9999		
*	9	6706000158	FILTRO DI RETE	1	11/06/13	31/12/9999		
*	10	6706000152	INDUTTORE DI FILTRO 10A	1	11/06/13	31/12/9999		
*	11	6706000218	GR CAVO RC INDUTTORE	1	11/06/13	31/12/9999		
	12	6750000614	COP.COMP.7070219U	1	11/06/13	31/12/9999		
	13	6750000615	GUARNIZ.COP.COMPR.7070620U	1	11/06/13	31/12/9999		
	14	6750000672	DADO COP COMP M5X0,8	1	11/06/13	31/12/9999		
	15	6706000188	ASS MORSET. 7P+TARGH.DCI LNT-F	1	11/06/13	31/12/9999		
*	16	6706000189	GR CAVO CON FUSIBILE 100MA	1	11/06/13	31/12/9999		
	19	6760000768	QUADRO ELETTRICO LAM S7 DCI	1	11/06/13	31/12/9999		
	20	6760000836	GOMMINO COMP(3PZ)	1	11/06/13	31/12/9999		
	21	6760000837	DISTANZIALE DE10 DI8 (3PZ)	1	11/06/13	31/12/9999		
	22	6230296497	DADO C/BORDO	1	11/06/13	31/12/9999		
	23	6760000771	ISOLANTE COMPRESS 200X490X7	1	11/06/13	31/12/9999		
	24	6760000772	ISOL.VANO COMP. 600X490X7	1	11/06/13	31/12/9999		
	25	6760000773	ISOLANTE DIVIS.COMP 405X200X7	1	11/06/13	31/12/9999		
	26	6750000618	GR.VALVOLA 1/4"	1	11/06/13	31/12/9999		
	27	6750000619	GR.VALVOLA 3/8	1	11/06/13	31/12/9999		
	30	6760000774	GRIGLIA MANDATA UE S.7 DCI	1	11/06/13	31/12/9999		
	31	6231511643	ASS.PANNELLO POST.C7/12EA-H	1	11/06/13	31/12/9999		
	32	6760000706	COPERTURA ATTACCHI	1	11/06/13	31/12/9999		
	33	6230503526	MANIGLIA PANN.LAT.SX.U.E.	1	11/06/13	31/12/9999		
	34	6760000775	ASS PANN ANT C/BOC. GR S7 DCI	1	11/06/13	31/12/9999		
	35	6760000897	ASS BASAMENTO AEI1G30 DC INV	1	11/06/13	31/12/9999		
	36	6760000777	ASS DIVISORIO BATT/COMP S7	1	11/06/13	31/12/9999		
	37	6231533423	STAFFA MOTOVEN.U.E.12 S/C S.A	1	11/06/13	31/12/9999		
	38	6231422567	FISSACAVO PA268/SQ	1	11/06/13	31/12/9999		
*	48	6706000149	BOBINA ELE.SQ-SAN L400	1	11/06/13	31/12/9999		
*	60	6760000779	VALV. 4V-SHF.4H-23U	1	11/06/13	31/12/9999		
*	61	6706000150	BOBINA VALV.ESPANS. L500	1	11/06/13	31/12/9999		
*	63	6760000780	VALV. ESPANS. ELETT.CAM-BD15EX	1	11/06/13	31/12/9999		
*	64	6706000154	SONDA BATTERIA (2P RED) L350	1	11/06/13	31/12/9999		
*	65	6706000155	SONDA TUBO MAND (2P GREEN)	1	11/06/13	31/12/9999		
*	66	6706000156	SONDA ARIA (2P WHT) L800	1	11/06/13	31/12/9999		
	67	6231318907	SQUADRETTA SENSORE BATTERIA	1	11/06/13	31/12/9999		
*	68	6706000185	GR CAVO COMPRESSORE UE S8 DCI	1	11/06/13	31/12/9999		
*	69	6706000385	SCHEDE ELETT.V2 G30EMX 2016	1	07/07/16	31/12/9999		
*	69	6706000271	SCHEDA ELETT.UE AEI1G30EMX 3KW	1	11/06/13	04/11/14		
*	69	6706000317	SCHEDA ELETT. v2 UE G30EMX	1	04/11/14	07/07/16		
*	70	6706000163	ADESIVO CONDUTTORE X IRGP4063	1	11/06/13	31/12/9999		
*	81	6706000128	RESISTENZA ANTIGELO 75W	1	11/06/13	31/12/9999		
*	82	6706000186	RESISTENZA COMPRESSORE 30W	1	11/06/13	31/12/9999		

	83	6760000782	GR TUBI VALVOLA DI DEFROST	1	11/06/13	31/12/9999		
*	84	6706000151	BOBINA VALV DEFROST L600	1	11/06/13	31/12/9999		
*	85	6760000781	VALV.DEFROST FDF6A-049-RK	1	11/06/13	31/12/9999		
	998	08101173	ESPLOSO U.E.S7 DC INVERTER	1	11/06/13	31/12/9999		
	999	6760000901	KIT IMBALLO AEI1G30EMX	1	11/06/13	31/12/9999		