ASIAS8DC ARGO CONDIZ.U.I.

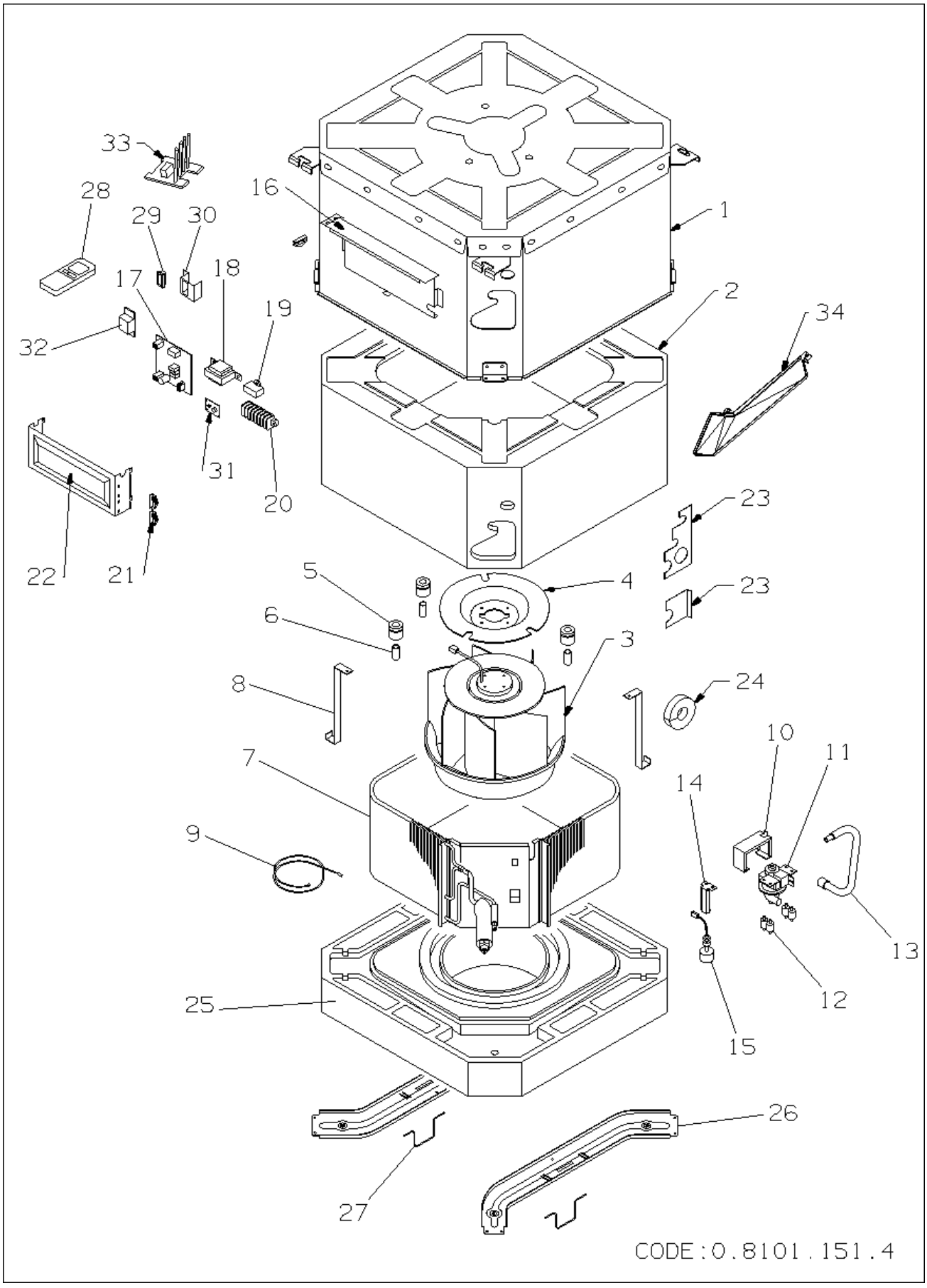

codice	modello	
387006190	ASIAS8DC	30/09/15

	rif.	codice	descrizione	q.tà	inizio val.	fine val.	da matr.	a matr.
	1	6740000214	STRUTTURA LAMIERA PRES.MINICAS	1	08/09/15	31/12/9999		
	2	6740000215	ISOLAMENTO PS MINICASSETTE	1	08/09/15	31/12/9999		
	3	6704000047	GR.MOTORE-VENTOLA	1	08/09/15	31/12/9999		
	4	6730000440	SOSTEGNO PIATTO MOTORE MINIC.	1	08/09/15	31/12/9999		
	5	6704000249	ANTIVIBRANTE MOTOV. (3PZ)	1	08/09/15	31/12/9999		
	6	6704000250	DISTANZIALE ANTIV.MOTORE (3PZ)	1	08/09/15	31/12/9999		
	7	6740000429	ASS.BATTERIA EVAP.XMRV93-123H/	1	08/09/15	31/12/9999		
	8	6740000220	SOSTEGNO BATTERIA MINICASS.2PZ	1	08/09/15	31/12/9999		
	9	6706000026	SENSORE BATTERIA	1	08/09/15	31/12/9999		
	10	6740000221	SOSTEGNO POMPA	1	08/09/15	31/12/9999		
*	11	6231456869	POMPA CONDENSA AD	1	08/09/15	11/10/16		
*	11	6720000750	POMPA MES PC-30	1	11/10/16	31/12/9999		
	12	6231019378	SUPPORTO GOMMA (4 PZ.)	1	08/09/15	31/12/9999		
	13	6740000222	TUBO DRENAG.L.390	1	08/09/15	31/12/9999		
	14	6740000223	SOSTEGNO MICROGAL.MINICASS.	1	08/09/15	31/12/9999		
*	15	6704000025	GALLEGG.DI SICUREZZA L.150	1	08/09/15	31/12/9999		
	16	6740001400	QUADRO ELET.LAM.CASS.H2ODCI	1	08/09/15	31/12/9999		
*	17	6704000313	GR.SCHEDA CTRL DCI UI ASIAS8DC	1	08/09/15	31/12/9999		
*	20	6704000259	MORSETTIERA 7P	1	08/09/15	31/12/9999		
	21	6231422567	FISSACAVO PA268/SQ	1	08/09/15	31/12/9999		
	22	371170101	COPERCHIO QUADRO ELETTRICO	1	08/09/15	31/12/9999		
	23	6740000224	CHIUSURA ATTACCHI MINICASS.	1	08/09/15	31/12/9999		
	24	6740000225	GOMMINO PASSACAVI MINICASS	1	08/09/15	31/12/9999		
	25	6740000226	GR.VASCHETTA CONDENSA MINICAS.	1	08/09/15	31/12/9999		
	26	6740000227	TRAVERSA MINICASS. 2PZ	1	08/09/15	31/12/9999		
	27	6740000228	MOLLETTA CORN.MINICASS.(2PZ)	1	08/09/15	31/12/9999		
*	28	6704000226	TLC 2012 SAC WREM-2	1	08/09/15	31/12/9999		
	998	08101151	ESPLOSO UNITA'MINICASS.	1	08/09/15	31/12/9999		
	999	6740001401	KIT IMBALLO MCASS 18 NEUTRO	1	08/09/15	31/12/9999		