AW509DHL ARGO CONDIZ.U.I.

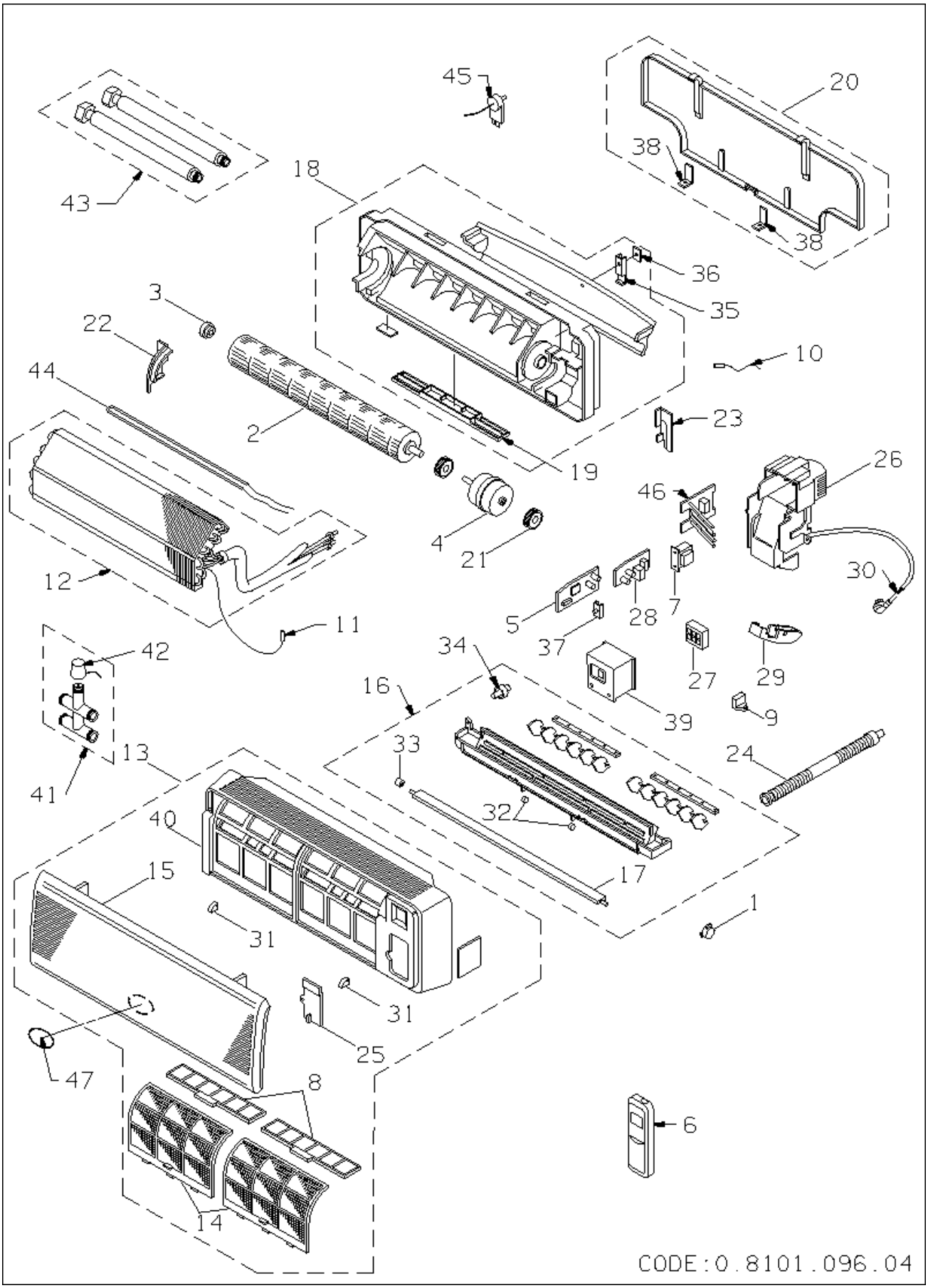

codice	modello	
387004943	AW509DHL	25/10/00

	rif.	codice	descrizione	q.tà	inizio val.	fine val.	da matr.	a matr.
*	1	6231370417	MOTORINO FLAP	1	16/06/97	31/12/9999		
*	2	6231428071	GR.VENTOLA COMPACT U.I	1	16/06/97	31/12/9999		
*	3	6230944466	CUSCINETTO VENTOLA-AW	1	16/06/97	31/12/9999		
*	4	6231479134	MOTOVENTILATORE(KFV4Q-11H5P-S)	1	16/06/97	31/12/9999		
*	5	6231484633	SCHEDA CONTR.POW-KM98EH(A)	1	16/06/97	31/12/9999		
	6	6231611633	TELECOMANDO RCS-8MHPN4E H/P S8	1	21/01/02	31/12/9999		
	6	6704000001	ASS.TELECOMANDO (S6231611633)	1	16/06/97	21/01/02		
*	7	6231479165	ASS.TRASFORMATORE ATR-J105	1	16/06/97	31/12/9999		
	8	6231432641	FILTRO STK-F4B-50 (2PZ)	1	17/06/97	31/12/9999		
*	9	6230012042	CONDENSAT.PMD SH 08UF.440V.FUJ	1	16/06/97	31/12/9999		
*	11	6231479189	ASS.SENSORE BATT.DYN-TKS131B	1	16/06/97	31/12/9999		
	12	6231479394	ASS.BATTERIA EVAPOR.K98E/EH	1	16/06/97	31/12/9999		
	13	6730000127	ASS.GRIGLIA ASPIRAZIONE ARGO	1	16/06/97	31/12/9999		
	14	6231479233	FILTRO ARIA COMPACT (2 PEZZI)	1	16/06/97	31/12/9999		
	15	6730000128	GRIGLIA ASPIRAZIONE COMPACT	1	16/06/97	31/12/9999		
	16	6231479264	ASS.GRIGLIA MANDATA	1	11/03/99	31/12/9999		
	16	6730000130	*ASS.GRIGLIA DI MANDATA COMPACT	1	16/06/97	11/03/99		
	17	6231479271	DEFLETTORE NW-A50 COMPACT	1	11/03/99	31/12/9999		
	17	6730000131	*DEFLETTORE NW-A50	1	16/06/97	11/03/99		
	18	6231479318	ASS.BASAMENTO COMP.	1	03/03/99	31/12/9999		
	18	6730000109	*ASS.BASAMENTO H/W COMPACT	1	16/06/97	03/03/99		
	19	6231479400	COPERCHIO ACCESSO RACC.COMPACT	1	16/06/97	14/12/11		
	19	6740000476	COPERCHIO ACCESSO RACC. NW-45	1	14/12/11	31/12/9999		
	20	6231479349	ASS.PANNELLO POSTERIORE	1	16/06/97	31/12/9999		
	21	6230532335	GOMMINO MOTOVENTIL.H/W 7/9 S.7	1	16/06/97	31/12/9999		
	22	6231479387	SOSTEGNO CUSCINETTO	1	16/06/97	31/12/9999		
	23	6231479356	STAFFA FISSAGGIO TUBI	1	16/06/97	31/12/9999		
	24	6231307932	TUBO SCARICO CONDENSA H/W	1	16/06/97	31/12/9999		
	25	6231479240	COPERCHIO MORSETTIERA COMPACT	1	16/06/97	31/12/9999		
	26	6231479295	CASSA QUADRO ELETTRICO	1	16/06/97	31/12/9999		
	27	6231483001	MORSETTIERA 7P UI.H/P MULTI	1	16/06/97	31/12/9999		
*	28	6231479424	SCHEDA CONTROLLO POW-K8EH(B)	1	16/06/97	31/12/9999		
*	29	6231479431	ASS.RICEVITORE V8 H/P COMPACT	1	16/06/97	31/12/9999		
*	30	6231479202	CAVO TRIPOLARE S/SPINA	1	16/06/97	31/12/9999		
	31	6730000132	COPERCHIETTO VITE-FRONT.ARGO	1	16/06/97	31/12/9999		
	32	6231340830	BUSSOLA DEFLETTORE	1	16/06/97	31/12/9999		
	33	6231307840	BUSSOLA DEFLETTORE COMPACT	1	16/06/97	31/12/9999		
	34	6231433082	TAPPO SCARICO CONDENSA	1	16/06/97	31/12/9999		
	35	6231479325	LEVETTA BLOCCAGGIO TUBI	1	16/06/97	31/12/9999		
	36	6231479332	CERNIERA LEVETTA BLOCC.TUBI	1	16/06/97	31/12/9999		
	37	6231372046	LEVETTA COMANDO INTERRUTTORE	1	16/06/97	31/12/9999		
	38	6231370677	AGGANCIO PANN.POSTERIORE	1	16/06/97	31/12/9999		
	39	6231479363	COPERCHIO INTERRUTTORE	1	16/06/97	31/12/9999		
	40	6730000129	FRONTALE COMPACT RAL9002-ARGO	1	16/06/97	31/12/9999		
	998	08101096	ESPLOSO H/W COMPACT 7/12	1	16/06/97	31/12/9999		
	999	6730000120	KIT IMBALLO AW509DHL	1	16/06/97	31/12/9999		