CAF127R5IAA TECHNIBEL CONDIZ.U.I.

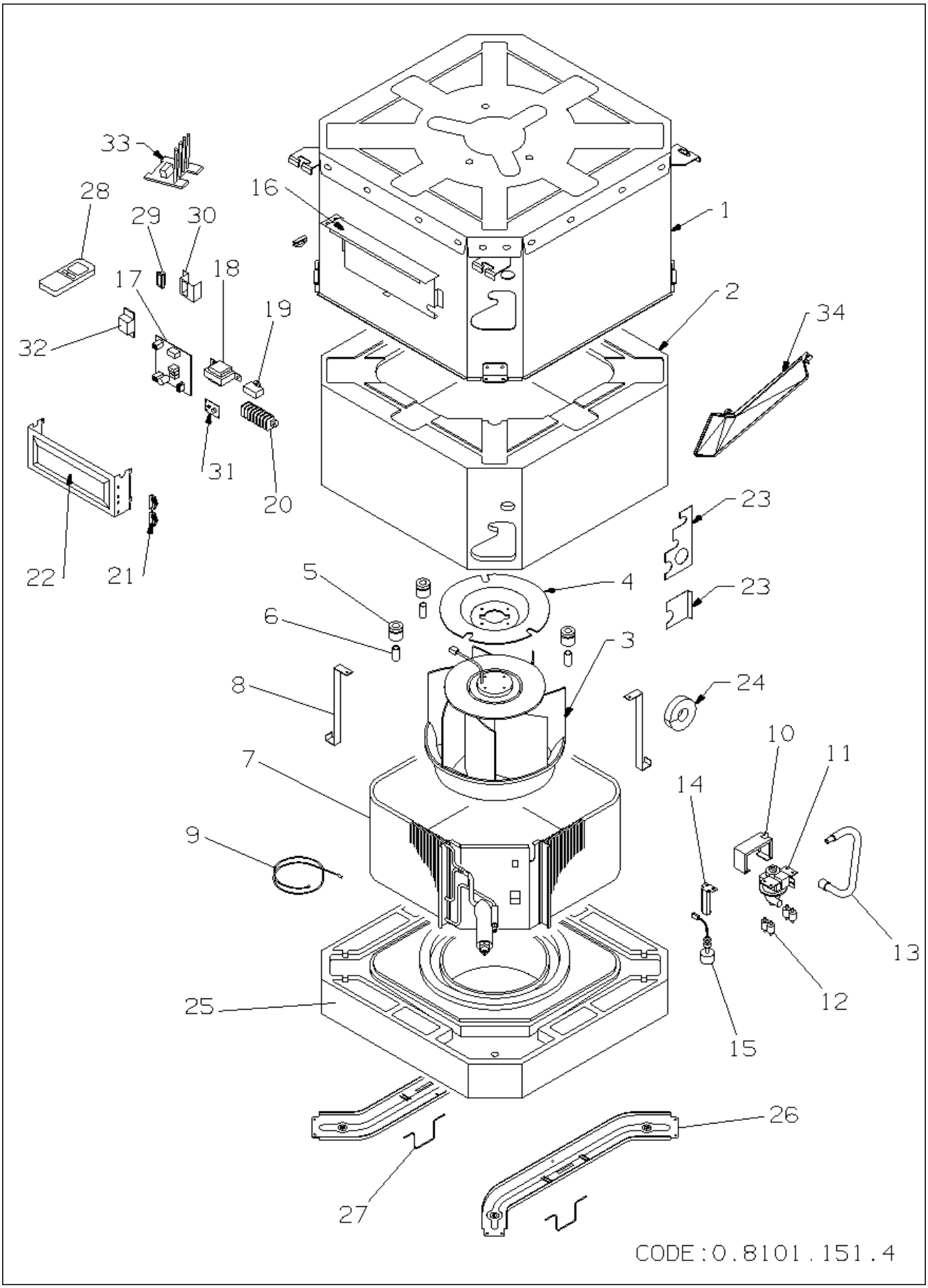

codice	modello	
387106006	CAF127R5IAA	09/04/10

	rif.	codice	descrizione	q.tà	inizio val.	fine val.	da matr.	a matr.
	1	6740000214	STRUTTURA LAMIERA PRES.MINICAS	1	21/03/07	31/12/9999		
	2	6740000215	ISOLAMENTO PS MINICASSETTE	1	21/03/07	31/12/9999		
	3	6704000047	GR.MOTORE-VENTOLA	1	21/03/07	31/12/9999		
	4	6730000440	SOSTEGNO PIATTO MOTORE MINIC.	1	21/03/07	31/12/9999		
	5	6720000631	AMMORT.MTV CON BOCCOLA(3PZ)	1	21/03/07	31/12/9999		
	6	6720000632	BOCC. AMMORTIZ.MOTOV.FIN.(3PZ)	1	21/03/07	31/12/9999		
	7	6740000429	ASS.BATTERIA EVAP.XMRV93-123H/	1	21/03/07	31/12/9999		
	8	6740000220	SOSTEGNO BATTERIA MINICASS.2PZ	1	21/03/07	31/12/9999		
*	9	6704000070	SENSORI ARIA/BATTERIA M.DC.INV	1	21/03/07	31/12/9999		
	10	6740000221	SOSTEGNO POMPA	1	21/03/07	31/12/9999		
*	11	6231456869	POMPA CONDENSA AD	1	21/03/07	11/10/16		
*	11	6720000750	POMPA MES PC-30	1	11/10/16	31/12/9999		
	12	6231019378	SUPPORTO GOMMA (4 PZ.)	1	21/03/07	31/12/9999		
	13	6740000222	TUBO DRENAG.L.390	1	21/03/07	31/12/9999		
	14	6740000223	SOSTEGNO MICROGAL.MINICASS.	1	21/03/07	31/12/9999		
*	15	6704000025	GALLEGG.DI SICUREZZA L.150	1	21/03/07	31/12/9999		
	16	6740000413	QUADRO ELET.LAM.M.DC INV.	1	21/03/07	24/09/07		
	16	6740000393	QUADRO ELET.LAM.MINICASS-DUCT	1	24/09/07	31/12/9999		
	17	6704000135	SCHEDA ELETTR. XRV123 EH	1	21/03/07	31/12/9999		
*	18	6231579872	TRASFORMATORE ATR-155	1	21/03/07	31/12/9999		
*	19	6230962583	CONDENSATORE 2UF/440V	1	21/03/07	31/12/9999		
	20	6704000151	MORSETTIERA 7P LNT12T4	1	21/03/07	31/12/9999		
	21	6231422567	FISSACAVO PA268/SQ	1	21/03/07	31/12/9999		
	22	6740000394	COP.Q.EL-LAM.MINICASS-DUCT PAC	1	24/09/07	31/12/9999		
	22	6740000213	COPERCHIO Q.E.L.LAM.MINICASS.	1	21/03/07	24/09/07		
	23	6740000224	CHIUSURA ATTACCHI MINICASS.	1	21/03/07	31/12/9999		
	24	6740000225	GOMMINO PASSACAVI MINICASS	1	21/03/07	31/12/9999		
	25	6740000226	GR.VASCHETTA CONDENSA MINICAS.	1	21/03/07	31/12/9999		
	26	6740000227	TRAVERSA MINICASS. 2PZ	1	21/03/07	31/12/9999		
	27	6740000228	MOLLETTA CORN.MINICASS.(2PZ)	1	21/03/07	31/12/9999		
*	28	6704000154	TELECOMANDO RCS-4HVPN4 EX	1	21/03/07	31/12/9999		
	29	6704000075	INTERRUTTORE UNIP.	1	21/03/07	31/12/9999		
	30	6720000972	SQUADR.SUPP.INTERRUTTORE	1	21/03/07	31/12/9999		
*	32	6230024403	RELAY G4F-11123T-T	1	21/03/07	31/12/9999		
	998	08101151	ESPLOSO UNITA'MINICASS.	1	21/03/07	31/12/9999		
	999	6740000842	KIT IMBALLO CAF127R5IAA	1	21/03/07	31/12/9999		