ELEKTROCLIMA EKW24RH U.I.

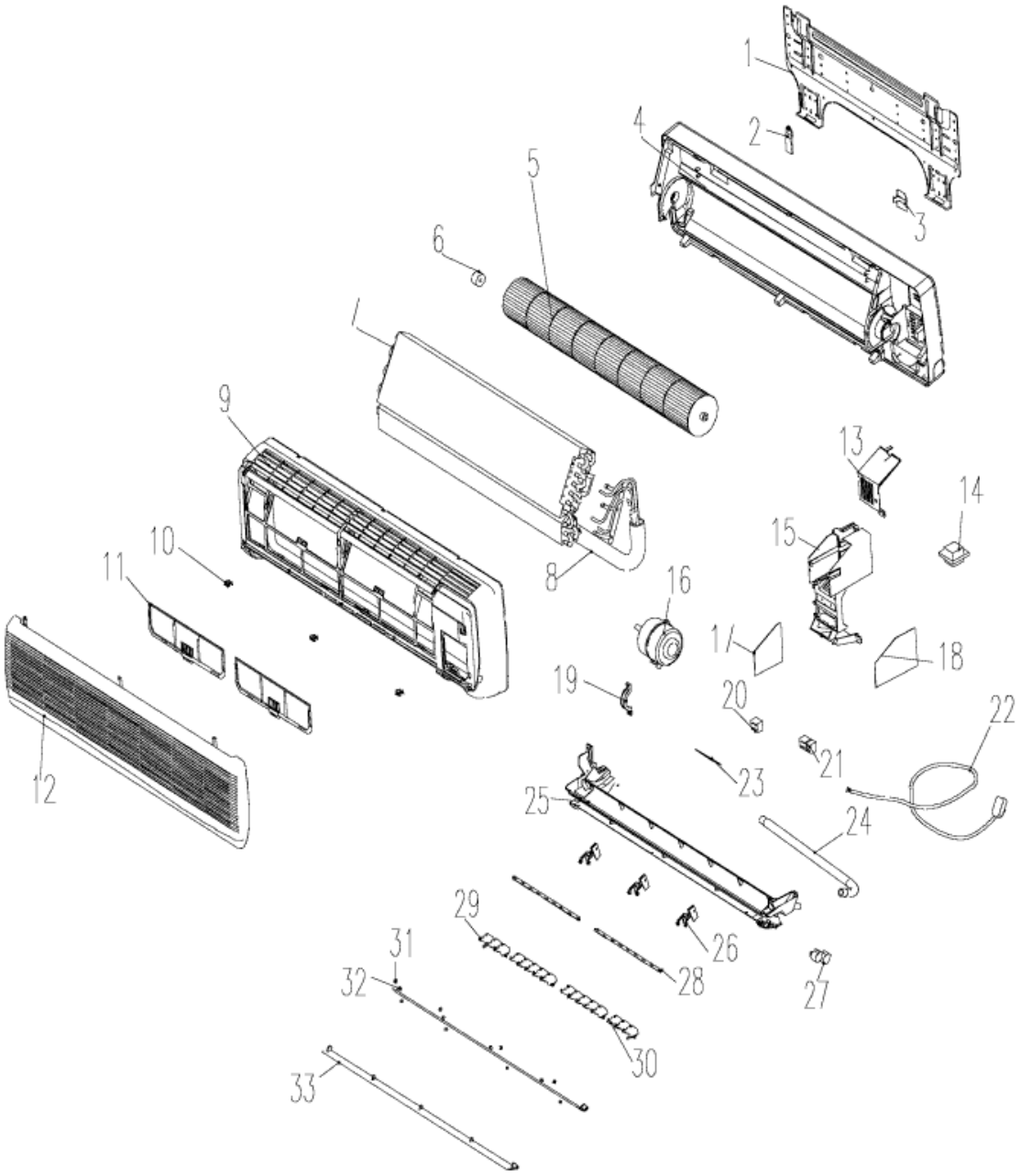

codice	modello	
398000025	EKW24RH	01/01/04

rif.	codice	descrizione	q.tà	inizio val.	fine val.	da matr.	a matr.
1	K-1101303	ASS. PANNELLO POSTERIORE	1	01/03/04	31/12/99		
5	K-1402367	GR. VENTOLA	1	01/03/04	31/12/99		
7	K-8130159	BATTERIA EVAPORANTE	1	01/03/04	31/12/99		
11	K-8110512	FILTRO ARIA	1	01/03/04	31/12/99		
11	K-8110522	FILTRO ARIA	1	01/03/04	31/12/99		
14	K-814054	TRASFORMATORE	1	01/03/04	31/12/99		
16	K-8140221	MOTOVENTILATORE U.I.	1	01/03/04	31/12/99		
17	K-1409515	P.C.B. DI CONTROLLO U.I.	1	01/03/04	31/12/99		
18	K-81409130	P.C.B. DI POTENZA U.I.	1	01/03/04	31/12/99		

	23	K-1409514	DISPLAY P.C.B.	1	01/03/04	31/12/99		
	27	K-1402136	MOTORE DEFLETTORE 24BYJ48	1	01/03/04	31/12/99		
	34	k-81401135-63	TELECOMANDO	1	01/03/04	31/12/99		
	35	K-1411366	ASS.TERMISTORE	1	01/03/04	31/12/99		