EWH35WQ OCEAN CONDIZ.U.I.

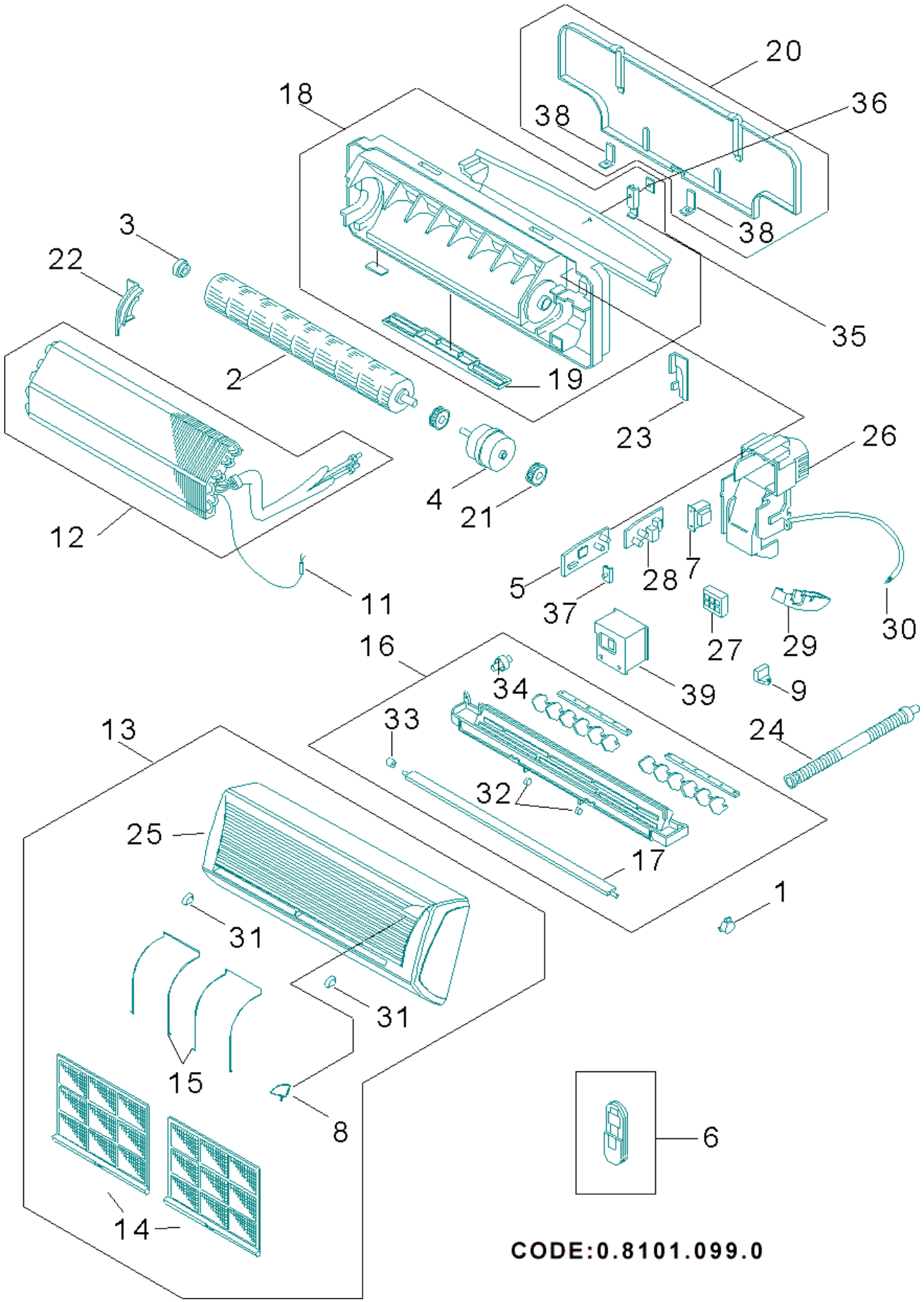

codice	modello

387404912	EWH35WQ	21/04/00

	rif.	codice	descrizione	q.tà	inizio val.	fine val.	da matr.	a matr.
*	1	6231370417	MOTORINO FLAP	1	07/06/99	31/12/9999		
*	2	6231428071	GR.VENTOLA COMPACT U.I	1	07/06/99	31/12/9999		
*	3	6230944466	CUSCINETTO VENTOLA-AW	1	07/06/99	31/12/9999		
*	4	6231479134	MOTOVENTILATORE(KFV4Q-11H5P-S)	1	07/06/99	31/12/9999		
*	5	6231483254	SCHEDA CONTR.POW-K128EH(A)	1	07/06/99	31/12/9999		
*	6	6231484725	TELECOM.NEUTRO (S6231611640)	1	07/06/99	04/09/01		
*	6	6231611640	TELECOMANDO RCS-8HPN4E H/P S8	1	04/09/01	31/12/9999		
*	7	6231479165	ASS.TRASFORMATORE ATR-J105	1	07/06/99	31/12/9999		
	8	6730000185	TAPPO COP.INT. H/W JUNIOR OCEAN	1	07/06/99	31/12/9999		
*	9	6230012042	CONDENSAT.PMD SH 08UF.440V.FUJ	1	07/06/99	31/12/9999		
*	11	6231479189	ASS.SENSORE BATT.DYN-TKS131B	1	07/06/99	31/12/9999		
	12	6730000180	ASS.BATTERIA EVAPOR.SC/HP 35W	1	07/06/99	31/12/9999		
	13	6730000186	ASS.FRONT.NW-45 H/W JUNIOR OCEAN	1	07/06/99	31/12/9999		
	14	6730000171	FILTRO ARIA JUNIOR NW-45(2P)	1	07/06/99	31/12/9999		
	15	6730000172	GUIDA FILTRO ARIA H/W JUNIOR	1	07/06/99	31/12/9999		
	16	6231479264	ASS.GRIGLIA MANDATA	1	07/06/99	31/12/9999		
	17	6231479271	DEFLETTORE NW-A50 COMPACT	1	07/06/99	31/12/9999		
	18	6730000194	ASS.BASAMENTO H/W JUNIOR	1	07/06/99	10/01/12		
	18	6740000475	ASS.BASAMENTO H/W CLASSICO	1	10/01/12	31/12/9999		
	19	6231479400	COPERCHIO ACCESSO RACC.COMPACT	1	07/06/99	14/12/11		
	19	6740000476	COPERCHIO ACCESSO RACC. NW-45	1	14/12/11	31/12/9999		
	20	6730000174	ASS.PANNELO POST.H/W JUNIOR	1	07/06/99	31/12/9999		
	21	6230532335	GOMMINO MOTOVENTIL.H/W 7/9 S.7	1	07/06/99	31/12/9999		
	22	6231479387	SOSTEGNO CUSCINETTO	1	07/06/99	31/12/9999		
	23	6231479356	STAFFA FISSAGGIO TUBI	1	07/06/99	31/12/9999		
	24	6230410022	TUBO SCARICO CONDENSA	1	07/06/99	31/12/9999		
	25	6730000187	GRIGLIA FRONT.NW45HW-JU.OCEAN	1	07/06/99	31/12/9999		
	26	6231479295	CASSA QUADRO ELETTRICO	1	07/06/99	31/12/9999		
	27	6231479288	MORSETTIERA 7P U.I COMP-SERIGR	1	07/06/99	31/12/9999		
*	28	6231479424	SCHEDA CONTROLLO POW-K8EH(B)	1	07/06/99	31/12/9999		
*	29	6231479431	ASS.RICEVITORE V8 H/P COMPACT	1	07/06/99	31/12/9999		
*	30	6231479202	CAVO TRIPOLARE S/SPINA	1	07/06/99	31/12/9999		
	31	6730000132	COPERCHIETTO VITE-FRONT.ARGO	1	07/06/99	31/12/9999		
	32	6231340830	BUSSOLA DEFLETTORE	1	07/06/99	31/12/9999		
	33	6231307840	BUSSOLA DEFLETTORE COMPACT	1	07/06/99	31/12/9999		
	34	6231433082	TAPPO SCARICO CONDENSA	1	07/06/99	31/12/9999		
	35	6231479325	LEVETTA BLOCCAGGIO TUBI	1	07/06/99	31/12/9999		
	36	6231479332	CERNIERA LEVETTA BLOCC.TUBI	1	07/06/99	31/12/9999		
	37	6231372046	LEVETTA COMANDO INTERRUTTORE	1	07/06/99	31/12/9999		
	38	6231370677	AGGANCIO PANN.POSTERIORE	1	07/06/99	31/12/9999		
	39	6730000179	COPERCHIO SCAT.EL.H/W JUNIOR	1	07/06/99	31/12/9999		
	998	08101099	ESPLOSO H/W JUNIOR	1	07/06/99	31/12/9999		
	999	6740000080	KIT IMBALLO EWH35WQ	1	07/06/99	31/12/9999		