UI PARETE MONO FLAT 18000 BTU/H

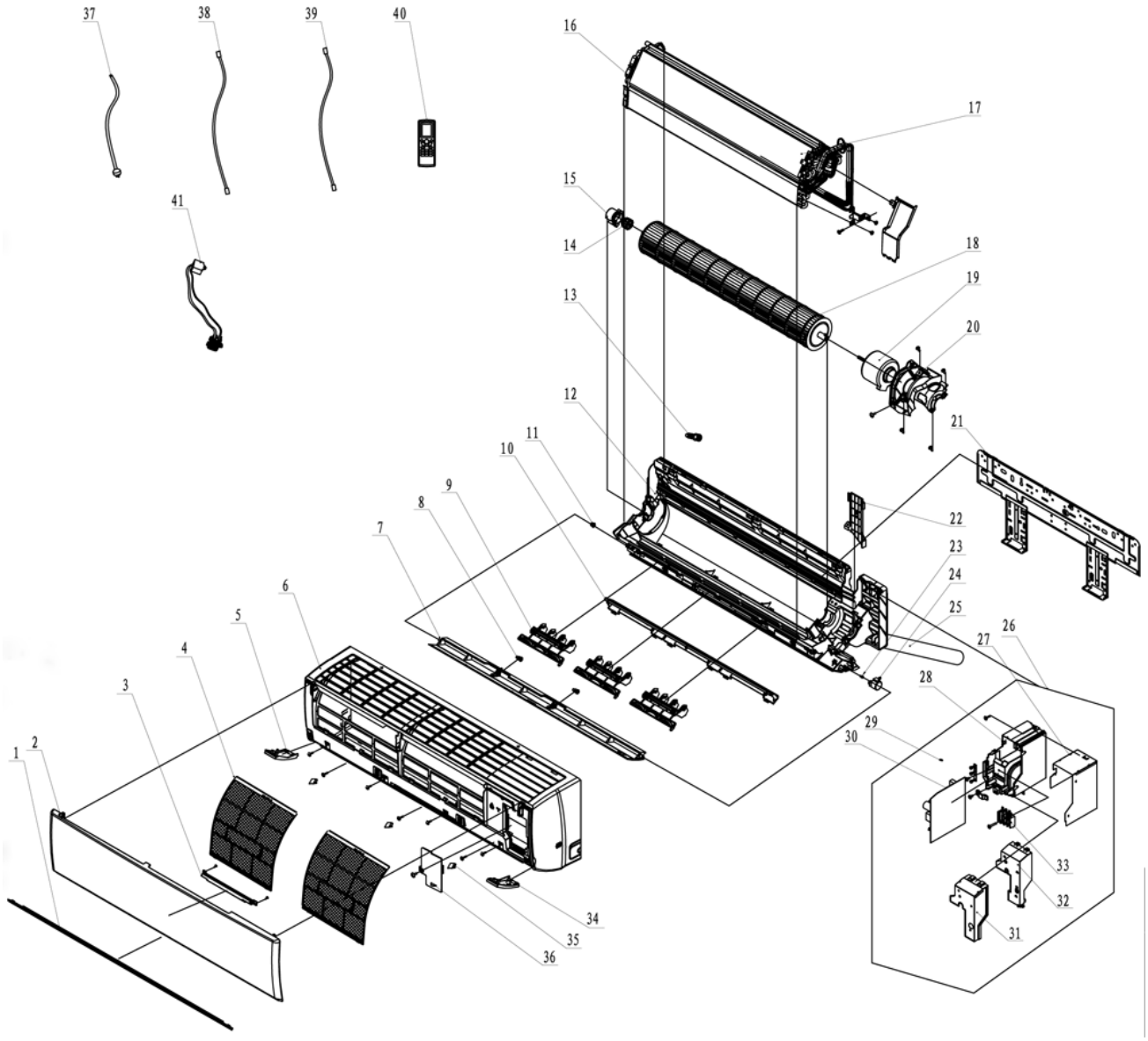

codice	modello	
GREE10034	GWH18QD-K3DNA6D/I	01/01/16

rif.	codice	descrizione	q.tà	inizio val.	fine val.	da matr.	a matr.
2	GR2002269501S	PANNELLO FRONTALE	1	01/01/16	31/12/9999		
2	GR2002269501	PANNELLO FRONTALE	1	01/01/16	31/12/9999		
3	GR30565264	DISPLAY	1	01/01/16	31/12/9999		
4	GR11122089	FILTRO ARIA 2PZ	2	01/01/16	31/12/9999		
5	GR2019267001	BORDO DECORATIVO DESTRO	1	01/01/16	31/12/9999		
6	GR2002272601	ASSIEME FRONTALE	1	01/01/16	31/12/9999		
7	GR1051276501	GUIDE LOUVER	1	01/01/16	31/12/9999		
7	GR10512734	BUSSOLA DEFLETTORE	1	01/01/16	31/12/9999		
8	GR10542036	BUSSOLA DEFLETTORE	2	01/01/16	31/12/9999		
9	GR10512732	DEFLETTORE	3	01/01/16	31/12/9999		
10	GR26112512	ELICOIDALE	1	01/01/16	31/12/9999		
11	GR10512037	SUPPORTO SX	1	01/01/16	31/12/9999		
12	GR22202571	BASAMENTO	1	01/01/16	31/12/9999		

	13	GR76712012	TAPPO SCARICO CONDENSA	1	01/01/16	31/12/9999		
	14	GR7651205102	CUSCINETTO	1	01/01/16	31/12/9999		
	15	GR26152025	SUPPORTO	1	01/01/16	31/12/9999		
	16	GR24212177	SUPPORTO BATTERIA EVAPORANTE	1	01/01/16	31/12/9999		
	17	GR01100100020	EVAPORATORE	1	01/01/16	31/12/9999		
	18	GR10352060	VENTOLA	1	01/01/16	31/12/9999		
	19	GR1501214502	MOTOVENTILATORE	1	01/01/16	31/12/9999		
	20	GR26112511	SUPPORTO MOTOVENTILATORE	1	01/01/16	31/12/9999		
	21	GR01362026	PANNELLO POSTERIORE	1	01/01/16	31/12/9999		
	22	GR2611218801	FISSACAVO	1	01/01/16	31/12/9999		
	23	GR73012005	CRANK	1	01/01/16	31/12/9999		
	24	GR1521240212	MOTORE DEFLETTORE	1	01/01/16	31/12/9999		
	25	GR05230014	TUBO SCARICO CONDENSA	1	01/01/16	31/12/9999		
	26	GR10000202575	ASSIEME SCATOLA ELETTRICA	1	01/01/16	31/12/9999		
	27	GR01592139	COPERTURA SCATOLA ELETTRICA	1	01/01/16	31/12/9999		
	28	GR20112211	COPERTURA SCATOLA ELETTRICA	1	01/01/16	31/12/9999		
	29	GR4202300112	JUMPER	1	01/01/16	31/12/9999		
	29	GR4202300121	JUMPER	1	01/01/16	31/12/9999		
	30	GR30148828	MAIN BOARD	1	01/01/16	31/12/9999		
	31	GR01592176	SHIELD COVER OF ELECTRIC BOX	1	01/01/16	31/12/9999		
	32	GR20112209	COPERTURA SCATOLA ELETTRICA	1	01/01/16	31/12/9999		
	33	GR42011233	MORSETTIERA	1	01/01/16	31/12/9999		
	35	GR2425201726	COPERTURA VITI	1	01/01/16	31/12/9999		
	40	GR30510065	TELECOMANDO (30510617_L28696)	1	01/01/16	31/12/9999		
	41	GR1114001602	COLD PLASMA GENERATOR	1	01/01/16	31/12/9999		