CONDIZ.SCDF137C5TAA TECHNIBEL

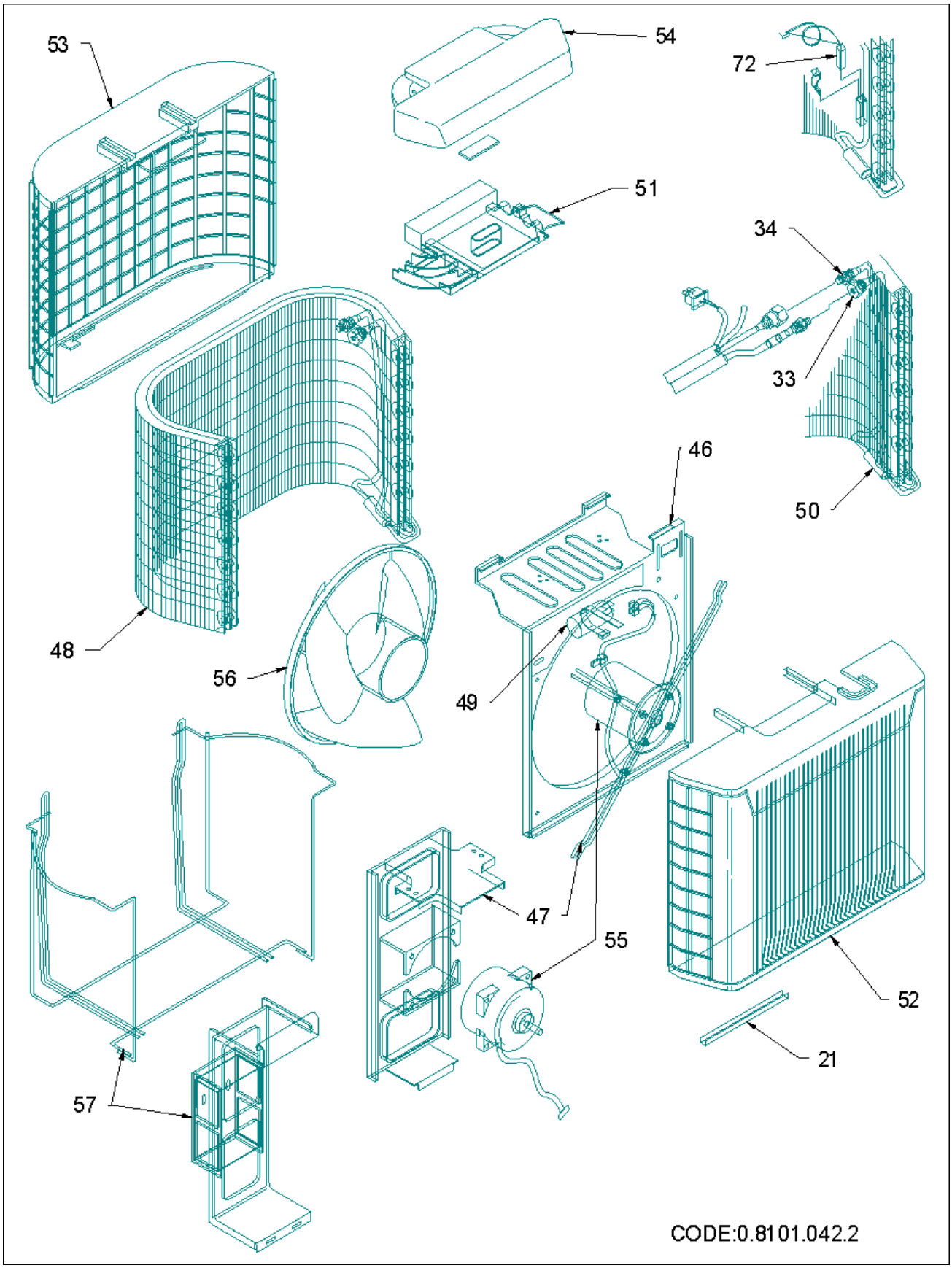

codice	modello	
397128915	SCDF137C5TA*	01/10/12

	rif.	codice	descrizione	q.tà	inizio val.	fine val.	da matr.	a matr.

	1	6720000204	BASAMENTO NERO ULIS/AF	1	16/11/06	31/12/9999		
	2	6720000205	PIEDINO ANTIVIBRANTE BASAMENTO	1	16/11/06	31/12/9999		
*	3	6720000988	COMPRESSORE 80235455 C/A12MBH	1	16/11/06	31/12/9999		
*	4	6702000142	KLIXON MRA99282-9201 A/T	1	16/11/06	31/12/9999		
	5	6720000206	ISOLANTE ANT.COMPRESSORE	1	16/11/06	31/12/9999		
	6	6720000207	ISOLANTE SX.COMPRESSORE	1	16/11/06	31/12/9999		
	7	6720000208	ISOLANTE POST.COMPRESSORE	1	16/11/06	31/12/9999		
	8	6720000209	ISOLANTE DX.COMPRESSORE	1	16/11/06	31/12/9999		
*	9	6720000169	POMPA MES PC 30	1	16/11/06	31/12/9999		
	10	6720000211	ANTVIBR.POMPA MES	1	16/11/06	31/12/9999		
	11	6720000212	SOSTEGNO POMPA ULIS.CL/HL	1	16/11/06	31/12/9999		
	12	6720000213	GALLEGGIANTE POMPA ULISSE 95	1	16/11/06	31/12/9999		
	13	6720000214	STRUTTURA CONSOLE	1	16/11/06	31/12/9999		
	14	6720000215	SUPPORTO MOTORE	1	16/11/06	31/12/9999		
	15	6720000216	SUPPORTO GIRANTE	1	16/11/06	31/12/9999		
	16	6720000217	GOMMINO ANTIVIBRANTE MOTORE	1	16/11/06	31/12/9999		
	17	6720000218	VENTOLA ULISSE NEW	1	16/11/06	31/12/9999		
	18	6720000219	CUSCINETTO VENTOLA	1	16/11/06	31/12/9999		
	19	6720000220	ASS.GRIGLIA.ASP NW-A50	1	16/11/06	31/12/9999		
	20	6730000151	ASS.GRIGLIA MANDATA NW-A31(AF5	1	16/11/06	31/12/9999		
	22	6730000144	FILTRO ARIA NW-A50 (AF5)	1	16/11/06	31/12/9999		
	23	6702000156	ASS.RICEVITORE EL.SAC	1	16/11/06	31/12/9999		
	24	6720000224	FRONTALINO BASSO ULISSE 10	1	16/11/06	31/12/9999		
	25	6720000742	ASS.PANN.LAT/SUP.NW-A50 CONS	1	16/11/06	31/12/9999		
	26	6720000742	ASS.PANN.LAT/SUP.NW-A50 CONS	1	16/11/06	31/12/9999		
	27	6720000742	ASS.PANN.LAT/SUP.NW-A50 CONS	1	16/11/06	31/12/9999		
	28	6720000228	PANNELLO POST.NERO	1	16/11/06	31/12/9999		
	29	6720000239	BATTERIA 3/8"2R-18T-PC-R	1	16/11/06	31/12/9999		
	30	6720000240	TUBO ASPIRAZIONE	1	16/11/06	31/12/9999		
	31	6720000241	TUBO DI MANDATA	1	16/11/06	31/12/9999		
*	32	6720001066	GR.TUBI FLEX D11-410-3500	1	16/11/06	31/12/9999		
	33	6720000071	ATTACCO AEROQUIP FEMMINA 3/8"	1	16/11/06	31/12/9999		
	34	6720000069	ATTACCO AEROQUIP MASCHIO 3/8"	1	16/11/06	31/12/9999		
*	35	6702000153	SCHEDA ELETT.CONS.SC/TWIN-IR	1	16/11/06	31/12/9999		
*	37	6230962583	CONDENSATORE 2UF/440V	1	16/11/06	31/12/9999		
*	38	6703000023	CONDENSATORE-30UF FKK MKP	1	16/11/06	31/12/9999		
	40	6702000019	MORSETTIERA 2P NR.6 FAST.6,35	1	16/11/06	31/12/9999		
*	41	6702000025	MICROINTERUTTORE F8361.3.161L	1	16/11/06	31/12/9999		
*	42	6702000143	SENSORE ARIA KSA	1	16/11/06	02/05/07		
*	42	6740000199	SENSORE ARIA U.I.16-22 H/P	1	02/05/07	31/12/9999		
*	43	6702000122	SENSORE BATTERIA	1	16/11/06	31/12/9999		
*	44	6702000148	MOTOVENT.UI(3V)(6P)(UL-R410A)	1	16/11/06	31/12/9999		
	45	6702000013	CAVO ALIM.SCHUKO IMQ 1,5X3MT.	1	16/11/06	31/12/9999		
	46	6720000243	DIVISORIO C/BOCC.VERN.NERO	1	16/11/06	31/12/9999		
	47	6720000244	SOSTEGNO MOTORE U.E. 12MBH NER	1	16/11/06	31/12/9999		
	48	6720001062	ASS.BATTERIA 7MM 3R UE CONS.	1	16/11/06	31/12/9999		
*	49	6702000060	CONDENSATORE 2,5 MF	1	16/11/06	31/12/9999		
	50	6720000232	FILTRO FREON 1/4-1/4	1	16/11/06	31/12/9999		
	51	6720000233	SOSTEGNO ATTACCHI U.E.NERO	1	16/11/06	31/12/9999		
	52	6720000289	INVOLUCRO ANT.P424C NEUTRO 12	1	16/11/06	31/12/9999		
	53	6720000247	INVOLUCRO POST.U.E.ULIS213/310	1	16/11/06	31/12/9999		
	54	6720000235	COPERCHIO ATTACCHI GR.83611 9S	1	16/11/06	31/12/9999		

	55	6702000061	MOTORE U.E.1 V.(ULISSE 10H/13C	1	16/11/06	31/12/9999		
	56	6720000249	VENTOLA MOT.U.E.(AU13)	1	16/11/06	31/12/9999		
	57	6720000250	KIT STAFFE SUPP.U.E.12MBH	1	16/11/06	31/12/9999		
*	58	6702000157	TLC TASTI CIRC SAC WREM-1	1	22/12/10	31/12/9999		
*	58	6720001059	TELECOMANDO SAC W-REM	1	16/11/06	22/12/10		
	59	6720000034	ATTACCO DI SERV.MASCHIO X RIC.	1	16/11/06	31/12/9999		
	60	6720000054	ANTIVIBRANTE COMPR.(3PZ)	1	16/11/06	31/12/9999		
*	61	6720000485	TUBO FLESSIBILE INOX D11 2,5MT	1	16/11/06	31/12/9999		
*	62	6720001063	CAPILLARE D.3/2.03 L.3500	1	16/11/06	31/12/9999		
	63	6720000043	TUBETTO PVC PLASTIF.4X7 TRASP.	1	16/11/06	31/12/9999		
	75	6720001068	ASS.UE.7MM-3R C.SCDF137C5TAA	1	16/11/06	31/12/9999		
	997	08101040	ESPLOSO U.I.CONSOLE	1	16/11/06	31/12/9999		
	998	08101042	ESPLOSO U.E.CONSOLE	1	16/11/06	31/12/9999		
	999	6720001067	KIT IMBALLO SCDF137C5TAA TECHNIBEL	1	16/11/06	31/12/9999		